Mini-Split
Manuel d'installation

MDDD***M6-1P

- Merci d'avoir acheté ce Produit Lennox.
- Avant d'utiliser cet appareil, veuillez lire attentivement ce manuel d'utilisation et le conserver pour une référence future.

LENNOX Powered by SAMSUNG

Table des matières

Informations sur la sécurité 3

Informations sur la sécurité 3

Procédure d'installation 8

Procédure d'installation 8

Étape 1 Recenser et préparer les accessoires 8
Étape 2 Choix du site d'installation 8
Étape 3 En option : Isoler le corps de l'unité intérieure 12
Étape 4 Installer l'unité intérieure 12
Étape 5 Purger le gaz inerte de l'unité intérieure 13
Étape 6 Couper et évaser les tubes 14
Étape 7 Raccordement des conduites d'assemblage aux conduites de réfrigérant 15
Étape 8 Réaliser le test de fuite de gaz 15
Étape 9 Isoler les conduites de réfrigérant 16
Étape 10 Installer le tuyau de vidange et la conduite de vidange 18
Étape 11 Effectuer le test de drainage 19
Étape 12 Facultative: Installation d'un contrôleur externe 20
Étape 13 Connecter les câbles d'alimentation et de communication 21
Étape 14 Paramétrez les fonctions complémentaires de la contrôleur câblé 23
Étape 15 Réglage du code d'option de l'unité intérieure à l'aide de la contrôleur câblé 26
Étape 16 Réglage des adresses des unités intérieures et des options d'installation à l'aide de la contrôleur câblé 30
Étape 17 Facultative : Réglage des adresses de l'unité intérieure et des options d'installation avec la contrôleur sans fil 34
Étape 18 En option : Spécifications de l'indicateur d'affichage LED lors de la vérification de la configuration facile du Wi-Fi et de son état 47
Étape 19 Guide de réinstallation du module Wi-Fi 49

Annexe 51

Dépannage 51

Informations sur la sécurité

Avertissement Proposition 65 de Californie (É.-U.)

⚠ AVERTISSEMENT : Cancer et Troubles de l'appareil reproducteur - www.P65Warnings.ca.gov.

IMPORTANT - Ce produit a été conçu et fabriqué pour répondre aux critères ENERGY STAR en matière d'efficacité énergétique lorsqu'il est associé aux composants appropriés du serpentin.

Cependant, une charge de réfrigérant et un débit d'air adéquats sont essentiels pour atteindre la capacité et l'efficacité nominales.

L'installation de ce produit doit suivre les instructions du fabricant en matière de charge de réfrigérant et de débit d'air.

Si vous ne confirmez pas la charge et le débit d'air appropriés, vous risquez de réduire l'efficacité énergétique et de raccourcir la durée de vie de l'équipement.

⚠ AVERTISSEMENT

- Dangers ou pratiques dangereuses risquant d'entraîner des blessures graves, voire mortelles.

⚠ ATTENTION

- Dangers ou pratiques dangereuses risquant d'entraîner des blessures légères ou des détériorations matérielles.
- Respectez attentivement les consignes de sécurité fournies dans cette notice, afin d'assurer votre sécurité et celle de l'équipement.

⚠ AVERTISSEMENT

- Déconnectez systématiquement le mini-split de l'alimentation avant d'entreprendre sa maintenance ou d'accéder à ses composants internes.
- Assurez-vous que l'installation et les procédures d'essai sont réalisées par un personnel qualifié.
- Vérifiez que le mini-split n'est pas installé dans une zone facilement accessible.

Symbole	Signification
	Gaz inflammable
	Matériaux inflammables
Groupe De Sécurité Lié Aux Fluides Frigorigènes A2L	Groupe de sécurité des réfrigérants
	Lisez le manuel d'utilisation
	Référez-vous au manuel d'utilisation
	Lisez le manuel de maintenance

⚠ AVERTISSEMENT

L'installation et les tests de cet appareil doivent être effectués par un technicien qualifié.

- Les instructions de ce manuel ne sont pas destinées à remplacer une formation adéquate ou une expérience suffisante pour une installation sûre de l'appareil.

Installez toujours le mini-split conformément aux normes de sécurité locales, nationales et fédérales en vigueur.

- N'utilisez pas d'autres moyens que ceux recommandés par Lennox pour accélérer le dégivrage ou pour nettoyer.
- Ne pas percer ou brûler.
- Sachez que les réfrigérants peuvent être inodores.

Informations générales

⚠ AVERTISSEMENT

- Lisez attentivement le contenu de ce manuel avant d'installer le mini-split et rangez-le dans un endroit sûr pour pouvoir vous y référer après l'installation.
- Pour une sécurité maximale, les installateurs doivent toujours lire attentivement les avertissements suivants.
- Conservez le manuel d'utilisation et d'installation dans un endroit sûr et n'oubliez pas de le remettre au nouveau propriétaire si vous vendez ou donnez le mini-split.
- Ce manuel explique comment installer une unité intérieure avec un mini-split avec système de répartition à deux unités Lennox. L'utilisation d'autres types d'unités avec des systèmes de contrôle différents est susceptible d'endommager les unités et d'invalider la garantie . Le fabricant décline toute responsabilité en cas de dommage découlant de l'utilisation d'unités non conformes.
- Le fabricant ne peut être tenu responsable des dommages résultant de modifications non autorisées ou de connexions électriques et exigences inappropriées contraire à celles énoncées dans le tableau « Limites de fonctionnement », compris dans le manuel, qui annulent immédiatement la garantie.

Informations sur la sécurité

- Tous les travaux de tuyauterie, y compris le matériau des tuyaux, leur routage et leur installation, doivent inclure une protection contre les dommages physiques lors du fonctionnement et de la maintenance, et être conformes aux normes et codes nationaux et locaux, tels que ASHRAE 15, ASHRAE 15.2, IAPMO Uniform Mechanical Code, ICC International Mechanical Code, ou CSA B52. Tous les joints limés doivent être accessibles pour inspection avant d'être recouverts ou fermés.
- Le mini-split doit être utilisé uniquement pour les applications pour lesquelles il a été conçu : l'unité intérieure ne convient pas à une installation dans des zones utilisées pour la blanchisserie.
- N'utilisez pas les unités endommagés. En cas de problème, débranchez l'appareil et coupez l'alimentation électrique.
- Afin d'éviter les électrocutions, les incendies ou les blessures, arrêtez toujours l'unité, désactivez l'interrupteur de protection et contactez l'assistance technique Lennox si l'unité produit de la fumée, si le câble d'alimentation est chaud ou endommagé ou si l'unité est très bruyante.
- Pensez à effectuer un contrôle régulier de l'unité, des branchements électriques et des protections. Ces opérations doivent être effectuées exclusivement par des techniciens compétents.
- Ce module contient des pièces mobiles et doit toujours être placé hors de portée des enfants.
- N'essayez pas de réparer, déplacer, modifier ou réinstaller le module. Réalisées par des membres non autorisés du personnel, ces opérations pourraient provoquer un risque d'électrocution ou d'incendie.
- Ne posez pas de récipients contenant du liquide ou d'autres objets sur l'unité.
- Le mini-split contient un réfrigérant devant être éliminé avec les déchets spéciaux. Une fois sa fin de vie atteinte, le mini-split devra être éliminé dans un centre agréé ou retourné au revendeur afin qu'il l'élimine correctement et en toute sécurité.
- Portez des équipements de protection (tels que des gants de sécurité, des lunettes de protection et un casque) pendant les travaux d'installation et d'entretien. Les techniciens d'installation/réparation peuvent être blessés s'ils portent un équipement de protection inapproprié.
- Cette unité est un mini-split à unités partielles, conforme aux exigences des unités partielles de cette norme internationale, et ne doit être connectée qu'à d'autres unités dont la conformité aux exigences correspondantes des unités partielles de cette norme internationale a été confirmée.
- Cet appareil n'est pas conçu pour être utilisé par des personnes (y compris des enfants) ayant des capacités physiques, sensorielles et mentales réduites, ou ayant un manque d'expérience ou de savoir, à moins qu'elles ne soient surveillées ou conseillées quant à l'utilisation de l'appareil par une personne responsable de leur sécurité.
  Les enfants doivent être surveillés de sorte qu'ils ne jouent pas avec l'appareil.

Installation de l'unité

⚠ AVERTISSEMENT

IMPORTANT : En installant l'unité, n'oubliez pas de raccorder d'abord les tubes de réfrigérant, puis les câbles électriques.

- Débranchez toujours les lignes électriques avant les tubes de fluide réfrigérant.
- Lors de la réception, inspectez le produit pour vérifier qu'il n'a pas été endommagé pendant le transport. Si le produit semble endommagé, NE L'INSTALLEZ PAS et signalez immédiatement les dommages au transporteur ou au détaillant (si l'installateur ou le technicien autorisé a recueilli le matériel auprès du détaillant.)
- Une fois l'installation achevée, effectuez toujours un test de fonctionnement et fournissez à l'utilisateur des instructions sur le fonctionnement du mini-split.
- N'utilisez pas le mini-split dans des environnements contenant des substances dangereuses ou à proximité d'équipements dégageant des flammes nues, afin d'éviter les risques d'incendie, d'explosions, et de blessures graves.
- N'installez pas le produit dans un bateau ou un véhicule (tel qu'un camping-car). Le sel, les vibrations ou tout autre facteur environnemental peut provoquer un dysfonctionnement du produit, une électrocution ou un incendie.
- L'humidité excessive à l'intérieur ou les conduites de drainage obstruées par le condensat peuvent faire couler l'eau des unités intérieures.
  N'installez pas l'appareil à l'intérieur là où le ruissellement pourrait causer des dommages de biens, comme l'équipement électronique ci-dessus ou d'autres instruments sensibles
- Nos unités doivent être installées conformément aux spécifications d'espace décrites dans le manuel d'installation, afin de garantir l'accessibilité des deux côtés et de permettre l'exécution des opérations de réparation ou d'entretien.
  Les composants de l'unité doivent être accessibles et faciles à démonter sans mettre en danger les gens ou les objets.
- Pour cette raison, en cas de non-respect des indications portées dans le manuel d'installation, le coût nécessaire pour atteindre et réparer le module (en toute sécurité, tel que l'exigent les règlements en vigueur) avec des élingues, camions, échafaudages ou tout autre moyen de levage ne sera pas considéré comme intégré à la garantie et sera facturé à l'utilisateur final.
- Si des gaz ou des impuretés, à l'exception du réfrigérant R-32, pénètrent dans le tuyau du réfrigérant, un problème grave peut survenir et provoquer des blessures.
  Utilisez les accessoires fournis, les composants et les outils spécifiés lors de l'installation.
  - N'utilisez pas de conduit et de produit d'installation utilisés pour le réfrigérant R-22, R-410A.
  - Le non-respect des composants spécifiés peut entraîner la chute du produit, des fuites d'eau, des électrocutions et des incendies. (Le conduit et les composants d'évasement utilisés pour le réfrigérant R-22, R-410A ne devraient pas l'être).

– L'humidité excessive à l'intérieur ou les conduites de drainage obstruées par le condensat peuvent faire couler l'eau des unités intérieures. N'installez pas l'appareil à l'intérieur là où le ruissellement pourrait causer des dommages de biens, comme l'équipement électronique ci-dessus ou d'autres instruments sensibles

- Les systèmes auxiliaires susceptibles de constituer une source d'inflammation potentielle ne doivent pas être installés dans les conduits.
- Le mini-split contient un réfrigérant devant être éliminé avec les déchets spéciaux. Une fois sa fin de vie atteinte, le mini-split devra être éliminé dans un centre agréé ou retourné au revendeur afin qu'il l'élimine correctement et en toute sécurité.
- L'unité intérieure AC***DNLDCG est prévue pour une évacuation à l'air libre ou raccordée à une gaine alimentant une seule pièce.. Une mauvaise installation pourrait contribuer à la propagation de la fumée ou des flammes en cas d'incendie.

Câble d'alimentation, fusible ou coupe-circuit

⚠ AVERTISSEMENT

- Vous devez toujours vous assurer que l'alimentation est conforme aux normes de sécurité actuelles. Installez toujours le mini-split conformément aux normes de sécurité locales actuelles.
- Vérifiez toujours qu'une prise de terre adaptée est disponible.
- Vérifiez que la tension et la fréquence d'alimentation sont conformes aux spécifications et que l'alimentation est suffisante pour garantir le fonctionnement de tous les autres appareils du domicile connectés aux mêmes lignes électriques.
- Vérifiez toujours que l'interrupteur et le commutateur de protection sont correctement dimensionnés.
- Vérifiez que le mini-split est connecté à l'alimentation électrique en suivant les instructions fournies dans le schéma de câblage inclus dans le manuel.
- Vérifiez toujours que les connexions électriques (entrée de câble, section de conducteurs, protections, etc.) sont conformes aux spécifications électriques et aux instructions figurant sur le schéma de câblage. Vérifiez toujours que toutes les connexions sont conformes aux normes applicables à l'installation des mini-splits.
- Les appareils débranchés de l'alimentation électrique doivent être complètement déconnectés en respectant les conditions de la catégorie de surtension.

⚠ ATTENTION

Veillez à mettre les câbles à la terre.

- Ne connectez pas le fil de terre à la conduite de gaz, à la conduite d'eau, au paratonnerre ou au fil téléphonique. Si la mise à la terre n'est pas complète, une électrocution ou un incendie peut se produire.

Installez le disjoncteur.

- Si le disjoncteur n'est pas installé, des chocs électriques ou des incendies risquent de se produire.

Assurez-vous que l'eau de condensation qui s'écoule du tuyau d'évacuation est éliminée correctement et en toute sécurité.

Installez le câble d'alimentation et le câble de communication des modules intérieurs et extérieurs à au moins 1 m d'un appareil électrique.

Installez l'unité intérieure loin d'un appareil d'éclairage utilisant le ballast.

- Si vous utilisez la contrôleur sans fil, des erreurs de réception peuvent se produire à cause du lestage des appareils d'éclairage.
- Si le cordon d'alimentation est endommagé, il doit être remplacé par le fabricant, son agent de maintenance ou des personnes de qualification similaire afin d'éviter tout danger.

N'utilisez pas l'unité intérieure pour la conservation d'aliments,de plantes, d'équipements et d'œuvres d'art.
Cela peut entraîner une détérioration de leur qualité.

N'installez pas l'unité intérieure en cas de problème de drainage.

Précautions pour l'utilisation du réfrigérant R-32

Généralité

- Ce produit est préchargé avec un gaz légèrement inflammable classé A2L par ASHRAE. Les précautions et manuels d'instructions suivants doivent être suivis pendant l'installation, le fonctionnement, la maintenance et la mise hors service du produit.
- L'appareil doit être stocké dans une pièce sans sources d'inflammation fonctionnant en continu, comme des flammes nues, un appareil à gaz ou un radiateur électrique.
- Toutes les réglementations nationales et locales doivent être respectées à tout moment.
- Tous les travaux de tuyauterie, y compris le matériau des tuyaux, leur routage et leur installation, doivent inclure une protection contre les dommages physiques lors du fonctionnement et de la maintenance, et être conformes aux normes et codes nationaux et locaux, tels que ASHRAE 15, ASHRAE 15.2, IAPMO Uniform Mechanical Code, ICC International Mechanical Code, ou CSA B52. Tous les joints limés doivent être accessibles pour inspection avant d'être recouverts ou fermés.
- Tous les joints et les conduites sur site doivent être testés sous pression avec un gaz inerte conformément aux normes industrielles en vigueur avant le chargement du réfrigérant et la mise en service du système.
- Lorsque des frais supplémentaires sont requis. L'installateur doit écrire avec un marqueur permanent les frais de terrain ajoutés sur l'étiquette ODU fournie, de telle sorte que la charge totale = « Précharge » d'usine + frais de terrain.
- La surface minimale de la pièce doit être conforme à la surface minimale de la pièce en fonction de la charge totale de l'installation selon le tableau 1.

Informations sur la sécurité

- Pour les systèmes à conduits, aucun système auxiliaire constituant une source d'inflammation potentielle ne doit être installé dans les conduits. Des exemples de sources d'inflammation sont les surfaces chaudes dont la température dépasse 700 °C et les dispositifs de commutation électrique.
- Tout dispositif auxiliaire installé doit être approuvé par Lennox et doit être adapté pour fonctionner avec le réfrigérant indiqué sur l'étiquette.
- Pour la ventilation mécanique, le bord inférieur de l'ouverture d'extraction d'air ne doit pas se trouver à plus de (3,9 pouce (100 mm) au-dessus du sol. L'emplacement de l'évacuation à l'extérieur du bâtiment doit être éloigné d'au moins 9,8 pieds (3m) de l'ouverture du bâtiment et des ouvertures d'entrée d'air mécanique.
- Pour manipuler, purger et éliminer le réfrigérant ou pénétrer dans le circuit frigorifique, le travailleur doit détenir un certificat délivré par une autorité accréditée par l'industrie.
- Un système sans gaine peut être installé dans les zones telles que les faux plafonds qui ne sont pas utilisés comme plenum de reprise d'air, à condition que l'air conditionné ne se mélange pas à l'air des faux plafonds.
- Pour les appareils à gaine, les faux plafonds ou les plafonds suspendus peuvent être utilisés comme plénum de reprise d'air si un système de détection des fuites de réfrigérant est prévu dans le système et si toutes les connexions externes sont également équipées d'un capteur juste en dessous du joint de la gaine de reprise d'air.
- L'installation, l'entretien et tout type de maintenance ou de réparation doivent être effectués par du personnel certifié et compétent pour ce type d'activité, conformément aux réglementations nationales et locales.

Informations générales sur l'entretien

- Ne travaillez pas dans des espaces clos. Veiller à ce qu'une ventilation adéquate soit assurée sur le lieu de travail pendant toute la durée des travaux afin de disperser en toute sécurité tout réfrigérant libéré.
- Tout le personnel d'entretien et les autres personnes travaillant dans la zone locale doivent être informés de la nature des travaux effectués et doivent suivre toutes les instructions fournies par Lennox et les autorités nationales et locales.
- La zone doit être contrôlée à l'aide d'un détecteur de réfrigérant agréé avant et pendant toute intervention sur le système.
- Disposez d'un extincteur à CO_2 sec à proximité de la zone de chargement et de l'espace de travail.
- Le personnel d'entretien ne doit pas utiliser de sources d'inflammation susceptibles d'entraîner un risque d'incendie ou d'explosion.
- Les sources d'inflammation potentielles doivent être tenues à l'écart de la zone de travail où le réfrigérant inflammable peut être libéré dans la zone environnante.
- La zone de travail doit être contrôlée pour s'assurer qu'il n'y a pas de risques d'inflammabilité ou d'incendie. Le panneau « Défense de fumer » doit être apposé.
- En aucun cas, des sources potentielles d'incendie ne doivent être utilisées lors de la détection d'une fuite.

Les vérifications suivantes s'appliquent aux installations et aux opérations d'entretien.

- La charge totale réelle de réfrigérant correspond à la taille de la pièce conformément au tableau 1.
- Les dispositifs de ventilation et les sorties fonctionnent correctement et ne sont pas obstrués.
- Les marquages sur l'équipement sont visibles et lisibles.
- La conduite ou les composants du réfrigérant sont installés dans un endroit où ils ne risquent pas d'être exposés à une substance susceptible de corroder les composants contenant du réfrigérant.

Les vérifications initiales des dispositifs électriques comprennent les éléments suivants.

- Les condensateurs sont déchargés de manière sûre afin d'éviter la formation d'étincelles.
- Qu'aucun composant ou câblage électrique sous tension ne soit exposé lors de la charge, de la récupération ou de la purge du système.
- Qu'il y a une continuité avec la mise à la terre.
- Vérifiez que le câblage n'est pas usé, corrodé ou endommagé de quelque manière que ce soit.

Mesures de sécurité pour les réparations électriques

- Tous les composants électriques utilisés ou remplacés doivent être conformes aux spécifications de Lennox.
- S'il existe un défaut susceptible de compromettre la sécurité, aucune alimentation électrique ne doit être connectée au circuit jusqu'à ce que le problème soit résolu de manière satisfaisante.
- Les composants électriques scellés et les composants à sécurité intrinsèque doivent être remplacés et non réparés.
- Le câblage doit être protégé des vibrations excessives, de la pression, des arêtes vives et d'autres facteurs environnementaux défavorables.

Détection des réfrigérants inflammables

- Des détecteurs de fuites électroniques sont utilisés pour détecter les réfrigérants inflammables, mais leur sensibilité peut être insuffisante ou nécessiter un réétalonnage. (L'équipement de détection doit être étalonné dans une zone exempte de réfrigérant).
- Assurez-vous que le détecteur n'est pas une source potentielle d'incendie.
- L'équipement de détection des fuites est réglé sur un pourcentage de la LII (limite inférieure d'inflammabilité) du réfrigérant et est étalonné en fonction du réfrigérant utilisé ; le pourcentage approprié de gaz (25 % au maximum) est confirmé.

- L'utilisation de détergents contenant du chlore doit être évitée pour le nettoyage, car le chlore peut réagir avec le réfrigérant et corroder les conduites.
- En cas de suspicion de fuite, les flammes nues doivent être retirées.
- Si une fuite est détectée lors du brasage, la totalité du réfrigérant doit être récupérée du produit ou isolée (par exemple à l'aide de vannes d'arrêt). Il ne doit pas être directement rejeté dans l'environnement. De l'azote sans oxygène (OFN) doit être utilisé pour purger le système avant et pendant le processus de brasage.
- L'aire de travail doit être vérifiée à l'aide d'un détecteur de réfrigérant approprié avant et pendant le travail.
- S'assurer que le détecteur de fuites convient à une utilisation avec des réfrigérants inflammables.

Retrait et évacuation

- Lors du retrait du réfrigérant pour l'entretien, il est recommandé de retirer la totalité de la quantité.
- Lors de l'élimination du réfrigérant, il convient de respecter les réglementations locales et nationales ainsi que les meilleures pratiques, notamment ;
  - évacuer;
  - purger le circuit avec du gaz inerte (facultatif pour A2L);
  - évacuer (facultatif pour A2L);
  - rinçage ou purge continu avec du gaz inertelors de l'utilisation de la flamme pour ouvrir le circuit; et
  - ouvrez le circuit.
- Utiliser des bouteilles de récupération appropriées pour le type de réfrigérant.
- Suivre les meilleures pratiques prescrites par l'industrie pour la purge et l'évacuation.
- De l'azote sans oxygène doit être utilisé pour purger le système.

Procédure de chargement

- Suivez les meilleures pratiques de l'industrie en matière de charge de réfrigérant.
- Avant la recharge, le système doit être soumis à un essai de pression avec de l'azote gazeux exempt d'oxygène.
- Veillez à ce qu'il n'y ait pas de contamination des différents fluides frigorigènes lors de la recharge.
- Les bouteilles doivent être maintenues dans une position appropriée, conformément aux instructions.
- Le système de réfrigération doit être mis à la terre avant d'être rechargé.
- Étiquetez le système une fois la charge terminée.
- Faites extrêmement attention à ne pas trop remplir le système de réfrigération.
- Le système doit faire l'objet d'un test d'étanchéité à la fin de la charge avant d'être mis en service.

Mise hors service

- Seuls des professionnels qualifiés et agréés peuvent procéder à la récupération et à la mise hors service des réfrigérants.
- Isolez le système électriquement.
- Tous les équipements de récupération et les bouteilles doivent être conformes aux normes appropriées. Seules les bouteilles approuvées, avec soupapes de surpression, pour le type de réfrigérant doivent être utilisées.
- Récupérez le fluide frigorigène en suivant la procédure standard de l'industrie pour les fluides frigorigènes inflammables.
- Lors de la vidange de l'huile des compresseurs, il faut veiller à ce qu'il n'y ait pas de réfrigérant inflammable dans le compresseur et à ce que le compresseur ne soit pas chaud. Le pétrole doit être manipulé conformément aux réglementations locales et fédérales.
- Après la mise hors service, le système doit être étiqueté indiquant qu'il a été mis hors service. L'étiquette doit être datée et signée. L'étiquette doit indiquer « contient un réfrigérant inflammable ».
- Assurez-vous qu'il y a des étiquettes sur l'équipement indiquant que l'équipement contient un réfrigérant inflammable.
- Le réfrigérant récupéré ne doit pas être mélangé ou réutilisé. Il doit être traité conformément aux réglementations nationales, étatiques et locales.

À propos du système de détection de fluide frigorigène

- Ce système prend en charge une option système accessoires de détection de fluide frigorigène et des contrôles automatiques d'atténuation pour les fuites.
- Lorsqu'une fuite est détectée, le système de détection de fluide frigorigène arrête le compresseur et met le ventilateur des unités intérieures sous tension afin de faire circuler l'air et de disperser le gaz qui s'est échappé, et affiche le code d'erreur.
- Le capteur RDS effectue un auto-test automatique toutes les heures et ne nécessite aucun entretien régulier.
- Le capteur doit être remplacé en fin de vie lorsque le code d'erreur error Code E700 s'affiche.
- Reportez-vous au manuel d'entretien pour obtenir des instructions de remplacement complètes.
- Le capteur RDS ne doit être remplacé que par l'un des capteurs indiqués par Lennox. Le capteur doit être remplacé par un technicien certifié.
- Le contrôleur externe VSTAT10P-1 (vendu comme accessoire) peut être utilisé pour alimenter les ventilateurs extérieurs en respectant la conformité, et pour fermer n'importe quel clapet de zone installé dans les conduits en respectant la conformité.
- Pour que la détection des fuites soit efficace, l'unité doit être alimentée électriquement en tout temps après l'installation, sauf pendant l'entretien.

Procédure d'installation

Étape 1 Recenser et préparer les accessoires

Les accessoires suivants sont fournis avec l'unité intérieure. Nature et quantité peuvent changer en fonction des spécifications.

Manuel de l'utilisateur (1)	Manuel d'installation (1)
Tuyau de bride (1)	Collier flexible (1)
Purge d'isolation (1)	Éponge d'isolation thermique A (1)
Serre-câble (8)	Éponge d'isolation thermique B (1)
Caoutchouc (4)	Éponge d'isolation thermique C (1)
Réducteur (1)	Fil de connexion Wi-Fi 55,12 pouce (1400 mm) (1)
Connecteur de tube (1) MDDD015M6-1P	

Étape 2 Choix du site d'installation

Exigences relatives au lieu d'installation

- Il ne doit pas y avoir d'obstacles à côté des entrée et sortie d'air.
- Fixez l'unité intérieure à un plafond qui puisse supporter son poids.
- Préservez un espace suffisant autour de l'unité intérieure.
- Avant d'installer l'unité intérieure, vérifiez si l'emplacement choisi dispose de possibilités de drainage appropriées.
- L'unité intérieure doit être installée de sorte à ne pas être accessible au public et que ses utilisateurs ne peuvent pas la toucher.
- Un emplacement résistant aux vibrations et non incliné (Si l'unité intérieure est installée sur une structure qui n'est pas solide, elle risque de tomber et d'être endommagée ou de provoquer des blessures).
- Emplacement non exposé à la lumière solaire directe.
- Emplacement où le filtre à air peut être facilement retiré et nettoyé.
- Un endroit où les animaux ne peuvent pas accéder au produit et uriner dessus. De l'ammoniac pourrait être produit.

⚠ AVERTISSEMENT

- Si les appareils contiennent du réfrigérant R-32, la surface de plancher de la pièce où les appareils sont installés, utilisés et stockés doit être supérieure à la surface de plancher minimale définie dans le tableau ci-dessous A [pi²(m²)].

<Tableau 1>

m [lbs(kg)]	Surface minimale requise de la pièce [A, pi²(m²)]			
	Hauteur de référence [h_0, pi(m)]			
	Monté sur le plafond (sans capteur R-32)			
	7,2(2,2)	8,2(2,5)	8,9(2,7)	10,5(3,2)
≤ 4,047(1,836)	aucune restriction de superficie de pièce			
4,049(1,837)	58,7(5,46)	51,7(4,80)	47,9(4,45)	40,4(3,75)
4,18(1,9)	60,8(5,64)	53,5(4,97)	49,5(4,60)	41,8(3,88)
4,40(2,0)	64,0(5,94)	56,3(5,23)	52,1(4,84)	44,0(4,08)
4,85(2,2)	70,4(6,54)	61,9(5,75)	57,3(5,33)	48,4(4,49)
5,29(2,4)	76,7(7,13)	67,5(6,27)	62,5(5,81)	52,8(4,90)
5,73(2,6)	83,1(7,72)	73,2(6,80)	67,7(6,29)	57,2(5,31)
6,17(2,8)	89,5(8,32)	78,8(7,32)	73,0(6,78)	61,6(5,72)
6,61(3,0)	95,9(8,91)	84,4(7,84)	78,2(7,26)	66,0(6,13)
7,05(3,2)	102(9,51)	90,1(8,37)	83,4(7,75)	70,4(6,54)
7,49(3,4)	109(10,1)	95,7(8,89)	88,6(8,23)	74,7(6,94)

7,93(3,6)	115(10,7)	101(9,41)	93,8(8,71)	79,1(7,35)
8,37(3,8)	122(11,3)	107(9,93)	99,0(9,20)	83,5(7,76)
8,81(4,0)	128(11,9)	113(10,5)	104(9,68)	87,9(8,17)
9,25(4,2)	134(12,5)	118(11,0)	109(10,2)	92,3(8,58)
9,70(4,4)	141(13,1)	124(11,5)	115(10,7)	96,7(8,99)
10,14(4,6)	147(13,7)	129(12,0)	120(11,1)	101(9,40)
10,58(4,8)	158(14,7)	135(12,5)	125(11,6)	106(9,80)
11,02(5,0)	172(16,0)	141(13,1)	130(12,1)	110(10,2)
11,46(5,2)	186(17,3)	146(13,6)	135(12,6)	114(10,6)
11,9(5,4)	200(18,6)	155(14,4)	141(13,1)	119(11,0)
12,34(5,6)	215(20,0)	167(15,5)	146(13,6)	123(11,4)
12,78(5,8)	231(21,5)	179(16,6)	153(14,3)	128(11,8)
13,22(6,0)	247(23,0)	192(17,8)	164(15,3)	132(12,3)

m [lbs(kg)]	Surface minimale requise de la pièce [A, pi²(m²)]			
	Hauteur de référence [h_0, pi(m)]			
	Monté sur le plafond (avec capteur R-32)			
	7,2(2,2)	8,2(2,5)	8,9(2,7)	10,5(3,2)
≤ 4,047(1,836)	aucune restriction de superficie de pièce			
4,049(1,837)	58,7(5,46)	51,7(4,80)	47,9(4,45)	40,4(3,75)
4,18(1,9)	60,8(5,64)	53,5(4,97)	49,5(4,60)	41,8(3,88)
4,40(2,0)	64,0(5,94)	56,3(5,23)	52,1(4,84)	44,0(4,08)
4,85(2,2)	70,4(6,54)	61,9(5,75)	57,3(5,33)	48,4(4,49)
5,29(2,4)	76,7(7,13)	67,5(6,27)	62,5(5,81)	52,8(4,90)
5,73(2,6)	83,1(7,72)	73,2(6,80)	67,7(6,29)	57,2(5,31)
6,17(2,8)	89,5(8,32)	78,8(7,32)	73,0(6,78)	61,6(5,72)
6,61(3,0)	95,9(8,91)	84,4(7,84)	78,2(7,26)	66,0(6,13)
7,05(3,2)	102(9,51)	90,1(8,37)	83,4(7,75)	70,4(6,54)
7,49(3,4)	109(10,1)	95,7(8,89)	88,6(8,23)	74,7(6,94)
7,93(3,6)	115(10,7)	101(9,41)	93,8(8,71)	79,1(7,35)
8,37(3,8)	122(11,3)	107(9,93)	99,0(9,20)	83,5(7,76)
8,81(4,0)	128(11,9)	113(10,5)	104(9,68)	87,9(8,17)
9,25(4,2)	134(12,5)	118(11,0)	109(10,2)	92,3(8,58)
9,70(4,4)	141(13,1)	124(11,5)	115(10,7)	96,7(8,99)
10,14(4,6)	147(13,7)	129(12,0)	120(11,1)	101(9,40)
10,58(4,8)	153(14,3)	135(12,6)	125(11,6)	106(9,80)
11,02(5,0)	160(14,9)	141(13,1)	130(12,1)	110(10,2)
11,46(5,2)	166(15,5)	146(13,6)	135(12,6)	114(10,6)
11,90(5,4)	173(16,0)	152(14,1)	141(13,1)	119(11,0)
12,34(5,6)	179(16,6)	158(14,6)	146(13,6)	123(11,4)
12,78(5,8)	185(17,2)	163(15,2)	151(14,0)	128(11,9)
13,22(6,0)	192(17,8)	169(15,7)	156(14,5)	132(12,3)

- m: Charge totale de réfrigérant dans le système
- A: Surface minimale requise de pièce
- Calculé conformément à la norme UL 60335-2-40, annexe GG
- Le capteur de détection des réfrigérants R-32 est un produit en option.

- IMPORTANT : Il est obligatoire de suivre le tableau ci-dessus ou les réglementations fédérales, nationales et/ou locales concernant la surface minimale autorisée pour la charge totale de réfrigérant dans le système.
- La charge réelle de réfrigérant doit correspondre à la taille de la pièce dans laquelle les pièces contenant du réfrigérant sont installées.
- Les dispositifs de ventilation et les sorties d'air doivent fonctionner correctement et ne pas être obstrués.
- Si un circuit frigorifique indirect est utilisé, la présence de réfrigérant dans le circuit secondaire doit être vérifiée.
- Le marquage de l'équipement doit rester visible et lisible. Les marquages et panneaux illisibles seront corrigés.
- Les tuyaux ou composants de réfrigération doivent être installés dans une position où ils ne risquent pas d'être exposés à une substance susceptible de corroder les composants contenant du réfrigérant, à moins que les composants ne soient construits avec des matériaux intrinsèquement résistants à la corrosion ou soient convenablement protégés contre une telle corrosion.

⚠ ATTENTION

- La hauteur d'installation minimale de l'unité intérieure est de 7,2 pieds (2,2 m) pour le plafond.

Procédure d'installation

N'installez pas le mini-split dans les lieux suivants.

- Endroit où se trouvent de l'huile minérale ou de l'acide arsenical. Les parties en résine pourraient prendre feu et entraîner la chute des accessoires ou une fuite d'eau. La capacité de l'échangeur de chaleur peut être réduite ou le mini-split peut être hors service.
- Un endroit exposé à l'huile minérale, à la vapeur d'huile ou une zone de cuisson où il y a des pulvérisations (si l'huile adhère à l'échangeur thermique, une dégradation des performances, des pulvérisations ou une diffusion de condensation peuvent se produire. Si l'huile adhère à un composant en plastique, celui-ci peut se déformer ou être endommagé. De tels problèmes peuvent entraîner une panne du système ou une fuite de réfrigérant.)
- Un endroit avec des diffuseurs aromatiques, de l'aromathérapie, des bougies parfumées ou des parfums, car les produits chimiques peuvent réagir aux matériaux du produit et entraîner une panne du système ou des fuites de réfrigérant.
- L'endroit où un gaz corrosif tel que l'acide sulfurique est généré par le tuyau d'évent ou la sortie d'air.
- La conduite en cuivre ou la conduite de raccordement peuvent se corroder et le réfrigérant peut fuir.
- Un lieu dans lequel une machine émet des ondes électromagnétiques. Le système de commande risque de compromettre le fonctionnement du mini-split.
- Un lieu risquant de contenir du gaz combustible, des fibres de carbone ou des poussières inflammables.
- Lieu où du diluant et de l'essence sont manipulés. Cela comporte un risque de fuite de gaz et, par conséquent, d'incendie.
- Zone proche de sources de chaleur.
- N'utilisez pas l'unité intérieure pour la conservation des aliments, des plantes, de l'équipement et des œuvres d'art. Cela peut entraîner une détérioration de leur qualité.
- N'installez pas l'unité intérieure en cas de problème de drainage.

Exigences d'espace pour l'installation

Normes de détermination de l'espace d'inspection

1 Si le plafond est constitué de dalles posées, il n'est pas nécessaire de prévoir un trou d'inspection.

2 Si le plafond est en plaques de plâtre, le trou d'inspection dépend de la hauteur intérieure du plafond.

  a La hauteur est supérieure à 1,64 pieds (0,5 m) : Seul l'ouverture d'inspection « B » [Inspection de la carte de circuit imprimé] s'applique.

  b La hauteur est inférieure à 1,64 pieds (0,5 m) : « A » et « B » sont appliquées.

  c « A » et « B » sont les espaces d'inspection.

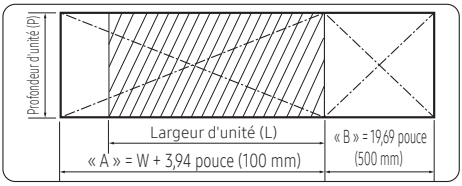

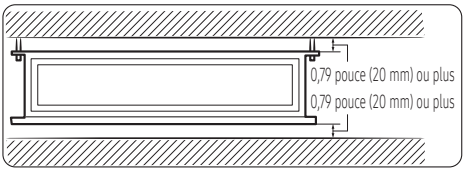

- Il faut disposer de 0,79 pouce (20 mm) ou plus d'espace entre le plafond et le bas de l'unité intérieure. Sinon, le bruit causé par la vibration de l'unité intérieure pourrait déranger l'utilisateur. Quand le plafond est sous le bâti, l'espace d'inspection doit être prévu pour entretenir, nettoyer et réparer l'unité.
- Si vous installez l'unité intérieure de type cassette ou conduit au plafond avec une humidité supérieure à 80%, vous devez appliquer 0,39 pouce (10 mm) supplémentaires de mousse de polyéthylène ou d'une autre isolation avec un matériau similaire sur le corps de l'unité intérieure.

Dimensions de l'unité intérieure

Unité : pouce (mm)

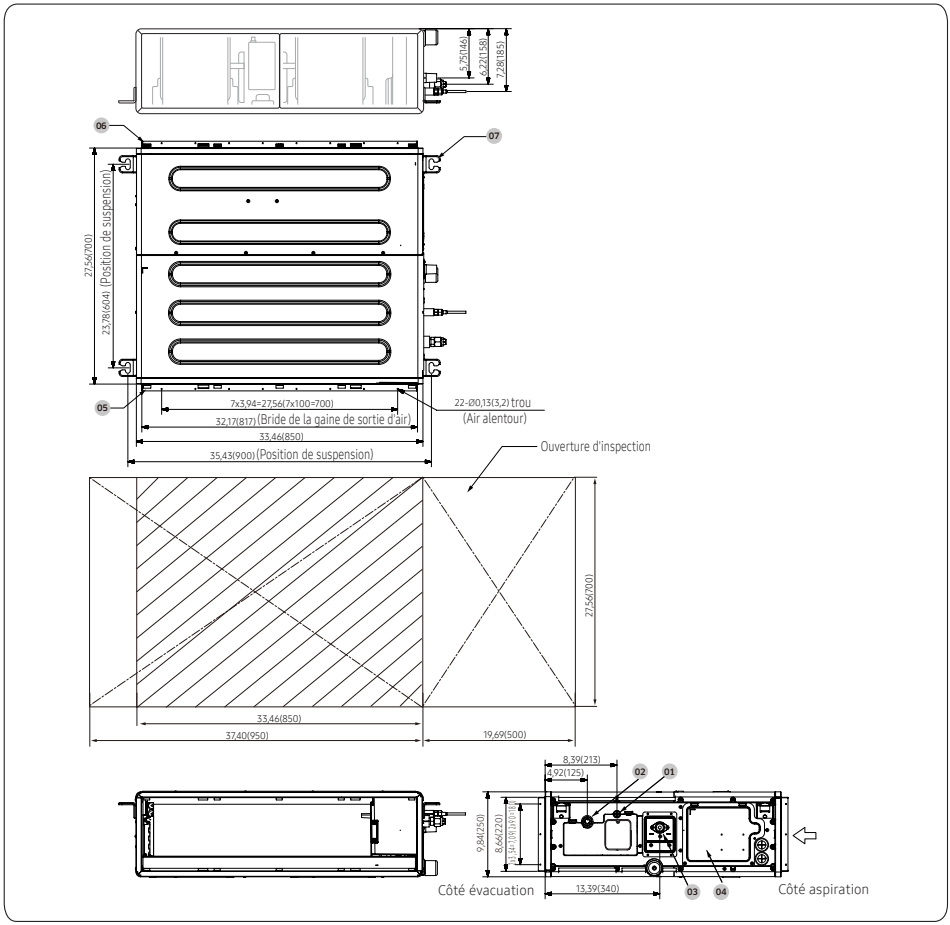

Nº	Nom	Description
01	Connexion du conduit de liquide	Ø1/4 pouce (6,35 mm)
02	Connexion du conduit de gaz	MDDD009M6-1P / MDDD012M6-1P : Ø3/8 pouce (9,52 mm) MDDD015M6-1P / MDDD018M6-1P : Ø1/2 pouce (12,70 mm)
03	Connexion du conduit de vidange	3/4 pouce [OD 1,05 pouce (26,67 mm)]
04	Connexion de l'alimentation électrique	
05	Bride d'évacuation d'air	
06	Bride d'aspiration	
07	Crochet	M8~M10

Procédure d'installation

Étape 3 En option : Isoler le corps de l'unité intérieure

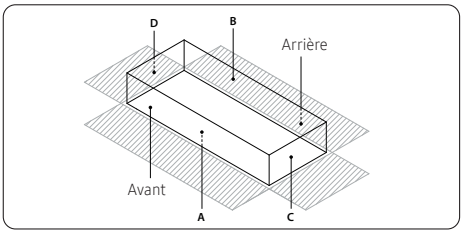

Épaisseur : supérieure à 0,39 pouce(10 mm)

Unité intérieure	MDDD009M6-1P / MDDD012M6-1P MDDD015M6-1P / MDDD018M6-1P
	33,46X27,56X9,84 (850X700X250)
A	33,46X27,56 (850X700)
B	33,46X27,56 (850X700)
C	27,56X9,84 (700X250)
D	27,56X9,84 (700X250)
Avant/Arrière	Isoler l'avant et l'arrière avec le gabarit correct et en même temps lors de l'isolement des gaines d'aspiration et d'évacuation.

Unité : pouce (mm)

REMARQUE

- Isolez l'extrémité de la conduite et certaines zones courbes en utilisant un isolant séparé.
- Isolez les parties de refoulement et d'aspiration en même temps que la gaine de raccordement.
- Si vous installez une unité intérieure de type conduit au plafond avec un taux d'humidité supérieur à 80%, vous devez appliquer 0,39 pouce (10 mm) supplémentaires de mousse de polyéthylène ou d'une autre isolation avec un matériau similaire sur le corps de l'unité intérieure.

Étape 4 Installer l'unité intérieure

Lorsque vous décidez de l'emplacement du mini-split, vous devez tenir comptedes restrictions suivantes.

1 Placez la feuille du modèle sur le plafond à l'endroit où vous voulez installer l'unité intérieure.

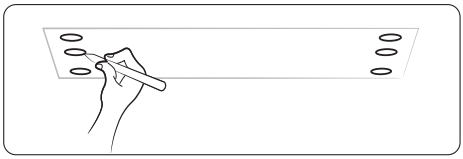

REMARQUE

- Le gabarit étant en papier il peut se rétrécir ou s'élargir légèrement en fonction de la température ou de l'humidité. Pour cette raison, vérifiez les mesures entre les repères avant de percer les trous.

2 Insérez les ancrages à boulons. Utilisez les supports de plafond existants ou construisez un support approprié tel qu'indiqué sur la figure.

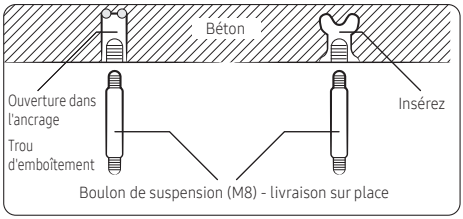

3 Installez les boulons de suspension selon le type de plafond.

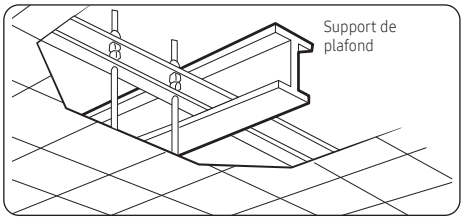

ATTENTION

- S'assurer que le plafond est suffisamment solide pour supporter le poids de l'unité intérieure. Avant d'accrocher le module, testez la résistance de chacun des boulons de suspension.
- Si la longueur du boulon de suspension est supérieure

à 4,92 pieds (1,5m), il est nécessaire de prévenir les vibrations.

- Si cela n'est pas possible, créez une ouverture sur le faux plafond afin de pouvoir l'utiliser pour effectuer les opérations nécessaires sur l'unité intérieure.

4 Visser huit écrous aux boulons de suspension en laissant un espace pour accrocher l'unité intérieure.

REMARQUE

- Vous devez installer les tiges de suspension.

5 Accrochez l'unité intérieure aux boulons de suspension entre deux écrous.

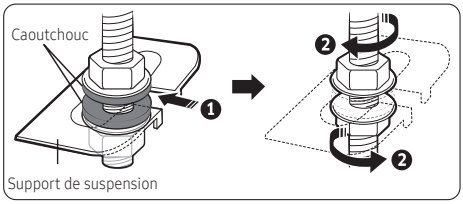

ATTENTION

- La tuyauterie doit être posée et connectée dans le plafond quand vous venez y suspendre l'unité. Si le plafond est déjà construit, mettre la tuyauterie dans la place pour le raccordement à l'unité avant de placer l'unité à l'intérieur du plafond.

6 Visser les écrous pour fixer l'unité.

7 Ajustez le niveau de l'unité à l'aide d'une plaque de mesurage pour tous les 4 côtés.

ATTENTION

- Pour une bonne évacuation des condensats, inclinez de 0,118 pouce (3 mm) le côté gauche ou droit de l'appareil qui sera raccordé au tuyau d'évacuation, comme indiqué sur la figure. Faites une inclinaison si vous souhaitez installer aussi la pompe de drain.

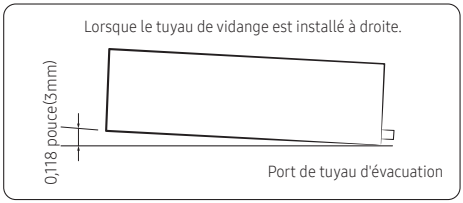

- Lors de l'installation de l'unité intérieure, assurez-vous qu'elle n'est pas inclinée vers l'avant ou l'arrière.

Étape 5 Purger le gaz inerte de l'unité intérieure

En sortie d'usine, l'unité est livrée et réglée en usine avec une précharge d'azote gazeux. Et donc tout le gaz inerte doit être purgé avant de procéder à la connexion de la tuyauterie.

ATTENTION

- Faites attention à ne pas endommager le cache Wi-Fi lorsque vous retirez l'écrou évasé.

Dévissez la conduite de pincement à l'extrémité de chaque conduite de réfrigérant.

Résultat: Tout le gaz inerte s'échappe de l'unité intérieure.

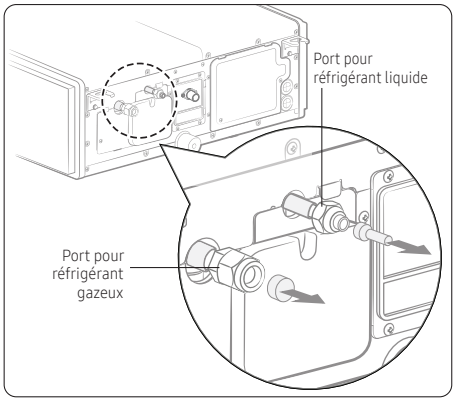

REMARQUE

- Les conceptions et les formes sont susceptibles d'être modifiés en fonction du modèle.
- Pour éviter que de la poussière ou des corps étrangers ne pénètrent dans les conduits pendant l'installation, ne dévissez pas complètement les boulons avant d'être prêt à procéder à la connexion des conduits.

ATTENTION

- Connectez les unités intérieure et extérieure avec des conduits évasés (non fournis). Pour les conduites, utiliser des tuyaux en cuivre isolés, non soudés, dégraissés et désoxydés (type Cu DHP selon ISO 1337 ou UNI EN 12735-1). La pression de fonctionnement dépend des spécifications de l'unité extérieure. Consultez le manuel d'installation de l'unité extérieure.
- Pour le dimensionnement et les limites (différence de hauteur, longueur de ligne, courbure maximale, charge de réfrigérant, etc.) consultez le manuel d'installation de

Procédure d'installation

l'unité extérieure.

- Tous les raccords de réfrigérant doivent être accessibles afin de permettre l'entretien de l'unité ou son démontage complet.
- Si les conduits doivent être brasés, assurez-vous que de l'azote libre d'oxygène (OFN) circule librement dans le système.
- La pression de soufflage de l'azote est de 0,02 ~ 0,05MPa (2,9 à 7,3 psi).

Étape 6 Couper et évaser les tubes

1 Assurez-vous d'avoir les bons outils. (coupe-tube, alésoir, outil à évaser et porte-tube)

2 Si vous souhaitez raccourcir les conduites, coupez-les avec un coupe-conduit, en vous assurant que le bord vif conserve un angle de 90° avec l'axe du conduit. Reportez-vous aux illustrations ci-dessous pour avoir des exemples de bords coupés correctement et incorrectement.

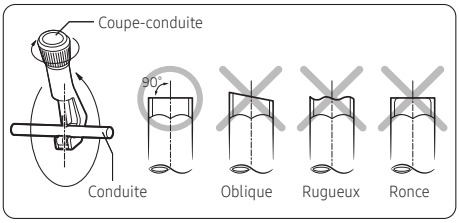

3 Pour prévenir toute fuite de gaz, ébavurez le bord vif du conduit avec un ébavureur.

4 Faites glisser un écrou évasé sur le tuyau et modifiez l'évasement.

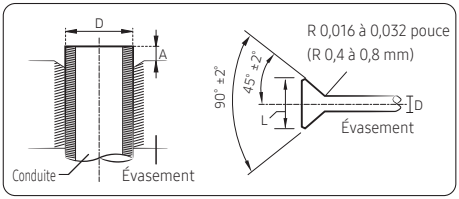

Diamètre extérieur (D)	Profondeur (A)	Dimension de l'évasement (L)
Ø1/4 (6,35)	0,051 (1,3)	0,34~0,36 (8,7~9,1)
Ø3/8 (9,52)	0,071 (1,8)	0,50~0,52 (12,8~13,2)
Ø1/2 (12,70)	0,079 (2,0)	0,64~0,65 (16,2~16,6)
Ø5/8 (15,88)	0,087 (2,2)	0,76~0,78 (19,3~19,7)
Ø3/4(19,05)	0,087 (2,2)	0,93~0,94 (23,6~24,0)

Unité : pouce (mm)

5 Vérifiez que l'évasement est correct en vous référant aux illustrations ci-dessous pour obtenir des exemples d'évasement incorrect.

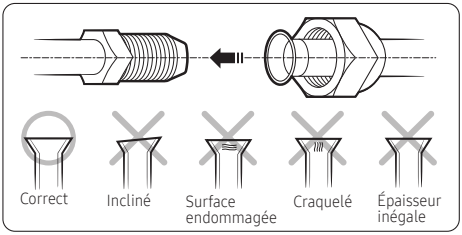

⚠ ATTENTION

- Si les conduits doivent être brasés, assurez-vous que de l'azote libre d'oxygène (OFN) circule librement dans le système.
- La pression de soufflage de l'azote est comprise entre 0,02 et 0,05 MPa.

Étape 7 Raccordement des conduites d'assemblage aux conduites de réfrigérant

Le mini-split possède deux conduites de réfrigérant de diamètre différent :

- Le plus petit est pour le liquide réfrigérant
- Le plus grand pour le gaz réfrigérant.
- L'intérieur du tuyau en cuivre doit être propre et exempt de poussière

1 Enlevez les bouchons de protection des tubes et raccordez les tubes d'assemblage entre eux, en serrant les écrous d'abord à la main puis avec une clef dynamométrique, la clé de serrage appliquant la force suivante.

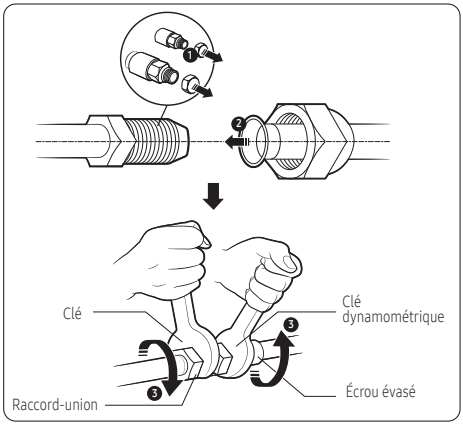

Diamètre extérieur		Couple	
mm	pouce	N•m	lbf.ft
Ø6,35	1/4	14 à 18	10,3 à 13,3
Ø9,52	3/8	34 à 42	25,1 à 31,0
Ø12,70	1/2	49 à 61	36,1 à 45,0
Ø15,88	5/8	68 à 82	50,2 à 60,5
Ø19,05	3/4	100 à 120	73,8 à 88,5

(1 N•m=10 kgf•cm)

REMARQUE

- S'il faut raccourcir les conduits, voir la page 14, **Étape 6 Couper et évaser les conduites**
- Serrez les écrous aux couples spécifiés. S'ils sont trop serrés, les écrous pourraient être cassés et le réfrigérant pourrait fuir.

2 Assurez-vous de disposer d'un isolant suffisamment épais pour couvrir le conduit réfrigérant, protéger l'eau de condensation qui à l'extérieur de la conduite s'écoule sur le sol, et améliorer ainsi l'efficacité de l'unité.

3 Coupez tout excédent de mousse d'isolation.

4 Veillez à ce qu'il n'y ait ni fissures ni vagues sur la zone pliée.

5 Il serait nécessaire de doubler l'épaisseur de l'isolant [0,39 pouce (10 mm) ou plus] pour éviter la condensation même sur l'isolant lorsque la zone d'installation est chaude et humide.

6 N'utilisez pas de joints ou d'extensions pour les conduites qui relient les unités intérieure et extérieure. Les seuls raccordements autorisés sont ceux pour lesquels les modules sont conçus.

⚠ ATTENTION

- Faites attention à ne pas endommager le cache Wi-Fi lorsque vous retirez l'écrou évasé.

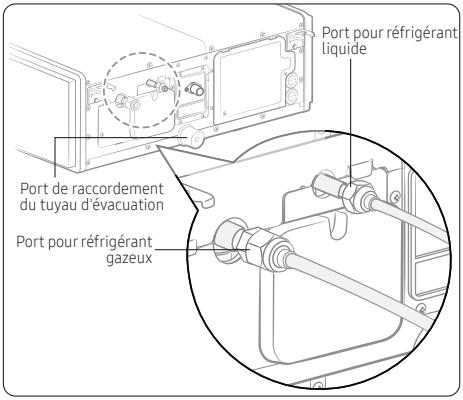

REMARQUE

- Les conceptions et la forme sont sujettes à modification selon le modèle.

Étape 8 Réaliser le test de fuite de gaz

Pour identifier d'éventuelles fuites de gaz dans l'unité intérieure, inspectez la zone de raccordement de chaque conduite de réfrigérant à l'aide d'un détecteur de fuites pour le R-32.
Avant de faire le vide et de faire circuler le gaz réfrigérant, pressurisez l'ensemble du système avec de l'azote (à l'aide d'une bouteille munie d'un détendeur) à une pression de 4,0 MPa (580,0 psi) (manomètre) afin de détecter immédiatement les fuites au niveau des raccords de réfrigérant.
Faites le vide pendant 15 minutes et pressurisez le système avec de l'azote.

Procédure d'installation

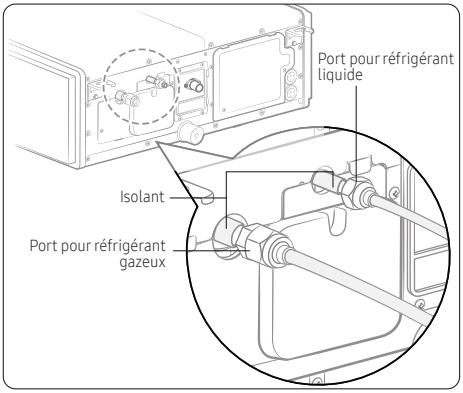

Étape 9 Isoler les conduites de réfrigérant

Une fois que vous avez vérifié qu'il n'y a pas de fuite dans le système, vous pouvez isoler les conduits et le tuyau de vidange.

1 Pour éviter les problèmes de condensation, placez du caoutchouc acrylonitrile butadiène séparément autour de chaque conduite de réfrigérant.

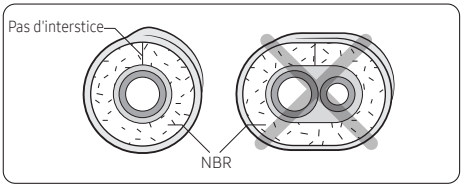

REMARQUE

- Toujours orienter vers le haut les joints des conduits.

2 Enroulez du ruban isolant autour des conduites et du tuyau d'évacuation pour éviter de trop comprimer l'isolant.

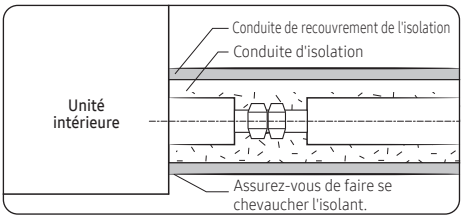

⚠ ATTENTION

- Veillez à ce que l'isolation soit bien enveloppée et ne présente aucun espace vide.

3 Terminez en enroulant la couche d'isolant autour de la tuyauterie restante qui conduit à l'unité extérieure.

4 Les conduits et câbles électriques qui connectent l'unité intérieure à l'unité extérieure doivent être fixés au mur avec les goulottes appropriées.

⚠ ATTENTION

- Assurez-vous que tous les raccordements de réfrigérant soient accessibles pour un entretien et un détachement aisés.
- Positionnez l'isolant et utilisez l'adhésif pour les liaisons de façon à empêcher l'humidité d'y pénétrer.
- Entourez les conduits réfrigérants exposés au rayonnement solaire extérieur avec une couche d'isolant.
- Positionnez les conduits réfrigérants en évitant que l'isolant ne soit moins épais sur les parties courbées ou au niveau des fixations.
- Ajoutez de l`isolation supplémentaire si la plaque d`isolation devient plus mince.

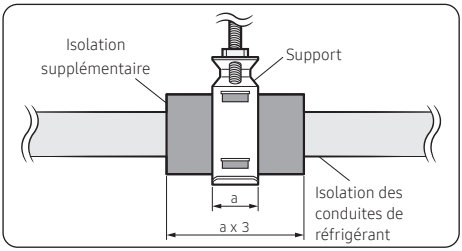

5 Sélectionnez l'isolation de la conduite de réfrigérant.

- Isoler le conduit de gaz réfrigérant et de liquide réfrigérant, en tenant compte de l'épaisseur d'isolant qui doit être différente en fonction du diamètre du conduit.
- Normes : Température intérieure de moins de 86 °F(30 °C), avec une humidité de 85%. Pour une installation dans un environnement très humide, utilisez un isolant d'une épaisseur d'un degré supérieure à celle de référence dans le tableau ci-dessous. Si l'installation se fait dans un environnement défavorable, utilisez un produit plus épais.
- La température de résistance à la chaleur de l'isolateur doit être supérieure à 248 °F (120 °C).

Conduite	Diamètre extérieur		Nature de l'isolation (Refroidissement, Chauffage)				Remarques
			Généralité [86 °F(30 °C), 85 %]		Humidité élevée [86 °F(30 °C), plus de 85%]		
			EPDM, NBR				
	mm	pouce	mm	pouce	mm	pouce	
Conduit de liquide	6,35~9,52	1/4~3/8	9	3/8	9	3/8	La température interne est supérieure à 248 °F(120 °C)
	12,7~50,80	1/2~2	13	1/2	13	1/2	
Conduit de gaz	6,35	1/4	13	1/2	19	3/4	
	9,52~25,4	3/8~1	19	3/4	25	1	
	28,58~44,45	1 1/8~1 3/4	19	3/4	32	1 1/4	
	50,8	2	25	1	38	1 1/2	

- Quand vous installez de l'isolant dans les endroits et sous les conditions ci-dessous, utilisez le même isolant que pour les conditions d'humidité élevée.

‹Condition géographique›
Les endroits à forte humidité tels que les rivages, les sources d'eau chaude, les bords de lacs ou de rivières et les crêtes (lorsqu'une partie du bâtiment est recouverte de terre et de sable).
‹Condition de destination›
Plafond de restaurant, sauna, piscine etc.
‹Condition de la construction du bâti›
Plafonds fréquemment exposés à l'humidité et réfrigération pas couverte. Par exemple, des conduites installées dans un couloir d'un dortoir et d'un studio ou à proximité d'une sortie qui s'ouvre et se ferme fréquemment. Endroits (où sont installés les conduits) qui restent très humides par manque de ventilation.

Procédure d'installation

Étape 10 Installer le tuyau de vidange et la conduite de vidange

1 Insérer le tuyau de vidange fourni aussi loin que possible sur la sortie de connexion.

2 Fixez le collier de serrage comme montré dans le dessin.

Comme indiqué sur la figure, serrez le collier du tuyau de vidange.

3 Entourez le collier métallique et le tuyau de vidange à isoler avec le large manchon étanche fourni et fixez-le avec des colliers de serrage.

4 Isolez l'ensemble de la tuyauterie de vidange du bâti (installée sur place).
Si le tuyau de vidange ne peut pas être installé avec une pente suffisante, fixer le tuyau au moyen d'un conduit de drainage (installé sur place).

5 Poussez le tuyau de vidange vers le haut pour l'isoler lors du raccordement du tuyau de vidange à la prise de vidange.

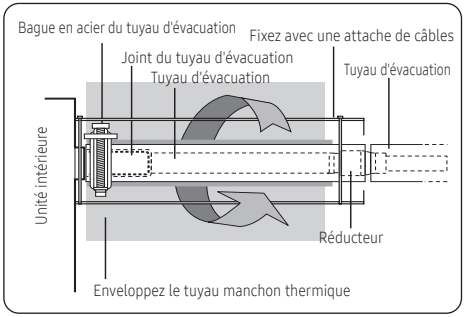

Avec la pompe de vidange

1 Le tuyau d'évacuation doit être installé à moins de 11,81 pouce (300mm) à 21,65 pouce (550mm) du tuyau flexible, et abaissé de 0,79 pouce (20mm) ou plus.

2 Installez la conduite d'évacuation horizontale et la conduite en cuivre à une inclinaison d'au moins 1/100, et fixez un crochet de boulon à filetage complet tous les 39,37 à 59,05 pouce (1 à 1,5 m) le long de la conduite pour la maintenir en place.

3 Installez l'aspirail dans le tuyau d'évacuation horizontal pour empêcher que l'eau coule derrière l'unité intérieure.

- Placez le tuyau d'évacuation à une hauteur de 11,81 à 21,65 pouce (300 à 550 mm), à moins de 11,81 pouce (300 mm) du tuyau d'évacuation, et installez-le avec une chute d'au moins 0,79 pouce (20 mm).
- Si la pente de la conduite d'évacuation horizontale est inférieure à 1/100, installez un évent d'une hauteur d'au moins 7,87 pouce (200 mm) ou un évent anti-refoulement à chaque entrée de la conduite d'évacuation, afin d'assurer un écoulement régulier des condensats.
- Si la pente de la conduite d'évacuation est inférieure à 1/100 et qu'aucun évent n'est installé, le mini-split ne fonctionnera pas correctement car le condensat ne sera pas évacué.
- Si un évent d'une hauteur inférieure à 7,87 pouce (200 mm) ou un évent sans dispositif anti-refoulement est installé, la conduite d'évacuation peut se boucher et provoquer des fuites d'eau par l'évent.

REMARQUE

- Il n'est peut-être pas nécessaire de l'installer si la conduite d'évacuation horizontale présente une pente adéquate.

4 Le tuyau flexible ne doit pas être installé en position haute, car il peut provoquer un retour d'eau vers l'unité intérieure.

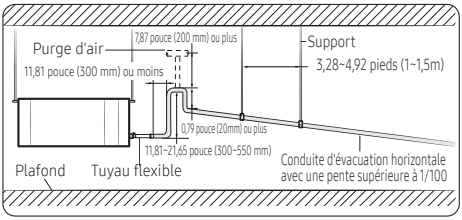

Évacuation centralisée avec pompe de vidange

REMARQUE

- Si un conduit de drainage partagé est installé, référez-vous au schéma de montage ci-dessous.

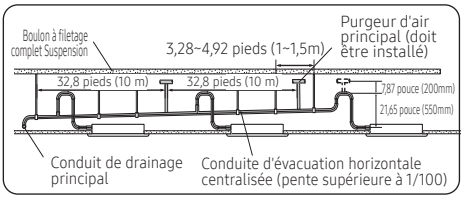

- Si 3 unités ou plus sont installées, installez un évent d'air principal devant l'unité intérieure la plus éloignée de la conduite d'évacuation principale.
- Pour empêcher le retour de l'eau vers les unités intérieures, installez un évent individuel d'aération en haut de chaque unité intérieure.
  - Les évents d'aération doivent être en forme de T ou 7 pour empêcher l'entrée de la poussière ou des substances étrangères.
  - Il n'est peut-être pas nécessaire d'installer un évent si la conduite d'évacuation horizontale présente une pente adéquate.

① Si le tuyau d'évacuation horizontal centralisé mesure 32,8 pieds (10 m) ou plus, installez un évent tous les 32,8 pieds (10 m).
  - Si la conduite d'évacuation horizontale centralisée est plus courte que 32,8 pieds (10 m), installez une bouche d'aération devant l'unité intérieure, le plus loin possible de la conduite d'évacuation principale.

② Installez le tuyau d'évacuation horizontal centralisé à une inclinaison d'au moins 1/100, et fixez un crochet à boulon à filetage complet tous les 3,28 à 4,92 pieds (1 à 1,5 m) le long de la conduite pour le maintenir en place.
  - Si la pente de la conduite d'évacuation horizontale centralisée est inférieure à 1/100, installez un évent d'une hauteur d'au moins 7,87 pouce (200 mm) ou un évent anti-refoulement à chaque entrée de la conduite d'évacuation, afin d'assurer un écoulement régulier des condensats.
  - Si la pente de la conduite d'évacuation horizontale centralisée est inférieure à 1/100 et qu'aucun évent n'est installé, le mini-split risque de ne pas fonctionner correctement car le condensat n'est pas évacué.
  - Si un évent d'une hauteur inférieure à 7,87 pouce (200 mm) ou un évent sans fonction anti-refoulement est installé, le tuyau d'évacuation peut se boucher, provoquant le reflux du condensat à travers l'évent.

Étape 11 Effectuer le test de drainage

Préparer environ 2 litres d'eau.

1 Versez de l'eau dans le bac de l'unité intérieure comme indiqué sur la figure.
2 Confirmez que l'eau coule à travers le tuyau de vidange.

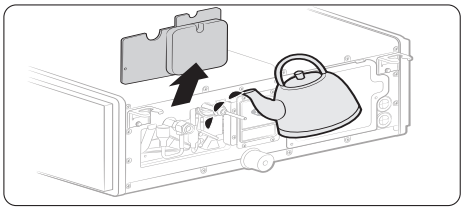

※ Les conceptions et la forme sont sujettes à modification selon le modèle.

3 Confirmez que l'eau coule à travers le tuyau de vidange.
4 Lorsque la pompe de vidange est installée, faites fonctionner l'appareil en mode refroidissement et vérifiez le pompage de la pompe de vidange.
5 Vérifiez la présence de gouttes d'eau à l'extrémité de la conduite d'évacuation.
6 Assurez-vous qu'il n'y a pas de fuite d'eau provenant du drainage.
7 Réinstallez le cache latéral.

Procédure d'installation

Étape 12 Facultative: Installation d'un contrôleur externe

Accessoires (contrôleur externe: VSTAT10P-1)

Contrôleur externe	Boîtier PCB
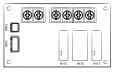	
Faisceau de câbles (4P)	**Faisceau de câbles (2P)**
Vis	
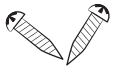	

1 Fixez le boîtier avec des boulons sur le côté de la boîte de commande dans l'unité intérieure. (Voir l'image).

2 Fixez le circuit imprimé du contrôleur externe sur le boîtier de commande de l'unité intérieure.

3 Connectez les fils du harnais.

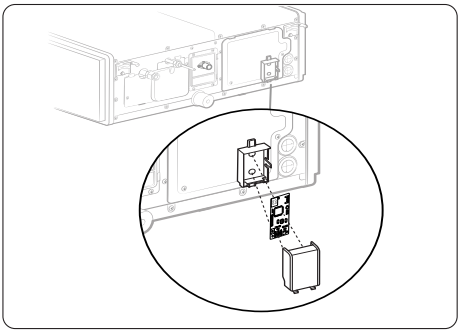

Travaux de câblage

Sélection du terme de l'anneau comprimé

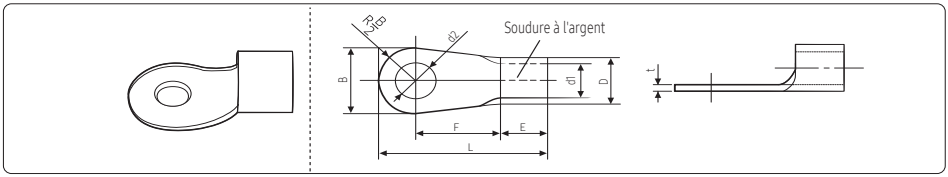

Dimensions nominales pour le câble [pouce²(mm²)]		0,002 (1,5)		0,003 (2,5)		0,006 (4)
Dimensions nominales pour la vis [pouce (mm)]		0,15 (4)	0,15 (4)	0,15 (4)	0,15 (4)	0,15 (4)
B	Dimension standard [pouce (mm)]	0,25 (6,6)	0,31 (8,0)	0,25 (6,6)	0,33 (8,5)	0,37 (9,5)
	Tolérance [pouce (mm)]	±0,007 (±0,2)		±0,007 (±0,2)		±0,007 (±0,2)
D	Dimension standard [pouce (mm)]	0,13 (3,4)		0,16 (4,2)		0,22 (5,6)
	Tolérance [pouce (mm)]	+0,011 (+0,3) -0,007 (-0,2)		+0,011 (+0,3) -0,007 (-0,2)		+0,011 (+0,3) -0,007 (-0,2)
d1	Dimension standard [pouce (mm)]	0,06 (1,7)		0,09 (2,3)		0,13 (3,4)
	Tolérance [pouce (mm)]	±0,007 (±0,2)		±0,007 (±0,2)		±0,007 (±0,2)
E	Min : [pouce (mm)]	3/16 (4,1)		1/4 (6)		1/4 (6)
F	Min : [pouce (mm)]	1/4 (6)		1/4 (6)		1/4 (6)
L	Max. [pouce (mm)]	5/8 (16)		3/4 (17,5)		3/4 (20)
d2	Dimension standard [pouce (mm)]	0,16 (4,3)		0,16 (4,3)		0,16 (4,3)
	Tolérance [pouce (mm)]	+0,007 (+0,2) 0 (0)		+0,007 (+0,2) 0 (0)		+0,007 (+0,2) 0 (0)
t	Min : [pouce (mm)]	0,02 (0,7)		0,03 (0,8)		0,035 (0,9)

Étape 13 Connecter les câbles d'alimentation et de communication

⚠ ATTENTION

- Rappelez-vous de toujours connecter les conduites de réfrigérants avant de mettre en œuvre les connexions électriques. Lorsque vous déconnectez le système, débranchez toujours les câbles électriques avant de débrancher les tuyaux de réfrigérant.

⚠ ATTENTION

- Raccordez toujours le mini-split au système de mise à la terre avant d'effectuer les raccordements électriques. Placer un œillet à sertir à l'extrémité de chaque câble.

L'unité intérieure est alimentée par l'unité extérieure au moyen d'un câble de raccordement H05RN-F (60245 / IEC57) (ou un modèle plus puissant), avec une isolation en caoutchouc synthétique et une gaine en polychloroprène (néoprène), conformément aux exigences spécifiées dans la norme EN 60335-2-40.

1. Replacez les vis sur le tableau électrique et repositionnez la plaque de protection.
2. Faites passer le câble d'alimentation par le côté de l'unité intérieure et connectez le câble aux borniers conformément au dessin ci-dessous.
3. Faites passer l'autre extrémité du câble jusqu'à l'unité extérieure à travers le plafond et le trou percé dans le mur.
4. Replacez la plaque de protection du tableau de raccordement, et prenez soin de serrer les vis.

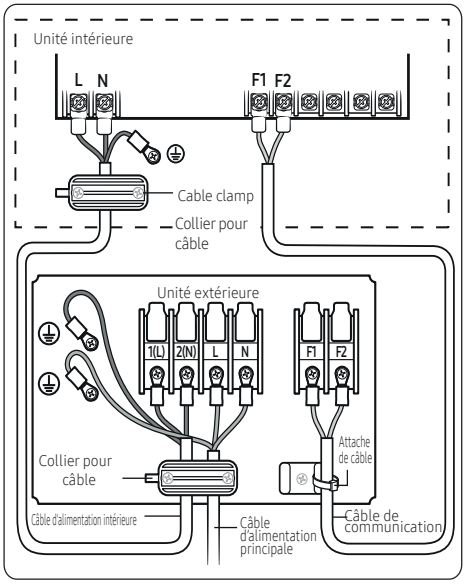

REMARQUE

- Le bornier de l'unité extérieure peut être différent du schéma en fonction du modèle. Referez-vous au manuel de l'unité extérieure pour configurer le bornier de l'unité extérieure.

Source d'alimentation intérieure		
Câble d'alimentation	Max/ Min (V)	Câble d'alimentation intérieure
208 à 230 V, 60 Hz	±10 %	AWG14↑, 3 câbles
Câble de communication		
AWG18↑, 2 fils		

Procédure d'installation

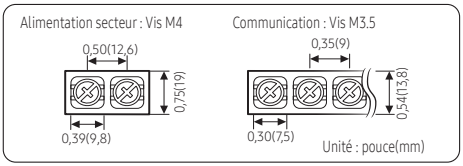

Couple de serrage lbf.ft (kgf • cm)	
M3.5	0,58 à 0,87 (8,0 à 12,0)
M4	0,87 à 1,30 (12,0 à 18,0)
• 1 N/m = 10 kgf/cm	

- Les câbles d'alimentation utilisés pour les appareils extérieurs ne doivent pas être plus légers que les câbles flexibles avec gaine en polychloroprène.
  -Désignation du code

[monophasé] CEI : 60245 CEI 57 / CENELEC : Classe H05RN-F ou plus

- Veillez à faire passer le câble d'alimentation et le câble de communication dans le conduit électrique comme indiqué sur l'image.

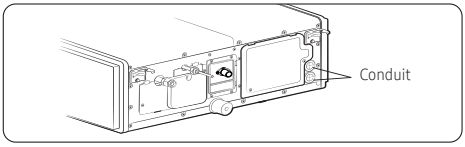

⚠ ATTENTION

- Assurez-vous de ne pas mettre votre doigt dans le conduit.
- Puisqu'elle est alimentée par une source d'énergie extérieure, référez-vous au manuel d'installation de l'unité extérieure pour ce qui est de L'ALIMENTATION PRINCIPALE.

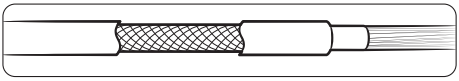

⚠ ATTENTION

- Lorsque vous installez l'unité intérieure dans une salle informatique ou une salle de serveurs, utilisez un câble de communication à double blindage (ruban d'aluminium / tresse polyester + cuivre) de type FROHH2R ou LiYCY.

Étape 14 Paramétrez les fonctions complémentaires de la contrôleur câblé

Volume d'air automatique

La fonction de volume d'air automatique doit être effectuée pour chaque module intérieur avec la contrôleur câblé attachée.

Grâce à son moteur BLDC, vous pouvez régler la vitesse de ventilation de l'unité intérieure en fonction des conditions d'installation.

Si la gaine est longue et que la pression statique externe est élevée, ou si la gaine est courte et que la pression statique externe est faible, le volume d'air automatique ajustera automatiquement le débit d'air d'alimentation au débit d'air de base. Appuyez sur le bouton [>] pour accéder à l'écran de réglage automatique du volume d'air.

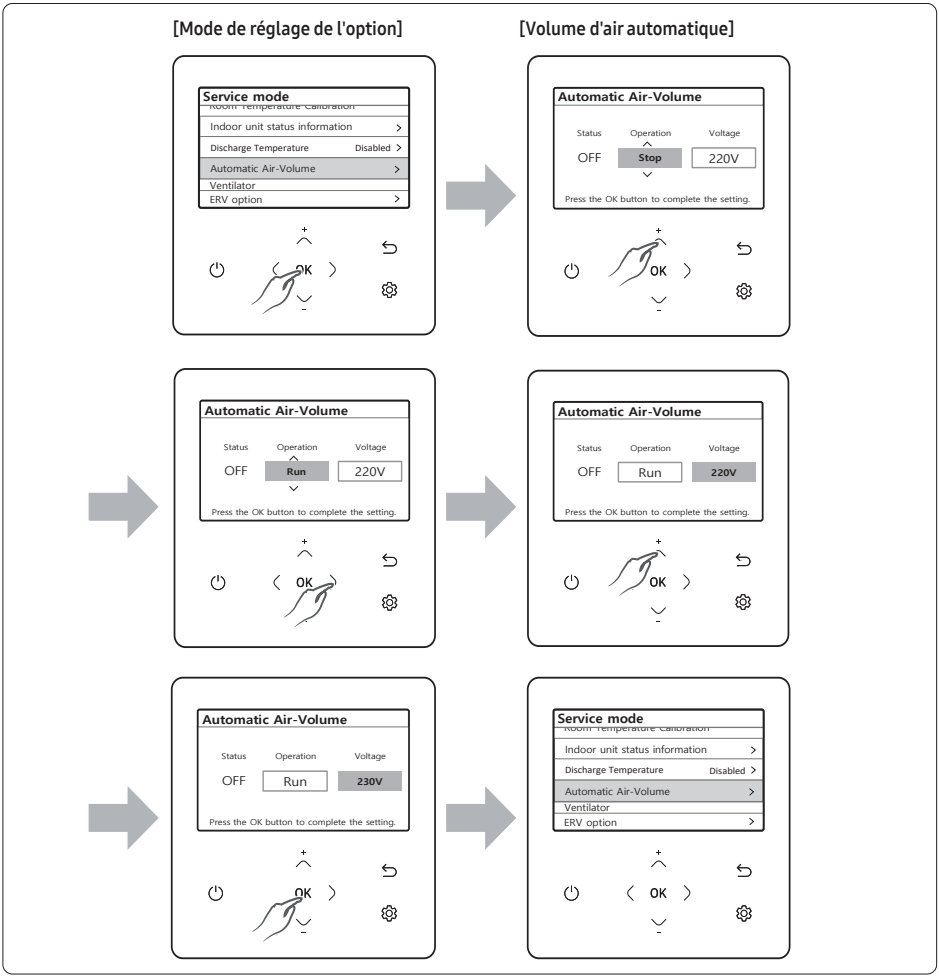

Procédure d'installation

Réglage de la pression statique externe (E.S.P) pour moteur de contrôle monophasé

Grâce à son moteur à commande par phase, vous pouvez régler la vitesse du ventilateur de l'unité intérieure en fonction des conditions d'installation. Si la pression statique externe est élevée pour que le conduit soit plus long ou si la pression statique externe est faible pour que le conduit soit plus court, réglez la vitesse du ventilateur en vous référant au tableau suivant.

Modèle		MDDD009M6-1P
Pression statique		Code de l'option pour l'unité intérieure
inWg	mmAq	
0,10≤Ps≤0,20	2,5≤Ps≤5,0	01B3FC-1C50D3-271A23-370000
0,20<Ps≤0,30	5,0<Ps≤7,5	01B3FC-1C5466-271A23-370000
0,30<Ps≤0,40	7,5<Ps≤10,0	01B3FC-1C54D9-271A23-370000
0,40<Ps≤0,50	10,0<Ps≤12,5	01B3FC-1C582C-271A23-370000
0,50<Ps≤0,60	12,5<Ps≤15,0	01B3FC-1C5970-271A23-370000

Modèle		MDDD012M6-1P
Pression statique		Code de l'option pour l'unité intérieure
inWg	mmAq	
0,10≤Ps≤0,20	2,5≤Ps≤5,0	01B3FC-1C5404-272328-370000
0,20<Ps≤0,30	5,0<Ps≤7,5	01B3FC-1C5477-272328-370000
0,30<Ps≤0,40	7,5<Ps≤10,0	01B3FC-1C54EA-272328-370000
0,40<Ps≤0,50	10,0<Ps≤12,5	01B3FC-1C583D-272328-370000
0,50<Ps≤0,60	12,5<Ps≤15,0	01B3FC-1C5981-272328-370000

Modèle		MDDD015M6-1P
Pression statique		Code de l'option pour l'unité intérieure
inWg	mmAq	
0,10≤Ps≤0,20	2,5≤Ps≤5,0	01B3FC-1C5435-272C34-370000
0,20<Ps≤0,30	5,0<Ps≤7,5	01B3FC-1C5488-272C34-370000
0,30<Ps≤0,40	7,5<Ps≤10,0	01B3FC-1C54FB-272C34-370000
0,40<Ps≤0,50	10,0<Ps≤12,5	01B3FC-1C584E-272C34-370000
0,50<Ps≤0,60	12,5<Ps≤15,0	01B3FC-1C5992-272C34-370000

Modèle		MDDD018M6-1P
Pression statique		Code de l'option pour l'unité intérieure
inWg	mmAq	
0,10≤Ps≤0,20	2,5≤Ps≤5,0	01B3FC-1C5456-27343C-370000
0,20<Ps≤0,30	5,0<Ps≤7,5	01B3FC-1C5499-27343C-370000
0,30<Ps≤0,40	7,5<Ps≤10,0	01B3FC-1C580C-27343C-370000
0,40<Ps≤0,50	10,0<Ps≤12,5	01B3FC-1C585F-27343C-370000
0,50<Ps≤0,60	12,5<Ps≤15,0	01B3FC-1C59A3-27343C-370000

REMARQUE

- représente la gamme de pression statique externe (E.S.P) des réglages d'usine.
  Vous n'avez pas besoin de régler la vitesse du ventilateur séparément si la pression statique externe du lieu d'installation est dans la plage . Lorsqu'elle est hors de , entrez le code de l'option appropriée.
- Si vous introduisez un code inapproprié, une erreur peut se produire ou bien le mini-split est hors service. Le code de l'option doit être entré correctement par un spécialiste ou un agent de maintenance.

Réglage FACILE

Si l'on souhaite un débit d'air de refroidissement et de chauffage plus important, ou si l'on souhaite un fonctionnement plus silencieux, le mini-split peut être réglé pour le confort.

Le débit d'air de l'unité intérieure pour les modes haut, moyen et bas augmente ou diminue de +2 ~ -2 pas avec la contrôleur câblé.

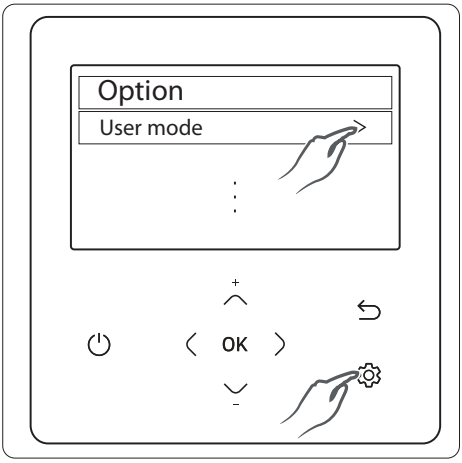

1 Appuyez sur le bouton ⚙.
(Menu principal) s'affiche et vous pouvez appuyer sur les boutons [∧]/[∨] pour sélectionner le mode User (Utilisateur).

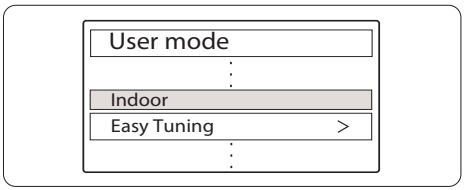

2 Appuyez sur les boutons [∧]/[∨] pour compléter le Réglage simple.

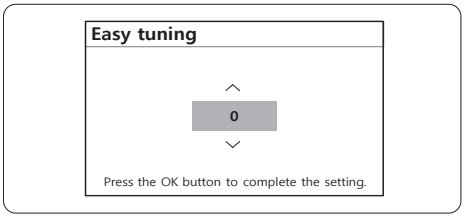

3 Appuyez sur les boutons [∧]/[∨] pour sélectionner le réglage de la valeur de réglage facile (-2,-1,0,1,2).

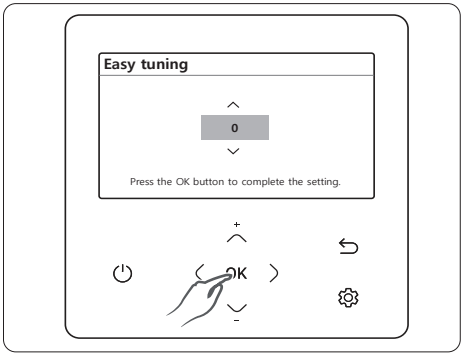

4 Appuyez sur les boutons OK pour compléter le Réglage simple.

REMARQUE

- Valeur de réglage facile
  - Valeur par défaut : 0,reflétant la valeur de l'état de l'unité intérieure.
  - Portée:-2-+2 (unité:1)
- Appuyez sur le bouton ⮌ à tout moment lors de la configuration pour sortir sans réglage.
- Lorsque le débit d'air est réduit à l'aide d'Easy Tuning (Réglage facile), il est possible que les performances du système soient réduites.

Procédure d'installation

Étape 15 Réglage du code d'option de l'unité intérieure à l'aide de la contrôleur câblé

Pour paramétrer le code option de l'unité intérieure, utilisez la contrôleur câblé et suivez les instructions ci-dessous.

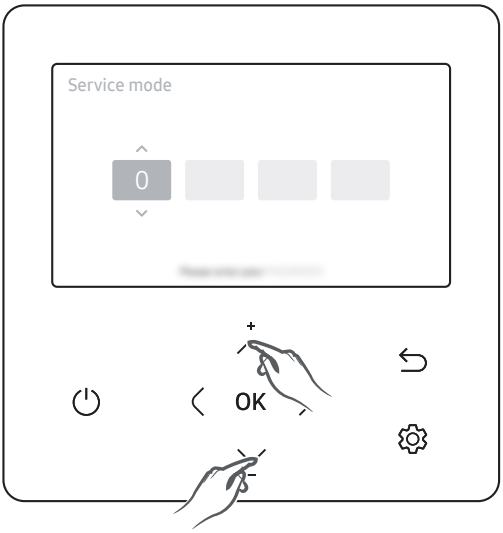

1 Si vous souhaitez utiliser les différentes fonctions supplémentaires de votre Contrôleur câblé, appuyez simultanément sur les boutons ︿ et ﹀ pendant plus de 3 secondes.
   - L'écran de saisie du mot de passe apparaît.

2 Entrez le mot de passe « 0202 », puis appuyez sur le bouton OK.
   - L'écran des paramètres du mode installation/maintenance apparaît.

3 Consultez la liste des fonctions supplémentaires de la contrôleur câblé à la page suivante, puis sélectionnez le menu d'options du produit.
   - Une fois que vous avez accédé à l'écran des réglages, le réglage actuel apparaît.
   - Référez-vous au tableau pour le réglage des données.
   - À l'aide des boutons ︿ / ﹀, modifiez les paramètres et appuyez sur le bouton 〉 pour passer au paramètre suivant.
   - Appuyez sur le bouton OK pour enregistrer le nouveau réglage.
   - Appuyez sur le bouton ⮌ pour passer à l'écran d'accueil.

REMARQUE

- Lors de la configuration des données, vous pouvez appuyer sur le bouton ⮌ pour accéder à l'écran d'accueil après avoir vérifié l'état de sauvegarde sur un écran contextuel.

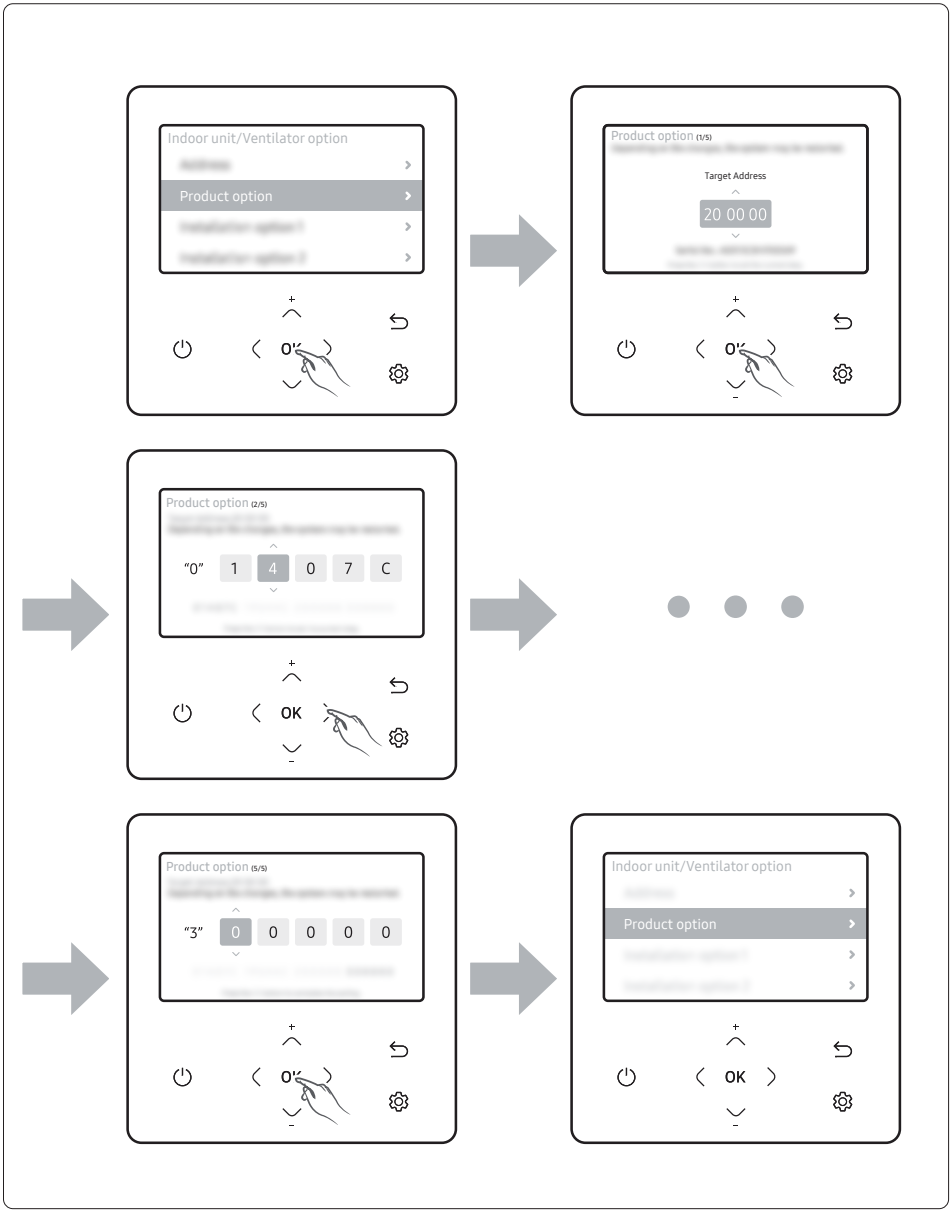
Indoor unit/Ventilator option
Product option
Product option (1/5)
Target Address
20 00 00
Product option (2/5)
"0"
1
4
0
7
C
OK
Product option (5/5)
"3"
0
0
0
0
0
Indoor unit/Ventilator option
Product option
OK

Procédure d'installation

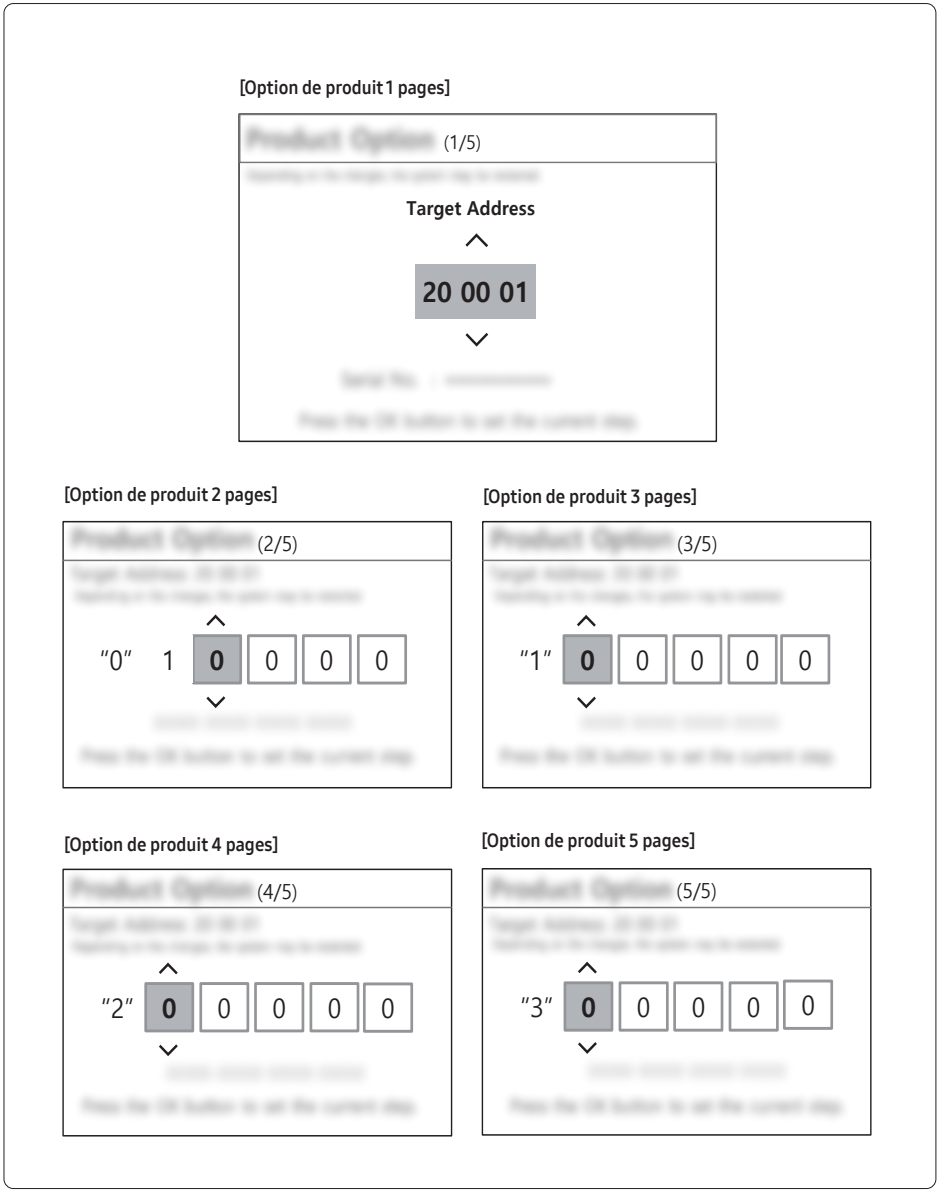

SEG1	SEG2	SEG3	SEG4	SEG5	SEG6
0	✳	✳	✳	✳	✳

Numéro de page

SEG7	SEG8	SEG9	SEG10	SEG11	SEG12
1	✳	✳	✳	✳	✳

Numéro de page

SEG13	SEG14	SEG15	SEG16	SEG17	SEG18
2	✳	✳	✳	✳	✳

Numéro de page

SEG19	SEG20	SEG21	SEG22	SEG23	SEG24
3	✳	✳	✳	✳	✳

Numéro de page

⚠ ATTENTION

- Le code option ne sera pas appliqué si vous n'appuyez pas sur le bouton OK .
- Le réglage du code d'option de l'unité intérieure n'est possible qu'à partir de la contrôleur principale. Vous ne pouvez vérifier le code d'option de l'unité intérieure que dans la contrôleur câblé secondaire.
- Le réglage du code d'option d'une unité intérieure n'est possible que lorsqu'une seule unité intérieure est connectée. Si plus de 2 unités intérieures sont connectées, vous ne pouvez vérifier que le code d'option de l'unité intérieure principale.

Procédure d'installation

Étape 16 Réglage des adresses des unités intérieures et des options d'installation à l'aide de la contrôleur câblé

Réglez l'adresse de l'unité intérieure et l'option d'installation à l'aide de la contrôleur. Réglez chaque option séparément car vous ne pouvez pas définir le réglage ADDRESS et l'option de réglage d'installation de l'unité intérieure simultanément. Vous devez régler deux fois lorsque vous réglez l'adresse de l'unité intérieure et l'option d'installation.

Réglage de l'adresse de l'unité intérieure

1 Si vous souhaitez utiliser les différentes fonctions supplémentaires de votre Contrôleur câblé, appuyez simultanément sur les boutons ⌃ et ⌄ pendant plus de 3 secondes.
   - L'écran de saisie du mot de passe apparaît.

2 Entrez le mot de passe « 0202 », puis appuyez sur le bouton OK.
   - L'écran des paramètres du mode installation/maintenance apparaît.

3 Voir la liste des fonctions supplémentaires de la contrôleur câblé à la page suivante, puis sélectionner le menu Adresse.
   - Une fois que vous avez accédé à l'écran des réglages, le réglage actuel apparaît.
   - Référez-vous au tableau pour le réglage des données.
   - À l'aide des boutons ⌃ / ⌄ , modifiez les paramètres et appuyez sur le bouton 〉 pour passer au paramètre suivant.
   - Appuyez sur le bouton OK pour enregistrer le nouveau réglage.
   - Appuyez sur le bouton ⮌ pour passer à l'écran d'accueil.

REMARQUE

- Lors de la configuration des données, vous pouvez appuyer sur le bouton ⮌ pour accéder à l'écran d'accueil après avoir vérifié l'état de sauvegarde sur un écran contextuel.

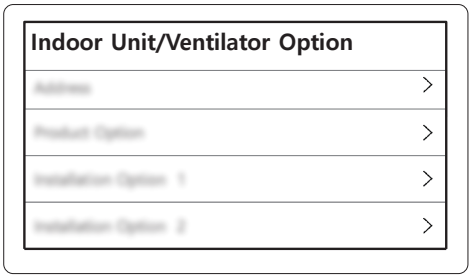

1	Adresse - Déplacer vers la page « Adresse ».
2	Options de produit - Accédez à la page « Option du produit ».
3	Options d'installation 1 - Accédez à la page « Option d'installation 1 ».
4	Options d'installation 2 - Accédez à la page « Option d'installation 2 ».

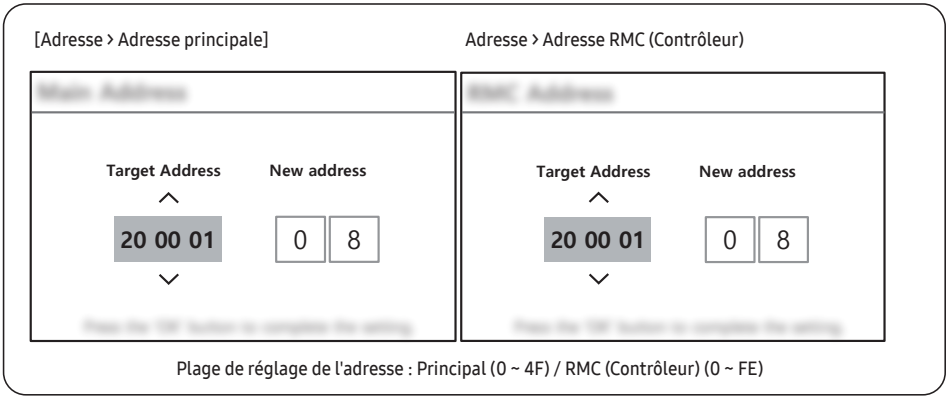

REMARQUE

- Appuyez sur le bouton ⮌ à tout moment lors de la configuration pour sortir sans réglage.
- L'adresse ne sera pas appliquée si vous n'appuyez pas sur le bouton OK.
- Le réglage de l'adresse Main/RMC (Principale/Contrôleur) du module intérieur est disponible uniquement avec une contrôleur câblé principale.

Réglage de l'option d'installation du module intérieur

1 Si vous souhaitez utiliser les différentes fonctions supplémentaires de votre contrôleur câblé, appuyez simultanément sur les boutons ⌃ et ⌄ pendant plus de 3 secondes.
   - L'écran de saisie du mot de passe apparaît.

2 Entrez le mot de passe « 0202 », puis appuyez sur le bouton OK.
   - L'écran des paramètres du mode installation/maintenance apparaît.

3 Consultez la liste des fonctions supplémentaires de la contrôleur câblé sur la page suivante, puis sélectionnez le menu Option d'installation 1.
   - Une fois que vous avez accédé à l'écran des réglages, le réglage actuel apparaît.
   - Référez-vous au tableau pour le réglage des données.
   - À l'aide des boutons ⌃ / ⌄, modifiez les paramètres et appuyez sur le bouton ❯ pour passer au paramètre suivant.
   - Appuyez sur le bouton OK pour enregistrer le nouveau réglage.
   - Appuyez sur le bouton ⮌ pour passer à l'écran d'accueil.

REMARQUE

- Lors de la configuration des données, vous pouvez appuyer sur le bouton ⮌ pour passer à l'écran d'accueil après avoir vérifié l'état de sauvegarde sur un écran contextuel.

Procédure d'installation

[Option d'installation 1-1 pages]

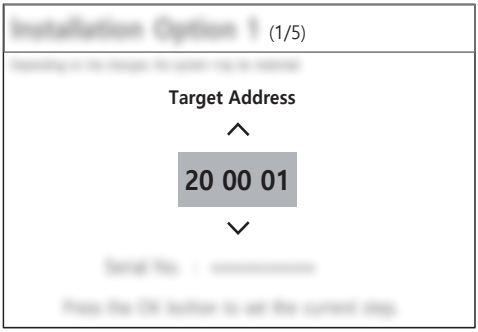

[Option d'installation 1-2 pages]

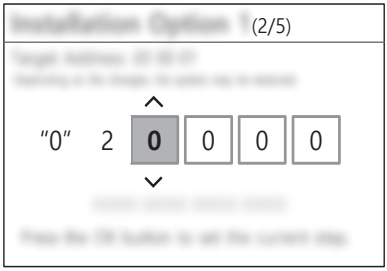

[Option d'installation 1-3 pages]

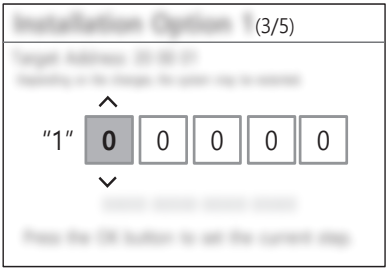

[Option d'installation 1-4 pages]

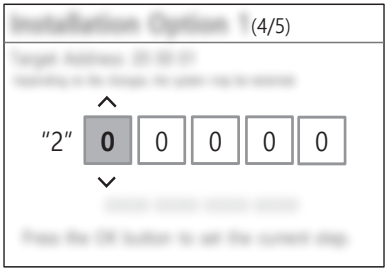

[Option d'installation 1-5 pages]

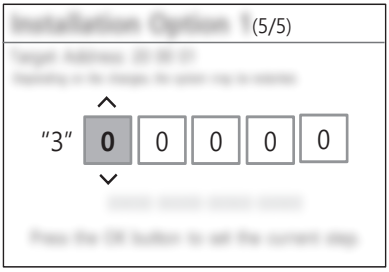

SEG1	SEG2	SEG3	SEG4	SEG5	SEG6
0	**2**	RÉSERVÉ	Sonde externe de température ambiante /Minimisation du fonctionnement du ventilateur lorsque le thermostat est éteint	Contrôle central	RÉSERVÉ
SEG7	**SEG8**	**SEG9**	**SEG10**	**SEG11**	**SEG12**
1	Pompe de vidange et arrêt d'urgence	SERPENTIN CHAUD	Appareil de chauffage auxiliaire	VVariables du régulateur pour le chauffage auxiliaire	RÉSERVÉ
SEG13	**SEG14**	**SEG15**	**SEG16**	**SEG17**	**SEG18**
2	Contrôle externe	Sortir du contrôle externe	RÉSERVÉ	Avertisseur sonore	Durée maximale d'utilisation du filtre
SEG19	**SEG20**	**SEG21**	**SEG22**	**SEG23**	**SEG24**
3	Contrôle individuel d'une contrôleur	Régler la compensation d'Air chaud	RÉSERVÉ	Away Set OFF Timer (Minuterie)	RÉSERVÉ

REMARQUE

- Appuyez sur le bouton ⮌ à tout moment pendant le réglage pour quitter sans régler.
- Le code option ne sera pas appliqué si vous n'appuyez pas sur le bouton OK.
- Le réglage du code d'option d'installation n'est disponible qu'avec une contrôleur câblé principale.
- Le réglage du code d'option d'installation est disponible lorsqu'il y a une connexion un à un entre une contrôleur câblé et une unité intérieure.

Procédure d'installation

Étape 17 Facultative : Réglage des adresses de l'unité intérieure et des options d'installation avec la contrôleur sans fil

Vous ne pouvez pas paramétrer les adresses des unités intérieures et les options d'installation dans un même temps.
Le récepteur et l'unité d'affichage doivent être connectés à l'unité intérieure pour régler les options avec la contrôleur sans fil.

Étapes communes au réglage des adresses et des options

Contrôleurs

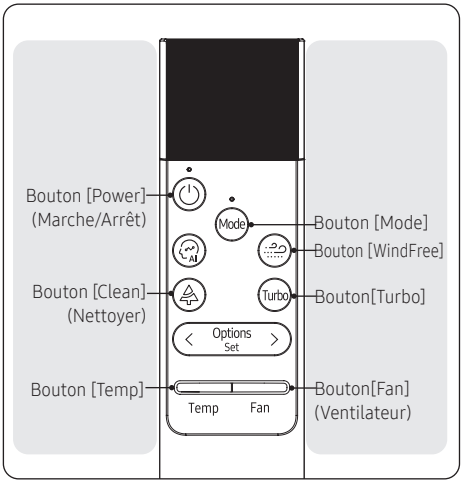

REMARQUE

- Les touches et l'écran de la contrôleur peuvent varier selon le modèle.

1 Entrez dans le mode de réglage des options.

  a Réinitialiser la contrôleur : Bouton [Temp] Bas + Bouton [Fan] Bas + [Mode] Appuyez pendant 10 secondes.

  b Vous pouvez voir le message « SW Initialization » et entrer ce qui suit dans les 5 secondes.

  c Appuyez sur les boutons [WindFree] et [Turbo] pendant 5 secondes.

  d Assurez-vous que vous êtes en mode de réglage des options :

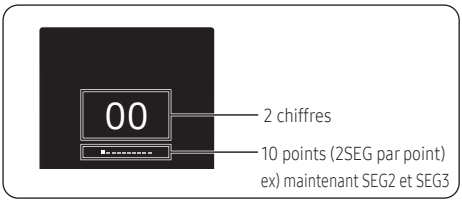

2 Configurer les valeurs des options.

⚠ ATTENTION

- Le nombre total d'options disponibles sont de 24 : SEG1 à SEG24.
- Comme SEG1, SEG7, SEG13, et SEG19 sont les options de page utilisées par les modèles de contrôleur précédents, les modes de réglage des valeurs de ces options sont automatiquement ignorés.
- Vous pouvez voir 20 SEG (sauf SEG1, SEG7, SEG13, SEG19 SEG2 → ...→ SEG6 → SEG8 → .....→ SEG12 → SEG 14 → .... → SEG 18 → SEG20 → ... → SEG 24

SEG1	SEG2	SEG3	SEG4	SEG5	SEG6
0	X	X	X	X	X
SEG7	**SEG8**	**SEG9**	**SEG10**	**SEG11**	**SEG12**
1	X	X	X	X	X
SEG13	**SEG14**	**SEG15**	**SEG16**	**SEG17**	**SEG18**
2	X	X	X	X	X
SEG19	**SEG20**	**SEG21**	**SEG22**	**SEG23**	**SEG24**
3	X	X	X	X	X

- Vous pouvez définir le SEG suivant en appuyant sur le bouton mode.
- Vous pouvez modifier la valeur numérique via l'opération suivante.
  Valeur de gauche : Temp haut ou bas, plage : 0 ~ F
  Bonne valeur : Fan haut ou bas, plage : 0 à F

Suivez les étapes indiquées dans le tableau suivant :

Étapes	Affichage de contrôleur
1 Réglez les valeurs SEG2 et SEG3 : **a** Paramétrez la valeur de SEG2en appuyant sur le bouton Temp de manière répétée jusqu'à ce que la valeur que vous voulez paramétrer s'affiche sur l'écran de la contrôleur. **b** Paramétrez la valeur de SEG3 en appuyant sur le bouton Fan de manière répétée jusqu'à ce que la valeur que vous voulez paramétrer s'affiche sur l'écran de la contrôleur. Quand vous appuyez sur le bouton Fan ou Temp, es valeurs s'affichent dans l'ordre suivant: 0 → 1 → ··· E → F	00 SEG2 00 SEG3
2 Appuyez sur le bouton Mode pour aller à la page suivante.	00
3 Réglez les valeurs SEG4 et SEG5 : **a** Paramétrez la valeur de SEG4en appuyant sur le bouton Temp de manière répétée jusqu'à ce que la valeur que vous voulez paramétrer s'affiche sur l'écran de la contrôleur. **b** Paramétrez la valeur de SEG5 en appuyant sur le bouton Fan de manière répétée jusqu'à ce que la valeur que vous voulez paramétrer s'affiche sur l'écran de la contrôleur. Quand vous appuyez sur le bouton Fan ou Temp, es valeurs s'affichent dans l'ordre suivant: 0 → 1 → ··· E → F	00 SEG4 00 SEG5
4 Appuyez sur le bouton Mode pour aller à la page suivante.	00

Procédure d'installation

Étapes	Affichage de contrôleur
5 Réglez les valeurs SEG6 et SEG8 : **a** Paramétrez la valeur de SEG6 en appuyant sur le bouton Temp de manière répétée jusqu'à ce que la valeur que vous voulez paramétrer s'affiche sur l'écran de la contrôleur. **b** Paramétrez la valeur de SEG8 en appuyant sur le bouton Fan de manière répétée jusqu'à ce que la valeur que vous voulez paramétrer s'affiche sur l'écran de la contrôleur. Quand vous appuyez sur le bouton Fan ou Temp, es valeurs s'affichent dans l'ordre suivant: 0 → 1 → ··· E → F	00 SEG6 00 SEG8
6 Appuyez sur le bouton Mode pour aller à la page suivante.	00
7 Réglez les valeurs SEG9 et SEG10 : **a** Paramétrez la valeur de SEG9 en appuyant sur le bouton Temp de manière répétée jusqu'à ce que la valeur que vous voulez paramétrer s'affiche sur l'écran de la contrôleur. **b** Paramétrez la valeur de SEG10 en appuyant sur le bouton Fan de manière répétée jusqu'à ce que la valeur que vous voulez paramétrer s'affiche sur l'écran de la contrôleur. Quand vous appuyez sur le bouton Fan ou Temp, es valeurs s'affichent dans l'ordre suivant: 0 → 1 → ··· E → F	00 SEG9 00 SEG10
8 Appuyez sur le bouton Mode pour aller à la page suivante.	00

Étapes	Affichage de contrôleur
9 Réglez les valeurs SEG11 et SEG12 : **a** Paramétrez la valeur de SEG11 en appuyant sur le bouton Temp de manière répétée jusqu'à ce que la valeur que vous voulez paramétrer s'affiche sur l'écran de la contrôleur. **b** Paramétrez la valeur de SEG12 en appuyant sur le bouton Fan de manière répétée jusqu'à ce que la valeur que vous voulez paramétrer s'affiche sur l'écran de la contrôleur. Quand vous appuyez sur le bouton Fan ou Temp, es valeurs s'affichent dans l'ordre suivant: 0 → 1 → ··· E → F	00 SEG11 00 SEG12
10 Appuyez sur le bouton Mode pour aller à la page suivante.	00
11 Réglez les valeurs SEG14 et SEG15 : **a** Paramétrez la valeur de SEG14 en appuyant sur le bouton Temp de manière répétée jusqu'à ce que la valeur que vous voulez paramétrer s'affiche sur l'écran de la contrôleur. **b** Paramétrez la valeur de SEG15 en appuyant sur le bouton Fan de manière répétée jusqu'à ce que la valeur que vous voulez paramétrer s'affiche sur l'écran de la contrôleur. Quand vous appuyez sur le bouton Fan ou Temp, es valeurs s'affichent dans l'ordre suivant: 0 → 1 → ··· E → F	00 SEG14 00 SEG15
12 Appuyez sur le bouton Mode pour aller à la page suivante.	00

Procédure d'installation

Étapes	Affichage de contrôleur
13 Réglez les valeurs SEG16 et SEG17 : **a** Paramétrez la valeur de SEG16 en appuyant sur le bouton Temp de manière répétée jusqu'à ce que la valeur que vous voulez paramétrer s'affiche sur l'écran de la contrôleur. **b** Paramétrez la valeur de SEG17 en appuyant sur le bouton Fan de manière répétée jusqu'à ce que la valeur que vous voulez paramétrer s'affiche sur l'écran de la contrôleur. Quand vous appuyez sur le bouton Fan ou Temp, es valeurs s'affichent dans l'ordre suivant: 0 → 1 → ··· E → F	00 SEG16 00 SEG17
14 Appuyez sur le bouton Mode pour aller à la page suivante.	00
15 Réglez les valeurs SEG18 et SEG20 : **a** Paramétrez la valeur de SEG18 en appuyant sur le bouton Temp de manière répétée jusqu'à ce que la valeur que vous voulez paramétrer s'affiche sur l'écran de la contrôleur. **b** Paramétrez la valeur de SEG20 en appuyant sur le bouton Fan de manière répétée jusqu'à ce que la valeur que vous voulez paramétrer s'affiche sur l'écran de la contrôleur. Quand vous appuyez sur le bouton Fan ou Temp, es valeurs s'affichent dans l'ordre suivant: 0 → 1 → ··· E → F	00 SEG18 00 SEG20
16 Appuyez sur le bouton Mode pour aller à la page suivante.	00

Étapes	Affichage de contrôleur
17 Réglez les valeurs SEG21 et SEG22 : **a** Paramétrez la valeur de SEG21 en appuyant sur le bouton Temp de manière répétée jusqu'à ce que la valeur que vous voulez paramétrer s'affiche sur l'écran de la contrôleur. **b** Paramétrez la valeur de SEG22 en appuyant sur le bouton Fan de manière répétée jusqu'à ce que la valeur que vous voulez paramétrer s'affiche sur l'écran de la contrôleur. Quand vous appuyez sur le bouton Fan ou Temp, es valeurs s'affichent dans l'ordre suivant: 0 → 1 → ··· E → F	00 SEG21 00 SEG22
18 Appuyez sur le bouton Mode pour aller à la page suivante.	00
19 Réglez les valeurs SEG23 et SEG24 : **a** Paramétrez la valeur de SEG23 en appuyant sur le bouton Temp de manière répétée jusqu'à ce que la valeur que vous voulez paramétrer s'affiche sur l'écran de la contrôleur. **b** Paramétrez la valeur de SEG24 en appuyant sur le bouton Fan de manière répétée jusqu'à ce que la valeur que vous voulez paramétrer s'affiche sur l'écran de la contrôleur. Quand vous appuyez sur le bouton Fan ou Temp, es valeurs s'affichent dans l'ordre suivant: 0 → 1 → ··· E → F	00 SEG23 00 SEG24

Procédure d'installation

3 Vérifiez si les valeurs d'option que vous avez paramétrées sont correctes en appuyant sur le bouton (Mode) de manière répétée.

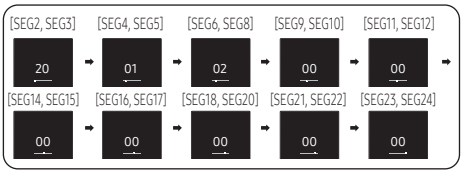

EX) MDDD***M6-1P

020010-120000-200000-300000

4 Enregistrez les valeurs d'option dans l'unité intérieure : Pointez la contrôleur sur le capteur de la contrôleur de l'unité intérieur puis appuyez sur le bouton (⏻) de la contrôleur à deux reprises.
Assurez-vous que cette commande a été reçue par l'unité intérieure. Lorsqu'elle est bien reçue l'unité intérieure produit un signal sonore court. Si la commande n'est pas reçue, appuyez sur le bouton (⏻) à nouveau.

5 Vérifiez si le mini-split fonctionne selon les valeurs d'option que vous avez définies :

a Réinitialisez l'unité intérieure ou extérieure.
- Unité intérieure : Appuyez sur le bouton (Mode) + bouton (Fan) pendant 5 secondes
- Unité extérieure Appuyez sur le bouton K3.

b Réinitialisez la contrôleur : (Temp) bouton Bas + (Fan) bouton Bas + (Mode) Appuyez pendant 10 secondes Vous pouvez voir le message « SW Initialization ».

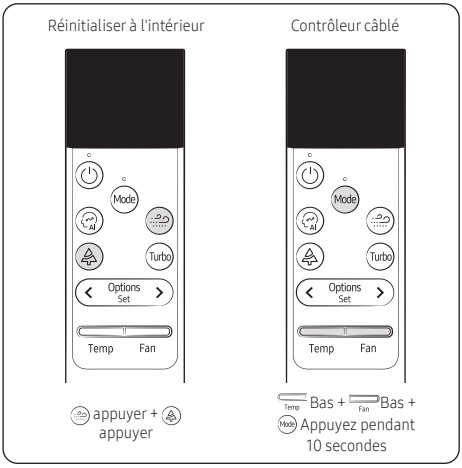

Paramétrer les options d'installation en un lot

Numéro d'option d'installation pour les options d'installation :0XXXXX-1XXXXX-2XXXXX-3XXXXX

1 Assurez-vous que l'unité intérieure est sous tension. Si l'unité intérieure n'est pas branchée, il faudra un câble d'alimentation.

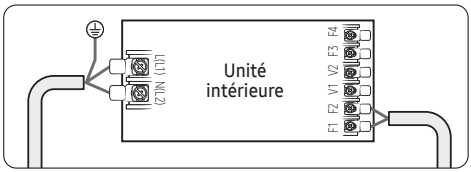

2 Paramétrez les options d'installation des unités intérieures, en vous référant au tableau suivant et en suivant les étapes de **Étapes communes au réglage des adresses et des options** à la page **34**.
- Les options d'installation des unités intérieures sont réglées par défaut comme dans le tableau ci-dessous.

Modèle	MDDD***M6-1P
Options d'installation pour les séries 02	020010-120000-200000-300000
Options d'installation pour les séries 05	050030-100700-200000-300000

- L'option SEG20 commande individuel avec contrôleur, vous permet de contrôler plusieurs unités intérieures individuellement à l'aide de la contrôleur.

Options d'installation pour les séries 02 (détaillées)

N° d'option : 02XXXX-1XXXXX-2XXXXX-3XXXXX

Option	SEG1		SEG2		SEG3	SEG4		
Explication	PAGE		MODE		RÉSERVÉ	Utilisation du capteur extérieur de température ambiante / Minimiser le fonctionnement du ventilateur lorsque le thermostat est éteint		
	Indication	Détails	Indication	Détails		Indication	Détails	
							Utilisation du capteur extérieur de température ambiante	Minimiser le fonctionnement du ventilateur lorsque le thermostat est éteint [1]
Indication et détails	0		2	Installation Option 1		0	Inactivité	Inactivité
						1	Activé	Inactivité
						2	Inactivité	Activé (Chauffage)
						3	Activé	Activé (Chauffage)
						4	Inactivité	Activé (Refroidissement)
						5	Activé	Activé (Refroidissement)
						6	Inactivité	Activé (refroidissement/chauffage)
						7	Activé	Activé (refroidissement/chauffage)
						8	Inactivité	Activé (Ventilateur de refroidissement ultra lent)
						9	Activé	Activé (Ventilateur de refroidissement ultra lent)
						A	Inactivité	Activé (Ventilateur de Chauffage / Refroidissement ultra lent)
						B	Activé	Activé (Ventilateur de Chauffage / Refroidissement ultra lent)
						C	Inactivité	Inactivité (peut changer la vitesse du ventilateur lorsque le thermo est éteint et lors de l'exploitation empêcher la fonction du vent froid)
						D	Activé	Inactivité (peut changer la vitesse du ventilateur lorsque le thermo est éteint et lors de l'exploitation empêcher la fonction du vent froid)

Option	SEG5		SEG6	SEG7		SEG8		
Explication	Utilisation de la commande centrale		RÉSERVÉ	PAGE		Utilisation de la pompe de vidange et de l'arrêt d'urgence [2]		
	Indication	Détails		Indication	Détails	Indication	Détails	
							Pompe d'évacuation	Arrêt d'urgence
Indication et détails	0	Inactivité		1		0 ou 4	Inactivité	Inactivité
						1 ou 5	Activé	
						2 ou 6	Utilisation avec un délai de 3 minutes	
						3 ou 7	Inactivité	
	1	Activé				8 ou C	Inactivité	Activé
						9 ou D	Activé	
						A ou E	Utilisation avec un délai de 3 minutes	
						B ou F	Inactivité	

Procédure d'installation

Option	SEG9		SEG10						SEG11			SEG12
Explication	Utiliser le serpentin chaud		Utilisation d'un chauffage auxiliaire						Variables du contrôleur pour le chauffage auxiliaire			RÉSERVÉ
	Indication	Détails	Indication	Détails					Indication	Détails		
				Chauffant Extérieur	Opération du chauffage lors de la décongélation	Chauffant d'urgence	Opération du ventilateur lorsque le chauffage fonctionne	Opération du ventilateur lors de la décongélation		Température réglée pour le chauffage auxiliaire en marche	Temporisation de l'activation du chauffage auxiliaire	
Indication et détails	0	Inactivité	0	Inactivité	Inactivité	Inactivité	Inactivité	Inactivité	0	Pas de décalage de température	Pas de retard	
			1	Activé	Inactivité	Inactivité	Inactivité	Inactivité	1	Pas de décalage de température	10 minutes	
			2	Activé	Activé	Inactivité	Activé	Activé	2	Pas de décalage de température	20 minutes	
	1	Activé	3	Activé	Activé	Inactivité	Inactivité	Activé	3	2,7 °F(1,5 °C)	Pas de retard	
			4	Activé	Activé	Inactivité	Activé	Inactivité	4	2,7 °F(1,5 °C)	10 minutes	
			5	Activé	Activé	Activé	Activé	Activé	5	2,7 °F(1,5 °C)	20 minutes	
			6	Activé	Activé	Activé	Inactivité	Activé	6	5,4 °F(3 °C)	Pas de retard	
			7	Activé	Activé	Activé	Activé	Inactivité	7	5,4 °F(3 °C)	10 minutes	
			8	Activé	Inactivité	Inactivité	Activé	Activé	8	5,4 °F(3 °C)	20 minutes	
	-	-	9	Activé	Inactivité	Inactivité	Inactivité	Activé	9	8,1 °F(4,5 °C)	Pas de retard	
			A	Activé	Inactivité	Activé	Activé	Activé	A	8,1 °F(4,5 °C)	10 minutes	
									B	8,1 °F(4,5 °C)	20 minutes	
			B	Activé	Inactivité	Activé	Inactivité	Activé	C	10,8 °F(6 °C)	Pas de retard	
									D	10,8 °F(6 °C)	10 minutes	
									E	10,8 °F(6 °C)	20 minutes	

Option	SEG13		SEG14			SEG15		SEG16
Explication	PAGE		Utilisation de la commande externe			Réglage de la sortie de contrôle externe		RÉSERVÉ
	Indication	Détails	Indication	Détails		Indication	Détails	
Indication et détails	2		0	Inactivité	Sous, contrôle existant	0	Thermostat allumé	
			1	Marche/ Arrêt				
			2	Arrêt		1	Opération Allumé	
			3	Fenêtre				
			4	Inactivité	Principal, contrôle existant	2	Utilisation du chauffage externe (ventilateur allumé lorsque l'appareil de chauffage est en marche) Désactivation de l'appareil de chauffage d'urgence	
			5	Marche/ Arrêt				
			6	Arrêt		3	Utilisation d'un appareil de chauffage externe (Ventilateur éteint lorsque l'appareil de chauffage est en marche) Désactivation de l'appareil de chauffage d'urgence	
			7	Fenêtre				
			8	Inactivité	Sous, contrôle inverse	4	Utilisation du chauffage externe (ventilateur allumé lorsque le chauffage est en marche, ventilateur éteint uniquement en cas de dégivrage) Désactivation de l'appareil de chauffage d'urgence	
			9	Marche/ Arrêt				
			A	Arrêt		5	Utilisation du chauffage externe (ventilateur allumé lorsque l'appareil de chauffage est en marche) Utilisation d'un appareil de chauffage d'urgence	
			B	Fenêtre				
			C	Inactivité	Principal, Contrôle du retour	6	Utilisation d'un appareil de chauffage externe (Ventilateur éteint lorsque l'appareil de chauffage est en marche) Utilisation d'un appareil de chauffage d'urgence	
			D	Marche/ Arrêt				
			E	Arrêt		7	Utilisation du chauffage externe (ventilateur allumé lorsque le chauffage est en marche, ventilateur éteint uniquement en cas de dégivrage) Utilisation d'un appareil de chauffage d'urgence	
			F	Fenêtre				

Option	SEG17			SEG18		SEG19		SEG20	
Explication	Indication	Contrôle du buzzer / capteur de détection de réfrigérant		Durée maximale d'utilisation du filtre [3]		PAGE		Contrôle individuel avec contrôleur câblé [4]	
		Détails							
		buzzer	capteur de détection de réfrigérant	Indication	Détails	Indication	Détails	Indication	Détails
Indication et détails	0	Activé	Inactivité	2	1000 Heures	3		0 ou 1	Intérieure 1
	1	Inactivité	Inactivité	6	2000 Heures			2	Intérieure 2
	2	Activé	Activé					3	Intérieure 3
	3	Inactivité	Activé					4	Intérieure 4

Option	SEG21		SEG22	SEG23		SEG24
Explication	Régler la compensation d'Air chaud		RÉSERVÉ	Away Set OFF Timer (Minuterie)		RÉSERVÉ
	Indication	Détails		Indication	Détails	
Indication et détails	0	Inactivité		0 ou 1	Extinction automatique après 30 minutes.	
	1	3,6 °F(2 °C)		2	Extinction automatique après 60 minutes.	
	2	9 °F(5 °C)		3	Extinction automatique après 120 minutes.	
				4	Extinction automatique après 180 minutes.	

- 1) SEG4
  Le réglage SEG4 permet de minimiser le fonctionnement du ventilateur lorsque le thermostat est éteint.
  - Le ventilateur opère pendant 20 secondes à un intervalle de 5 minutes dans le mode de chaleur.
  - Le ventilateur s'arrête ou fonctionne en refroidissement ultra faible lorsque le thermostat est éteint.

- 2) SEG8

  Arrêt d'urgence : Si vous réglez l'arrêt d'urgence sur [Use (Utiliser)], il n'est pas possible d'utiliser la fonction ETO ou la fonction de commande marche/arrêt par le biais de la commande externe (SEG14).

- 3) SEG18
  Si vous paramétrez l'option Durée maximale d'utilisation du filtre à une autre valeur que 2 et 6, elle sera automatiquement paramétrée sur 2 (1000 heures).

- 4) SEG20
  Si vous réglez le contrôle individuel avec l'option de contrôleur sur une valeur autre que 0 à 4, il est automatiquement réglé sur 0 (Intérieur 1).

Procédure d'installation

Options d'installation pour les séries 05 (détaillées)

N° d'option : 05XXXX-1XXXXX-2XXXXX-3XXXXX

SEG1		SEG2		SEG3	SEG4	SEG5	SEG6
Page		Mode		Réservé	Réservé	Réservé	Réservé
Indication	Détails	Indication	Détails				
0		5	Options d'installation 2				

SEG7		SEG8		SEG9		SEG10			SEG11	SEG12
Page		Verrouillage de l'appareil de chauffage		Verrouillage de la pompe à chaleur		Bit 0 : Autoriser le contrôle du ventilateur en mode automatique Bit 1 : Type d'intégration (AP / BLE)			0	Réservé
Indication	Détails	Indication	Détails	Indication	Détails	Indication	Détails			
1		0	Inactivité	0	Inactivité	0	Ne pas permettre	Intégration des applications		
		1	65 °F(18,3 °C)	1	45 °F(7,2 °C)	1	permettre	Intégration des applications		
		2	60 °F(15,6 °C)	2	40 °F(4,4 °C)					
		3	55 °F(12,8 °C)	3	35 °F(1,7 °C)	2	Ne pas permettre	Intégration BLE		
		4	50 °F(10,0 °C)	4	30 °F(-1,1 °C)					
		5	45 °F(7,2 °C)	5	25 °F(-3,9 °C)	3	permettre	Intégration BLE		
		6	40 °F(4,4 °C)	6	20 °F(-6,7 °C)					
		7	35 °F(1,7 °C)	7	15 °F(-9,4 °C)	4	Ne pas permettre	Intégration des applications		
		8	30 °F(-1,1 °C)	8	10 °F(-12,2 °C)					
		9	25 °F(-3,9 °C)	9	5 °F(-15 °C)	5	permettre	Intégration des applications		
		A	20 °F(-6,7 °C)	A	0 °F(-17,8 °C)					
		B	15 °F(-9,4 °C)	B	-5 °F(-20,6 °C)	6	Ne pas permettre	Intégration BLE		
		C	10 °F(-12,2 °C)	C	-10 °F(-23 °C)					
		D	5 °F(-15 °C)	D	-15 °F(-26 °C)	7	permettre	Intégration BLE		
		E	0 °F(-17,8 °C)	E	-20 °F(-29 °C)					

SEG13		SEG14	SEG15	SEG16	SEG17	SEG18
Page		Réservé	Réservé	Réservé	Réservé	Réservé
Indication	Détails					
2						

SEG19		SEG20	SEG21	SEG22	SEG23	SEG24
Page		Réservé	Réservé	Réservé	Réservé	Réservé
Indication	Détails					
3						

Modifier les adresses et options individuellement

Quand vous voulez changer la valeur d'une option spécifique, référez-vous au tableau suivant et suivez les étapes de **Étapes communes au réglage des adresses et des options** page 41.

Option	SEG1		SEG2		SEG3		SEG4		SEG5		SEG6	
Fonction	Page		Mode		Option à changer		Chiffre des dizaines du numéro de l'option		Chiffre des unités du numéro de l'option		Nouvelle valeur	
Indication et détails	Indication	Détails	Indication	Détails	Indication	Détails	Indication	Détails	Indication	Détails	Indication	Détails
	0		D		Type d'option	0 à F	Valeur de la position des dizaines	0 à 9	Chiffre des unités	0 à 9	Nouvelle valeur	0 à F

Exemple : Passer l'option de Commande du vibreur (SEG17) des options fonctionnelles sur 1 désactivé.

Option	SEG1	SEG2	SEG3	SEG4	SEG5	SEG6
Fonction	Page	Mode	Option à changer	Chiffre des dizaines du numéro de l'option	Chiffre des unités du numéro de l'option	Nouvelle valeur
Indication	0	D	2	1	7	1

Installer les sorties externes

- Un signal de sortie externe se produit si le capteur R-32 de l'unité intérieure détecte une fuite de réfrigérant, ou si le capteur est défectueux ou court-circuit.
- En fonction de ce signal, les mesures de sécurité requises pour l'unité intérieure, telles que l'activation du système de ventilation et l'activation de l'alarme, peuvent être prises.
- VSTAT10P-1 (module de commande de contact externe) peut être utilisé pour relier la sortie de FUITE DE GAZ.
- Cette fonction n'est disponible que lorsqu'un capteur R-32 KIT est installé. (MSR-L32U ou MSR-H32U)

Procédure d'installation

Pour contrôler la lampe CA (Marche/Arrêt)

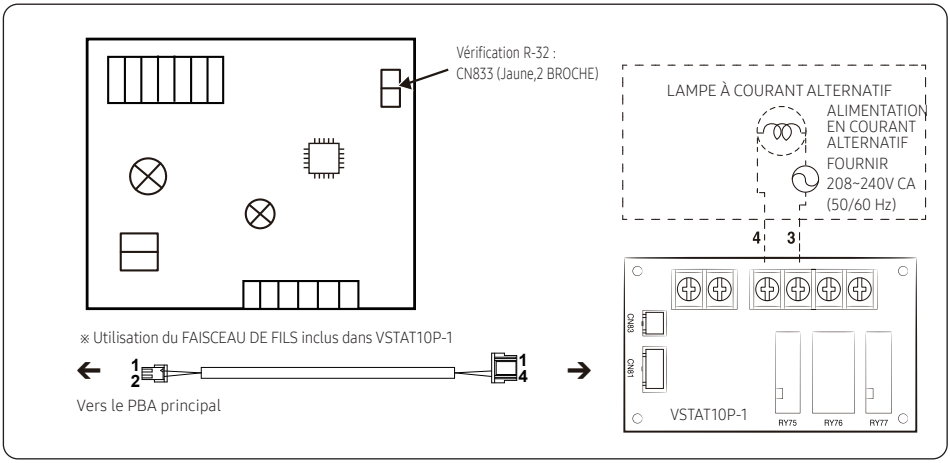

Pour contrôler l'ALARME EXTERNE ou SYSTÈME DE VENTILACION (Marche/Arrêt)

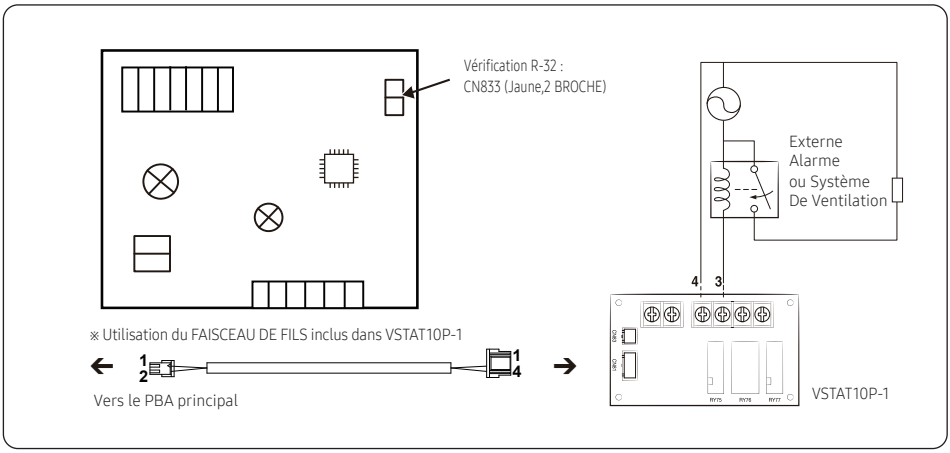

REMARQUE

- Le VSTAT10P-1 peut être connecté à la charge requise sur les connecteurs 3 et 4.
- La charge est CA (208-230), CA 2,25 A max.
- Lorsqu'une erreur se produit en raison d'une fuite de gaz ou d'une erreur du capteur R-32, 3 et 4 sont dans un état court (le relais fonctionne).

Étape 18 En option : Spécifications de l'indicateur d'affichage LED lors de la vérification de la configuration facile du Wi-Fi et de son état

La contrôleur sans fil peut être utilisée pour la configuration facile, la vérification de l'état de la connexion Internet et la connexion ou déconnexion du Wi-Fi.

Configuration facile	Vérifier l'état de la connexion Internet	Connexion/déconnexion au Wi-Fi
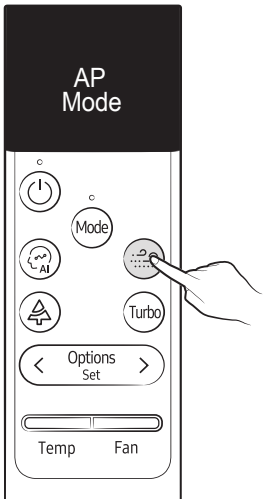	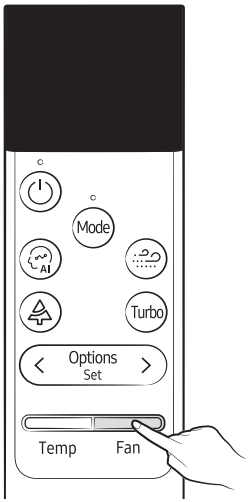	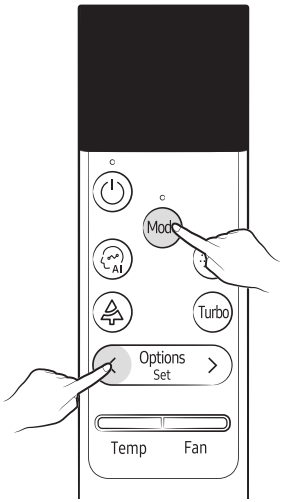
Appuyez sur le bouton pendant 5 secondes	Appuyez sur le bouton Fan pendant 5 secondes	Appuyez sur les boutons Mode et Options Set pendant 5 secondes.

Procédure d'installation

Procédure d'installation

Indicateur LED État

Gaine		Indicateurs				Remarque	Action
		Marche/ Arrêt	Minuteur	Fan	Témoin du filtre		
Configuration facile	Entrée AP	●	●	●	●	Toutes les LED s'allument	
	Vérification de l'appareil	◑	◑	◑	◑	Toutes les LED clignotent	
	Enregistrement de l'appareil	◑	◑	◑	◑	LED clignotant séquentiellement (On/Off (Marche/Arrêt) → Timer (Minuterie) → Fan (Ventilateur) → Filter sign (Signe de filtre))	
	Connexion réussie	◑	◑	◑	◑	Toutes les LED clignotent (pendant 3 secondes)	
	Échec de connexion	X	X	X	X	Toutes les LED s'éteignent et fonctionnent dans le mode d'origine	réglage AP, Module Wi-Fi Remplacement
Vérifiez votre connection internet	AP, lorsqu'il est connecté à Internet normalement	●	●	●	●	Toutes les LED s'allument (pendant 5 secondes)	Utilisez normalement
	Lorsqu'il n'est pas connecté au point d'accès	X	X	X	X	Toutes les LED s'éteignent (pendant 5 secondes)	réglage AP, Module Wi-Fi Remplacement
Fonction Wi-Fi	Une fois connecté	◑	◑	◑	◑	Toutes les LED clignotent une fois	-
	Une fois déconnecté	◑	◑	◑	◑		-
Lors de la configuration du point d'accès avec la contrôleur câblé		◑	◑	◑	◑	Toutes les LED clignotent (MAX 10 min)	
Initialisez les informations de connexion		◑	◑	◑	◑	LED clignotant séquentiellement (On/Off (Marche/Arrêt) → Timer (Minuterie) → Fan (Ventilateur) → Filter sign (Signe de filtre))	-
Initialisez l'appareil		◑	◑	◑	◑	LED clignotant séquentiellement (Filter sign (Signe de filtre) → Fan (Ventilateur) → Timer (Minuterie) → On/Off (Marche/ Arrêt))	-

Étape 19 Guide de réinstallation du module Wi-Fi

Dans certains cas, le module Wi-Fi devra peut-être retiré et déplacé pour améliorer la connexion du signal Wi-Fi.

1 Démontez deux vis et retirez la couvercle du commande.

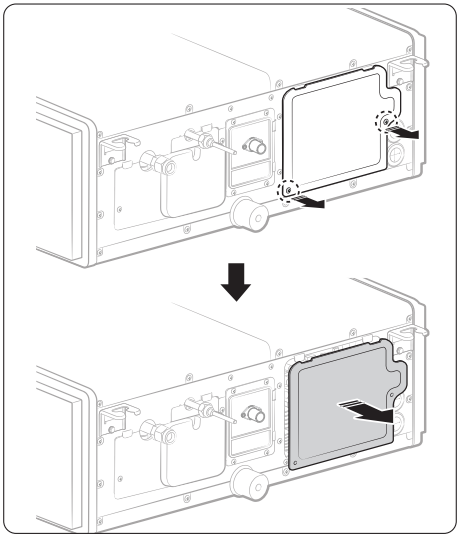

2 Débranchez le connecteur Wi-Fi.

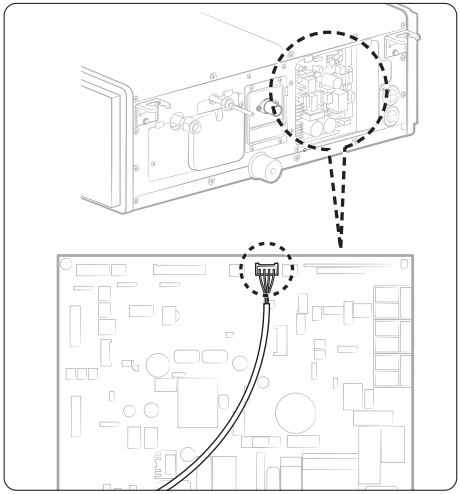

3 Démontez les deux vis et retirez la couverture de conduite.

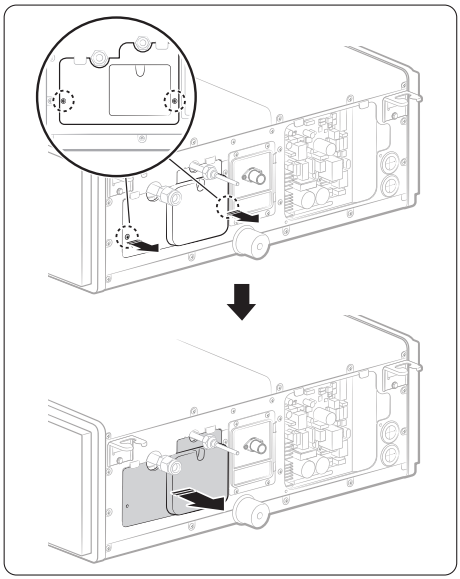

Procédure d'installation

4 Tirez le câble Wi-Fi par l'orifice prévu à cet effet, puis retirez le module Wi-Fi par l'arrière de la recouvrement de conduite.

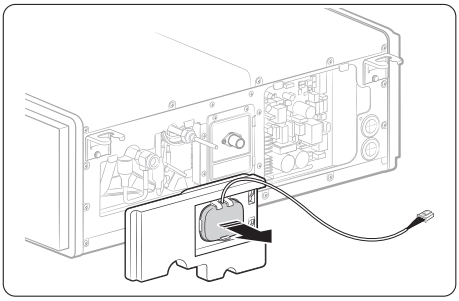

5 Branchez le connecteur du câble Wi-Fi à travers l'orifice du câble.

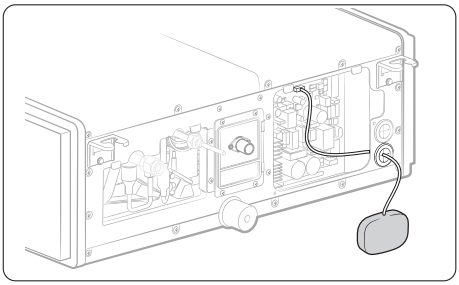

- Si une extension de longueur est nécessaire, utilisez la fil fourni (sac d'accessoires).

6 Réinstaller la recouvrement de conduite et le recouvrement de contrôle.

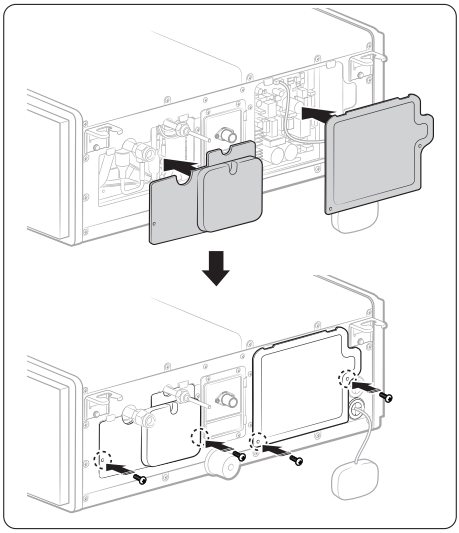

7 Fixez le module Wi-Fi au plafond afin d'éviter la structure en acier.

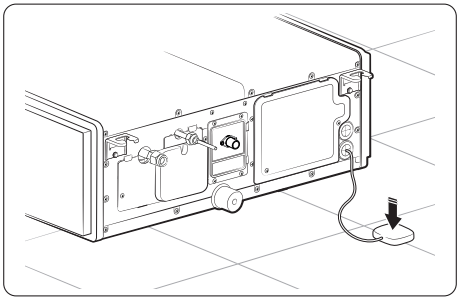

Dépannage

- Si une erreur se produit pendant l'opération, un ou plusieurs voyants LED clignotent et l'opération est arrêtée à l'exception du voyant LED.
- Si vous remettez le mini-split en marche, il fonctionne d'abord normalement, puis détecte à nouveau une erreur.

Anomalies	Code d'erreur	Indicateurs					Remarques
		Bleu	Rouge				
Remise en marche	-	◑	X	X	X	X	
Erreur sur le capteur de température intérieure (court ou ouvert)	E121	X	X	◑	X	X	
1. Erreur sur le capteur Eva-in (court ou ouvert)	E122	◑	X	◑	X	X	
2. Erreur sur le capteur Eva-out (court ou ouvert)	E123						
3. Erreur du capteur de décharge (court ou ouvert)	E126						
Erreur du moteur du ventilateur dans le module intérieur	E154	X	X	X	◑	X	
Erreur de l'unité extérieure	-	X	X	◑	◑	◑	
Erreur indiquant un court-circuit, un circuit ouvert ou un signal de défaillance au niveau du capteur de fuite de fluide frigorigène	E116						
Erreur indiquant que la durée de vie du capteur de fuite de fluide frigorigène ne peut pas être prédite	E695						
Erreur indiquant une erreur de détection d'une fuite de réfrigérant primaire	E696						
Erreur indiquant qu'une fuite de fluide frigorigène secondaire a été détectée	E697						
Erreur indiquant un dysfonctionnement du capteur de fuite de fluide frigorigène	E698						
Erreur indiquant qu'un remplacement du capteur de fuite de fluide frigorigène est nécessaire	E699						
Erreur indiquant que la durée de vie du capteur de fuite de fluide frigorigène a expiré	E700						
Erreur indiquant une autre unité intérieure qui partage l'unité extérieure détecte le réfrigérant R-32.	E797						
Obstruction de la soupape extérieure	-	◑	X	X	◑	◑	
1. Détection de l'interrupteur à flotteur	E153	X	X	X	◑	◑	
2. Système d'alarme d'urgence activé (Arrêt d'urgence)	E665						
1.Erreur de l'EEPROM	E162	◑	◑	◑	◑	◑	
2.Erreur de réglage de l'option	E163						
1. Aucune communication pendant 2 minutes entre les modules intérieurs (Erreur de communication pour plus de 2 minutes)	E101	X	X	◑	◑	X	1. Erreur de l'unité intérieure (l'affichage n'est pas lié au fonctionnement) 2. Erreur de l'unité extérieure (l'affichage n'est pas lié au fonctionnement)
2. L'unité intérieure reçoit l'erreur de communication de l'unité extérieure.	E102						
3. Module extérieur dépistant une erreur de 3 minutes	E202						
4. Lors de l'envoi de l'erreur de communication de l'unité extérieure, décalage des numéros de communication et des numéros installés après achèvement de la poursuite. (Erreur de communication pendant plus de 2 minutes)	E201						

● Allumé ◑ Clignotement X Arrêt

- Si vous arrêtez le mini-split lorsqu'une DEL clignote, la DEL est également éteinte.

Dépannage

- Si une erreur se produit, TEST s'affiche sur la contrôleur câblé. Si vous souhaitez voir un code d'erreur, appuyez sur le bouton Test.

Affichage	Explication	Remarque
101	Erreur de communication entre le module intérieur et le module extérieur	
118	Erreur de surchauffe du PCB du ventilateur intérieur	
121	Erreur du capteur de pièce dans le module intérieur(Ouvert/Court-circuit)	
122	Erreur EVA dans capteur dans module intérieur(Ouvert/Court-circuit)	
123	Erreur EVA en dehors du capteur dans le module intérieur (Ouvert/Court-circuit)	
153	2ème détection de l'interrupteur à flotteur	
154	Erreur du moteur du ventilateur dans le module intérieur	
162	Erreur de l'EEPROM	
163	Erreur de réglage de l'option EEPROM	
202	Aucune communication pendant 2 minutes entre les unités intérieures (Erreur de communication pour plus de 2 minutes)	
422	Obstruction de la soupape extérieure	
557	Le Code d'option ne correspond pas à ceux de l'intérieur (uniquement pour DPM)	Vérifiiez le code d'option intérieur
601	Erreur de communication interrompue entre le module intérieur et la contrôleur câblé après 3 minutes.	Erreur de la contrôleur câblé
604	Erreur de communication interrompue entre le module intérieur et la contrôleur câblé après avoir effectué 10 fois le suivi.	
606	Erreur d'installation de travers COM1/COM2	
607	Erreur de réglage de la contrôleur câblé principale et de la contrôleur câblé secondaire	
665	Système d'alarme d'urgence activé (Arrêt d'urgence)	
116	Erreur indiquant un court-circuit, un circuit ouvert ou un signal de défaillance au niveau du capteur de fuite de fluide frigorigène	R32 détection de l'erreur du capteur
695	Erreur indiquant que la durée de vie du capteur de fuite de fluide frigorigène ne peut pas être prédite	
696	Erreur indiquant une erreur de détection d'une fuite de réfrigérant primaire	
697	Erreur indiquant qu'une fuite de fluide frigorigène secondaire a été détectée	
698	Erreur indiquant un dysfonctionnement du capteur de fuite de fluide frigorigène	
699	Erreur indiquant qu'un remplacement du capteur de fuite de fluide frigorigène est nécessaire	
700	Erreur indiquant que la durée de vie du capteur de fuite de fluide frigorigène a expiré	
797	Erreur indiquant une autre unité intérieure qui partage l'unité extérieure détecte le réfrigérant R-32.	

LENNOX Powered by SAMSUNG

DB68-13148A-00