©2023 Lennox Industries Inc.
Dallas, Texas, États-Unis

Ce manuel doit rester en possession du propriétaire de l'appareil pour référence ultérieure.

⚠ AVERTISSEMENT

Une installation, un réglage, une modification, un service ou un entretien incorrect peut causer des dommages matériels, des blessures ou la mort.

L'installation et l'entretien doivent être assurés par un installateur de CVCA professionnel certifié (ou l'équivalent) ou une société de service.

Spécifications

Tension d'alimentation	5 VCC
Température ambiante	-5~43 °C (23~110 °F)
Humidité ambiante	RH 40~90 %

INSTRUCTIONS D'INSTALLATION ET D'UTILISATION

Contrôleur programmable M0STAT64Q-2 pour unités intérieures (22U20)

CONTRÔLEURS

507644-03CF 3/2023

⚠ IMPORTANT

Des changements rapides du mode de fonctionnement peuvent causer un mauvais fonctionnement du système. Attendre au moins une minute entre les changements de mode pour permettre au système de se stabiliser.

Expédition

Le paquet 1 de 1 (numéro de catalogue 22U20) contient :

1 – Contrôleur câblé
1 – Batterie au lithium (CR2032)
3 – Vis (montage mural)
2 – Vis (montage sur boîte de jonction)
2 – Entretoises en plastique (boîte de jonction)
1 – Câble A avec connecteur pour toutes les unités intérieures
1 – Câble B avec connecteur pour les unités intérieures MMDA/B, MCFA/B, M22A et M33A/B/C
1 – Câble C avec connecteur pour unités intérieures MWMA/B et 3WMB
1 – Câble D pour l'unité intérieure MWMC, MWCB and WMHB
1 – Manuel d'installation et d'utilisation

Généralités

Le M0STAT64Q est un contrôleur local programmable câblé pour les unités intérieures sans conduits offrant des programmes commodes pour le fonctionnement quotidien. Le but de ces instructions est de donner des directives générales, mais en aucun cas de supplanter les codes locaux. Consulter les organismes compétents avant l'installation.

Exigences

S'assurer que l'alimentation électrique a été coupée avant de commencer l'installation. Ce contrôleur ne doit être utilisé que comme indiqué dans ce manuel. Ne pas installer le contrôleur sur un mur extérieur (dont l'autre face est exposée à un espace non climatisé) ou dans un endroit exposé directement aux rayons du soleil.

Dimensions

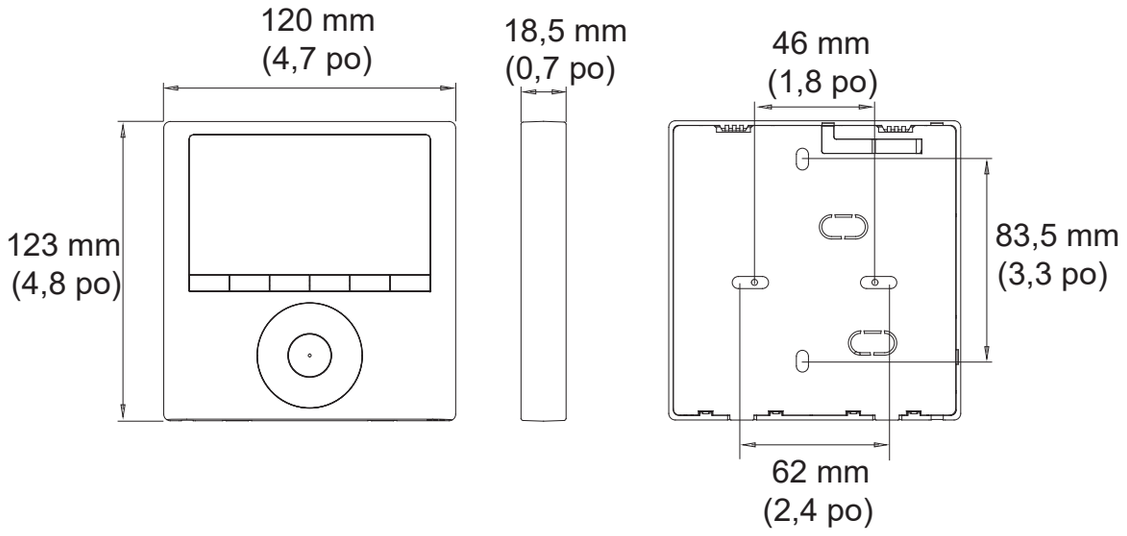

Figure 1. Dimensions de l'unité M0STAT64Q

Câblage

⚠ AVERTISSEMENT

S'assurer que l'alimentation électrique a été coupée avant de commencer l'installation.

⚠ AVERTISSEMENT

Ne pas utiliser le contrôleur avec des mains humides.

⚠ ATTENTION

Nettoyer le contrôleur avec un chiffon humide propre. Ne pas utiliser d'agent de nettoyage sur ou autour du contrôleur.

⚠ ATTENTION

Ne pas installer le contrôleur dans des zones renfermant de l'huile lourde, des vapeurs ou des gaz contenant du soufre pour éviter de l'endommager.

⚠ IMPORTANT

Lire toute l'information de ce manuel avant d'utiliser le contrôleur. Tout le câblage doit être conforme aux codes du bâtiment et de l'électricité locaux et nationaux, et aux arrêtés correspondants. Ce contrôleur fonctionne sur 5 VCC. Ne pas installer avec des tensions supérieures à 5 VCC.

- Ce manuel contient les instructions d'installation de ce contrôleur. Se reporter au diagramme de câblage inclus pour connecter le contrôleur à l'unité intérieure.
- Le contrôleur fonctionne à basse tension. Maintenir un espacement minimum de 12 po (305 mm) entre le câble de contrôle basse tension et les câbles d'alimentation haute tension.
- Mettre le câblage de contrôle blindé à la terre.

⚠ IMPORTANT

Les câbles fournis doivent être utilisés. Ne pas appliquer de force excessive pour tirer les câbles ou les connecter.

- Ne pas utiliser de mégohmmètre pour tester l'isolation.
- La longueur du câble du contrôleur ne doit pas dépasser 164 pi (50 m).

1. Utiliser les schémas de câblage (Figures 2 et 6) pour connecter le contrôleur à l'unité intérieure. ***REMARQUE -*** *Les détails de connexion des unités murales diffèrent des autres types d'unités intérieures.*
2. Faire passer le câble par l'arrière du contrôleur.
3. Faire une boucle d'égouttement sur le câble.

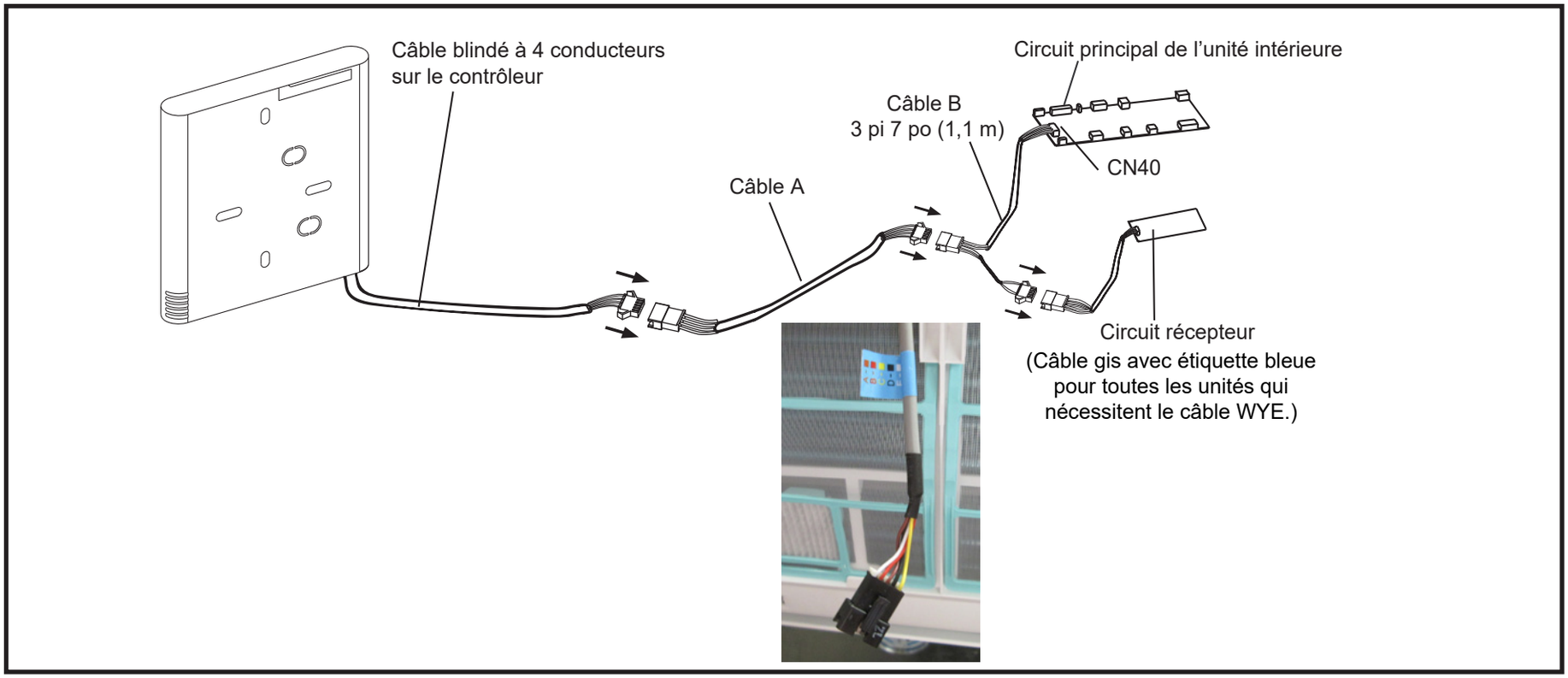

Figure 2. Câblage des unités MMDA/B, MCFA/B, M22A et M33A/B/C

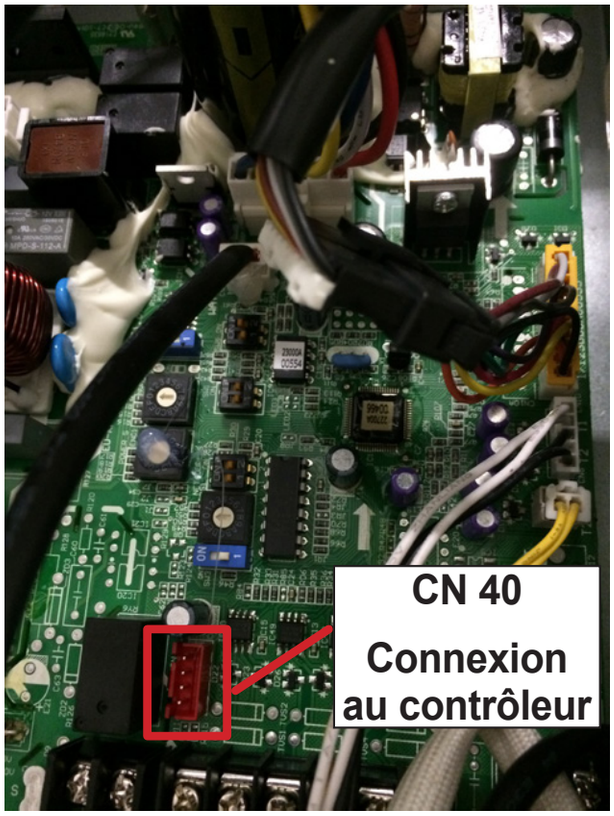

Figure 3. Circuit imprimé MMDA/B

Figure 5. Circuit imprimé MCFA/B

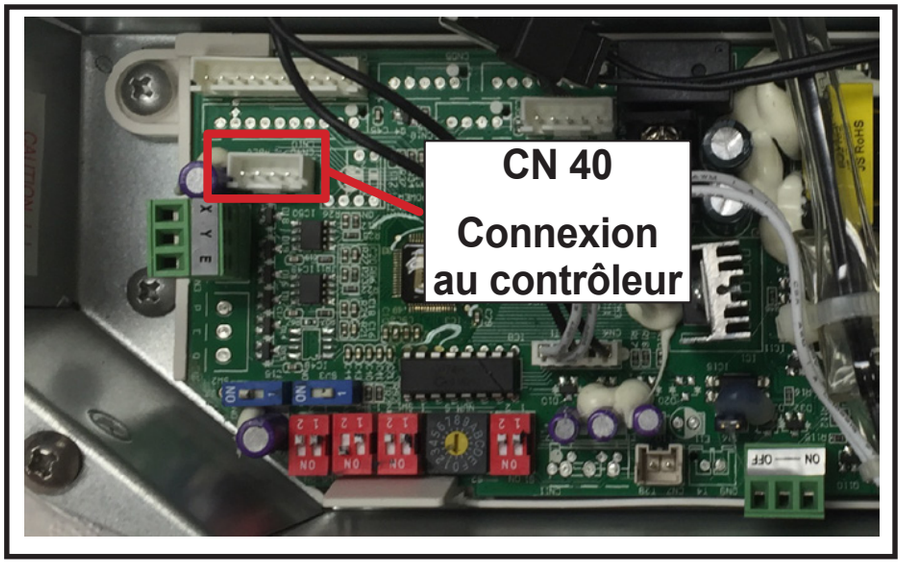

Figure 4. Circuit imprimé M22A et M33A/B/C

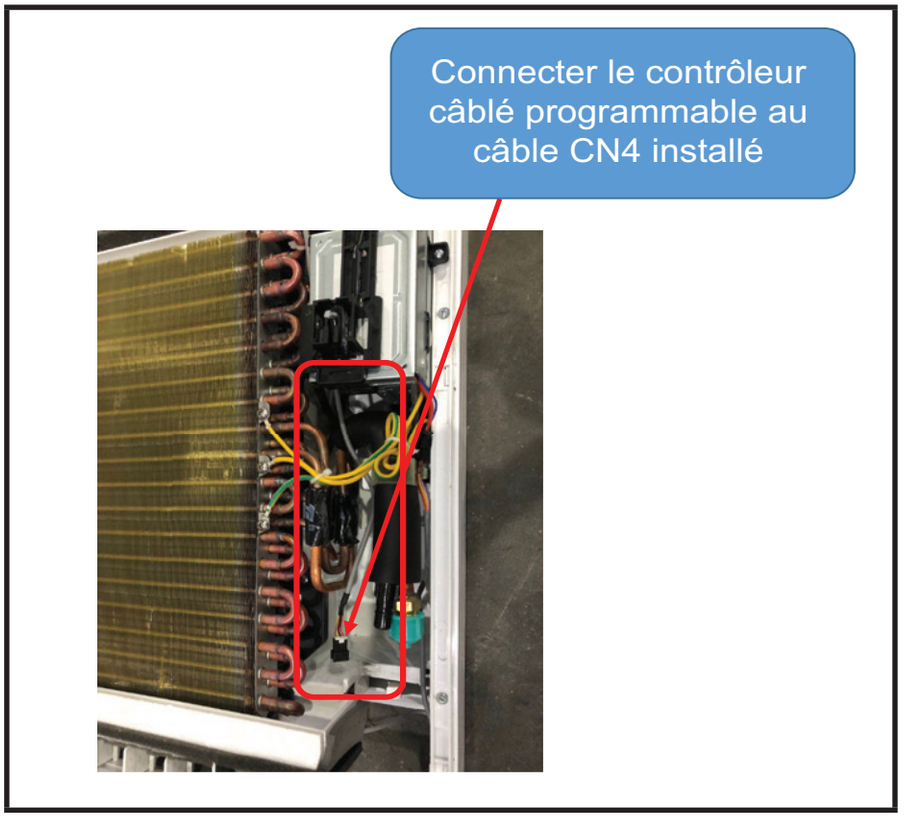

Figure 6. Circuit imprimé MFMA

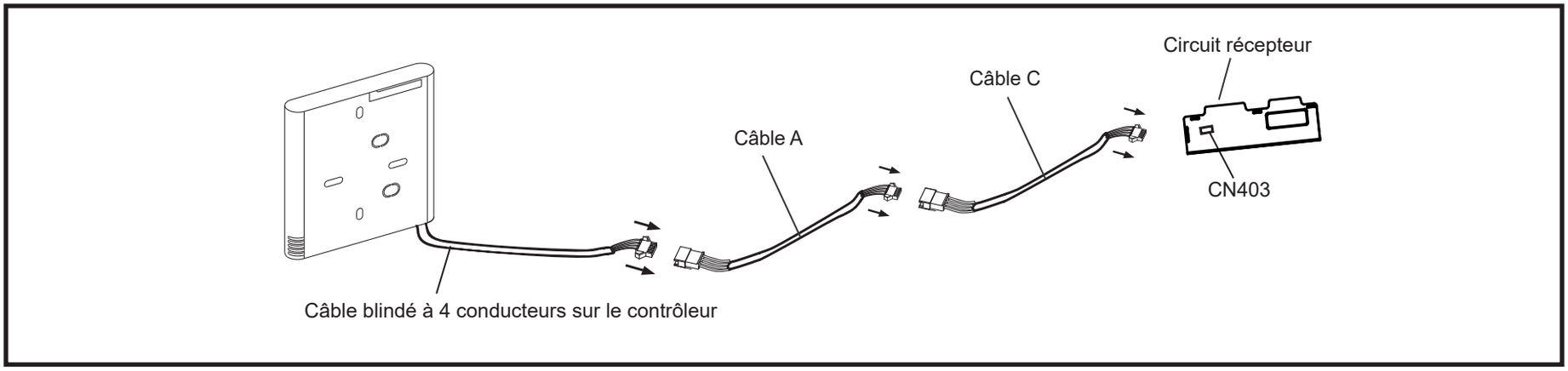

Figure 7. Câblage MWMA/B et 3WMB

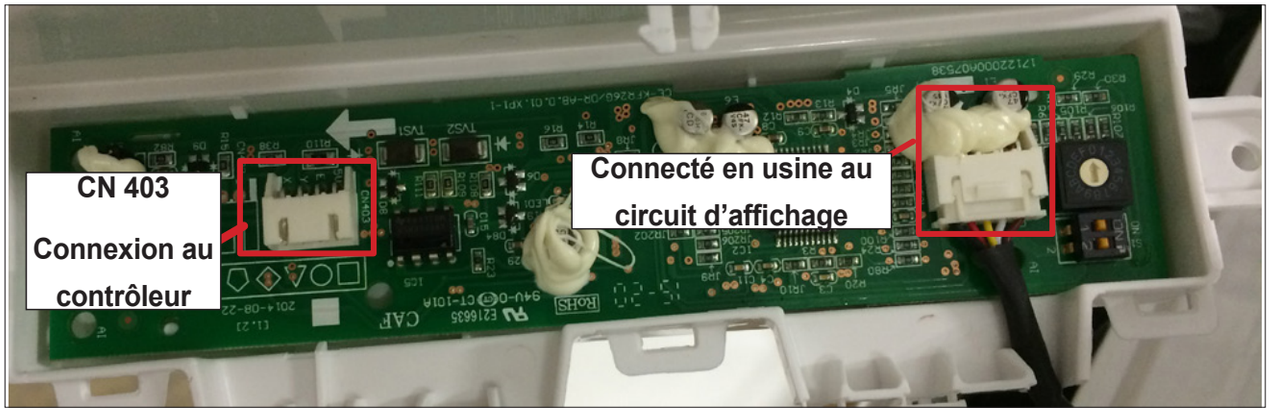

REMARQUE - *CN 403 est utilisé pour connecter soit le contrôleur local M0STAT64Q OU un contrôleur centralisé. Il n'est pas possible de connecter à la fois le contrôleur M0STAT64Q et un contrôleur centralisé à cette unité.*

Figure 8. Circuit récepteur MWMA/B et 3WMB

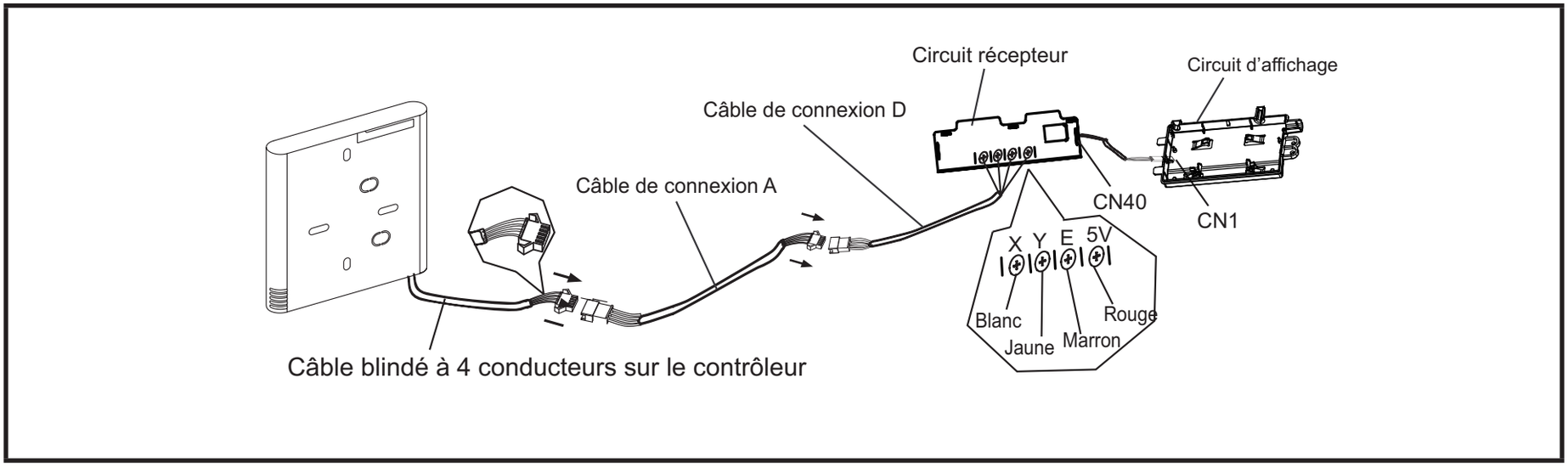

Figure 9. Câblage MWMC, MWCB et MWHB

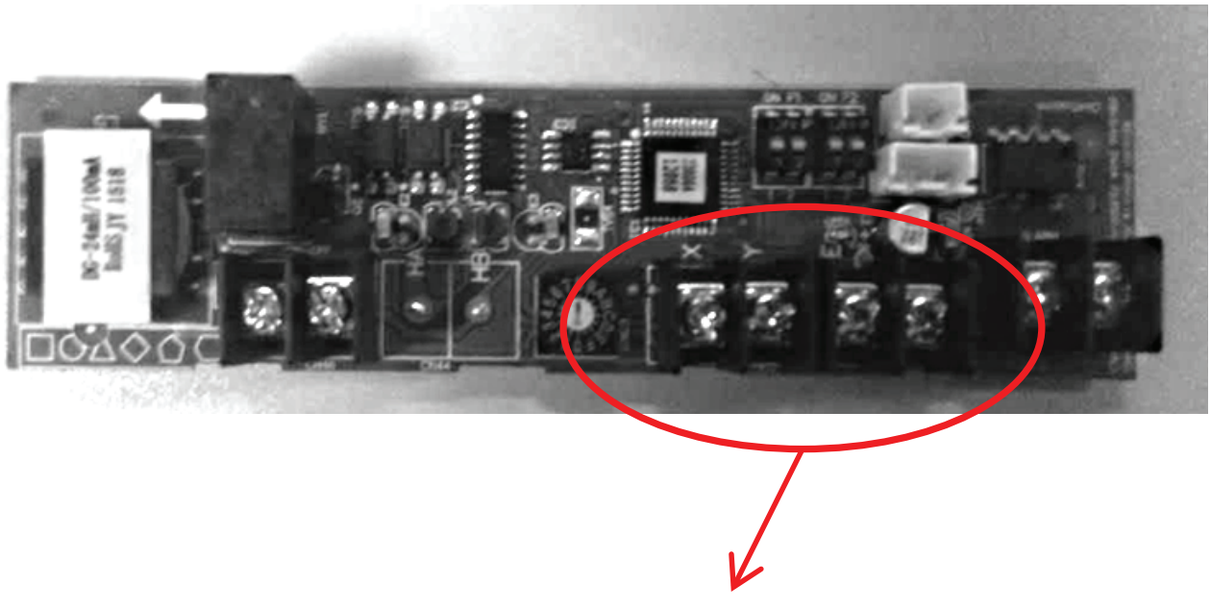

Le circuit du récepteur du MWMC/MWCB/MWHB utilise les bornes pour le contrôleur programmable câblé.

Figure 10. Circuit récepteur MWMC, MWCB et MWHB

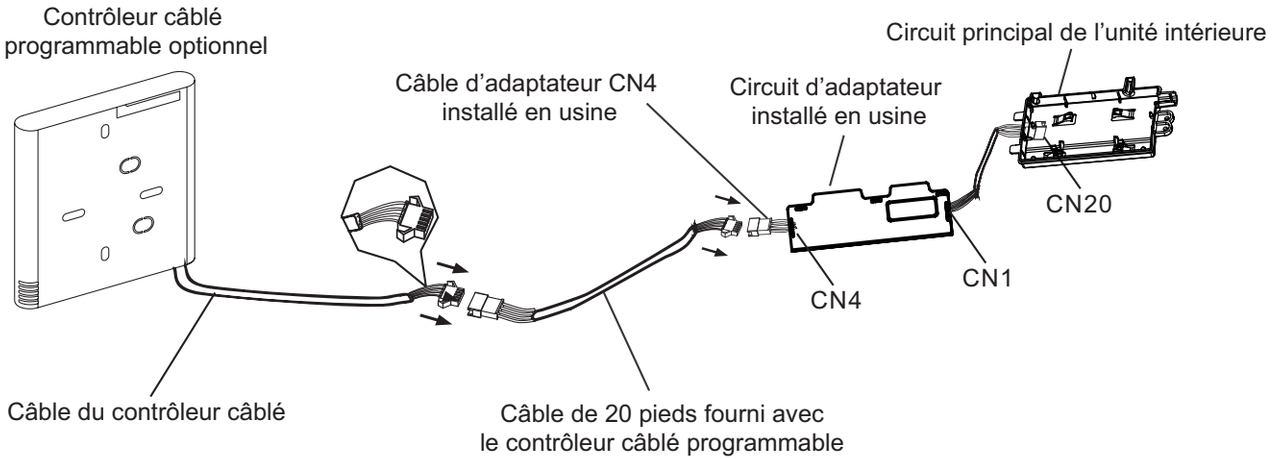

Figure 11. Câblage MFMA

4. Étanchéifier l'entrée du câble dans le boîtier du contrôleur et toutes les pénétrations murales pour empêcher l'eau de pénétrer dans le contrôleur.

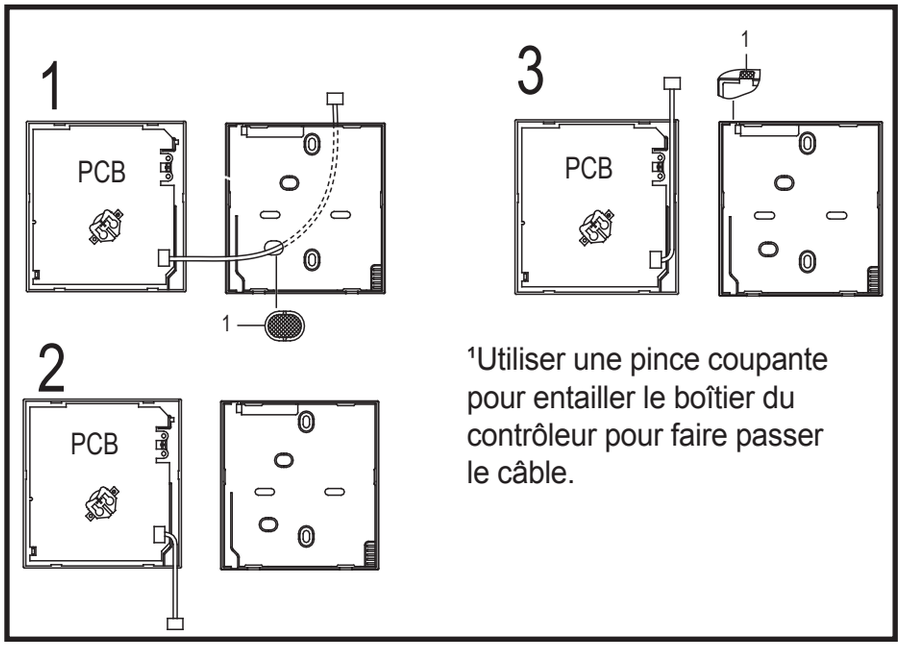

Figure 12. Déterminer l'acheminement du câble

5. Refixer le contrôleur sur la plaque murale. Faire attention de ne pas coincer ou plier les fils.

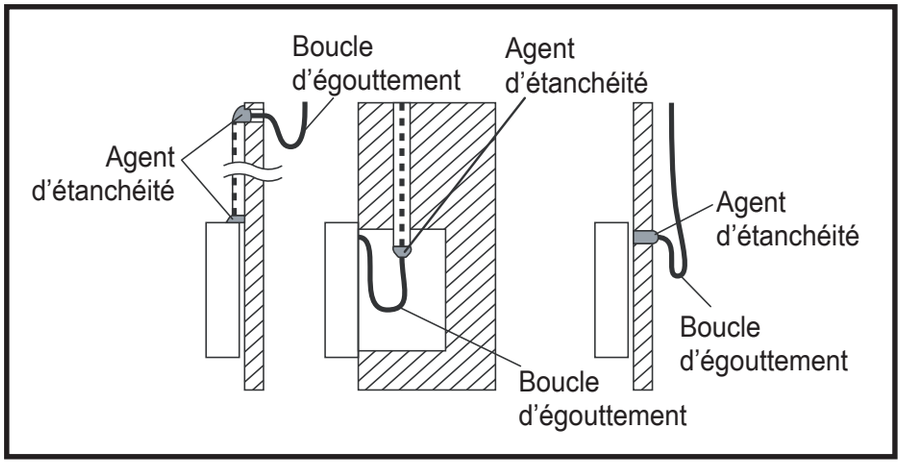

Figure 13. Empêcher l'eau de pénétrer dans le boîtier du contrôleur

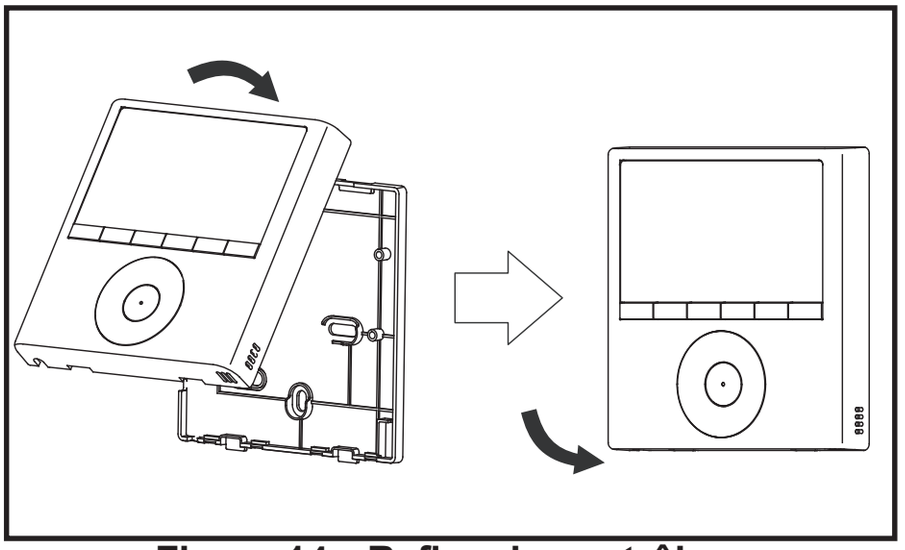

Figure 14. Refixer le contrôleur sur la plaque murale

Installation

1. Retirer le contrôleur de la plaque murale avec un tournevis plat.

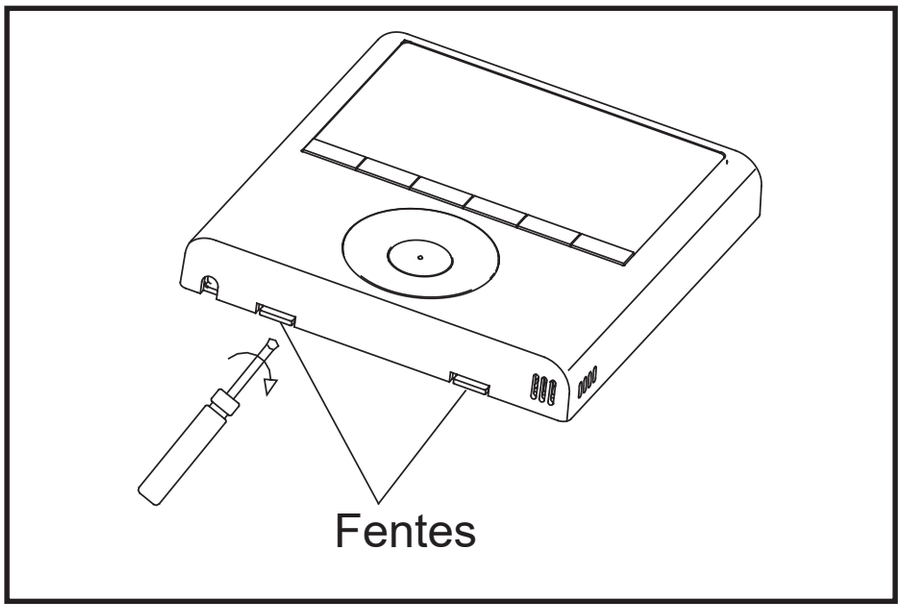

Figure 15. Retirer la plaque murale

2. Fixer la plaque murale comme approprié pour l'application.

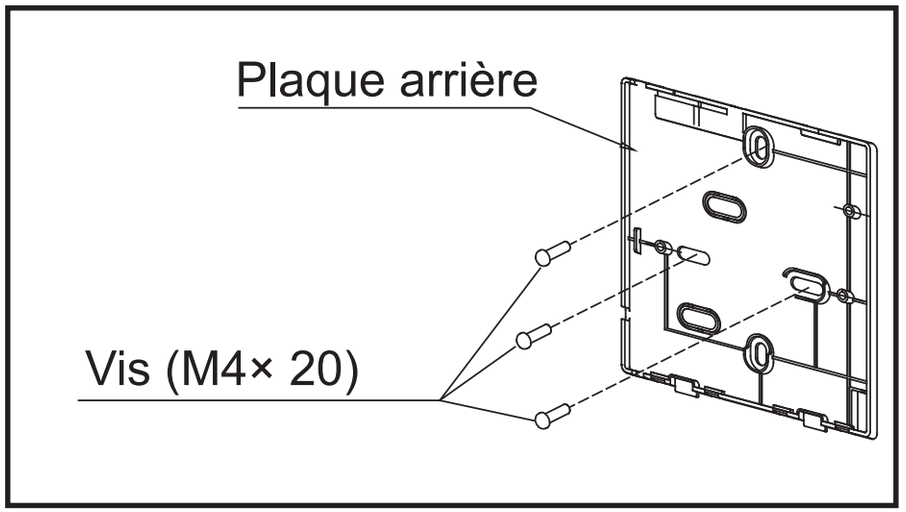

Figure 16. Fixer la plaque murale sur un mur

3. Installation sur une boîte de jonction - Ajuster la longueur des deux entretoises en plastique pour que le contrôleur arrive au raz du mur.

***REMARQUE** – Prévoir les besoins de maintenance ultérieurs en laissant une longueur de câble suffisante pour permettre de retirer le contrôleur du mur au besoin.*

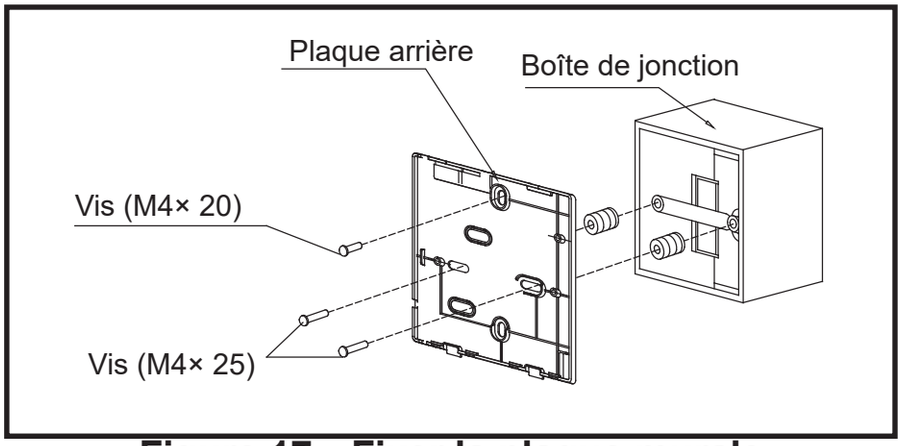

Figure 17. Fixer la plaque murale sur une boîte de jonction

4. Insérer la batterie fournie dans le contrôleur, positif vers l'extérieur. La batterie permet de conserver le jour et l'heure en cas de panne de courant. Remplacer la batterie quand elle est déchargée.
5. Refixer le contrôleur sur la plaque murale. Faire attention de ne pas coincer ou plier les fils.

Affichage

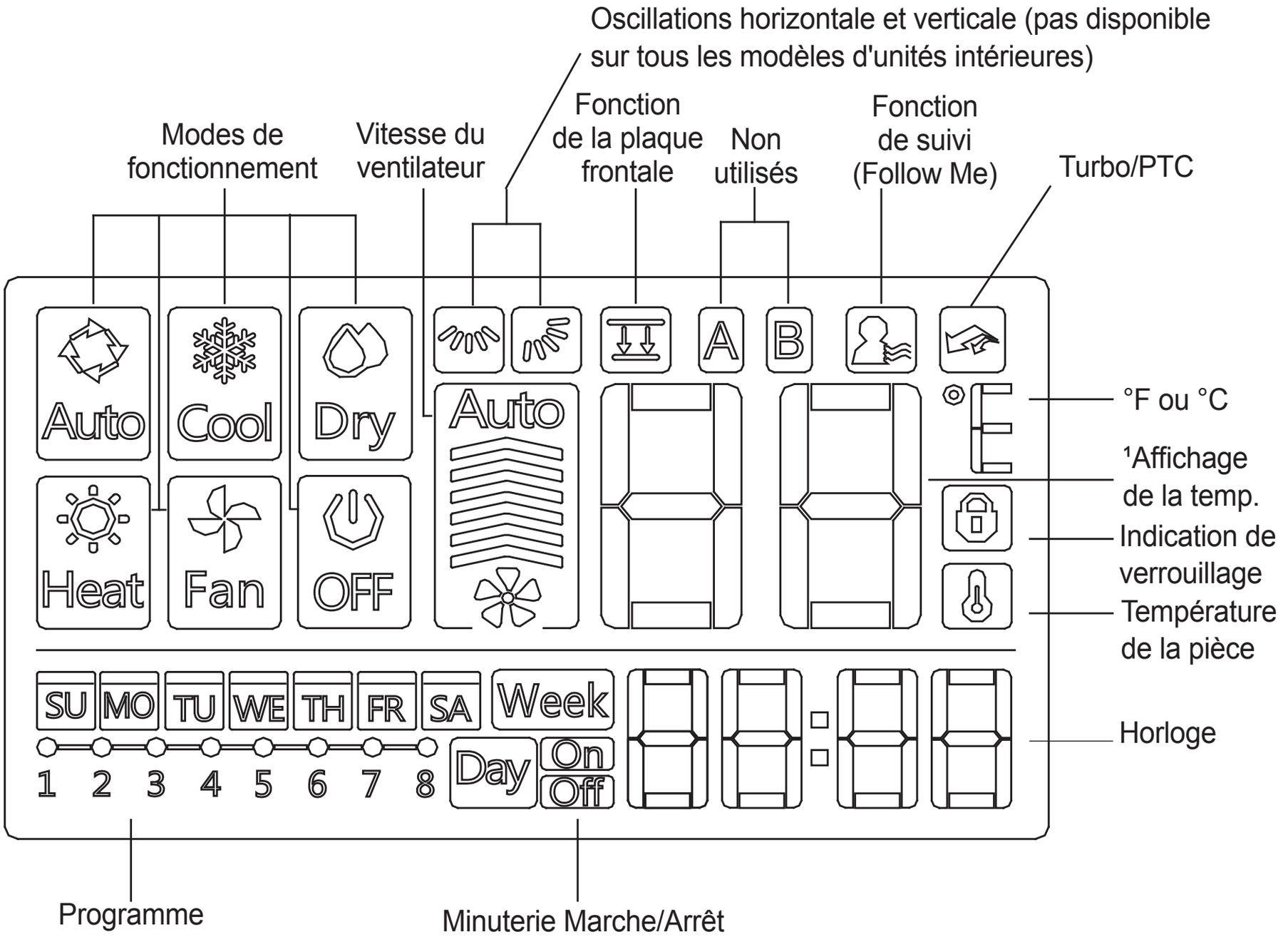

¹ Affiche le point de consigne de la climatisation, le point de consigne du chauffage et la température de la pièce

Description des boutons

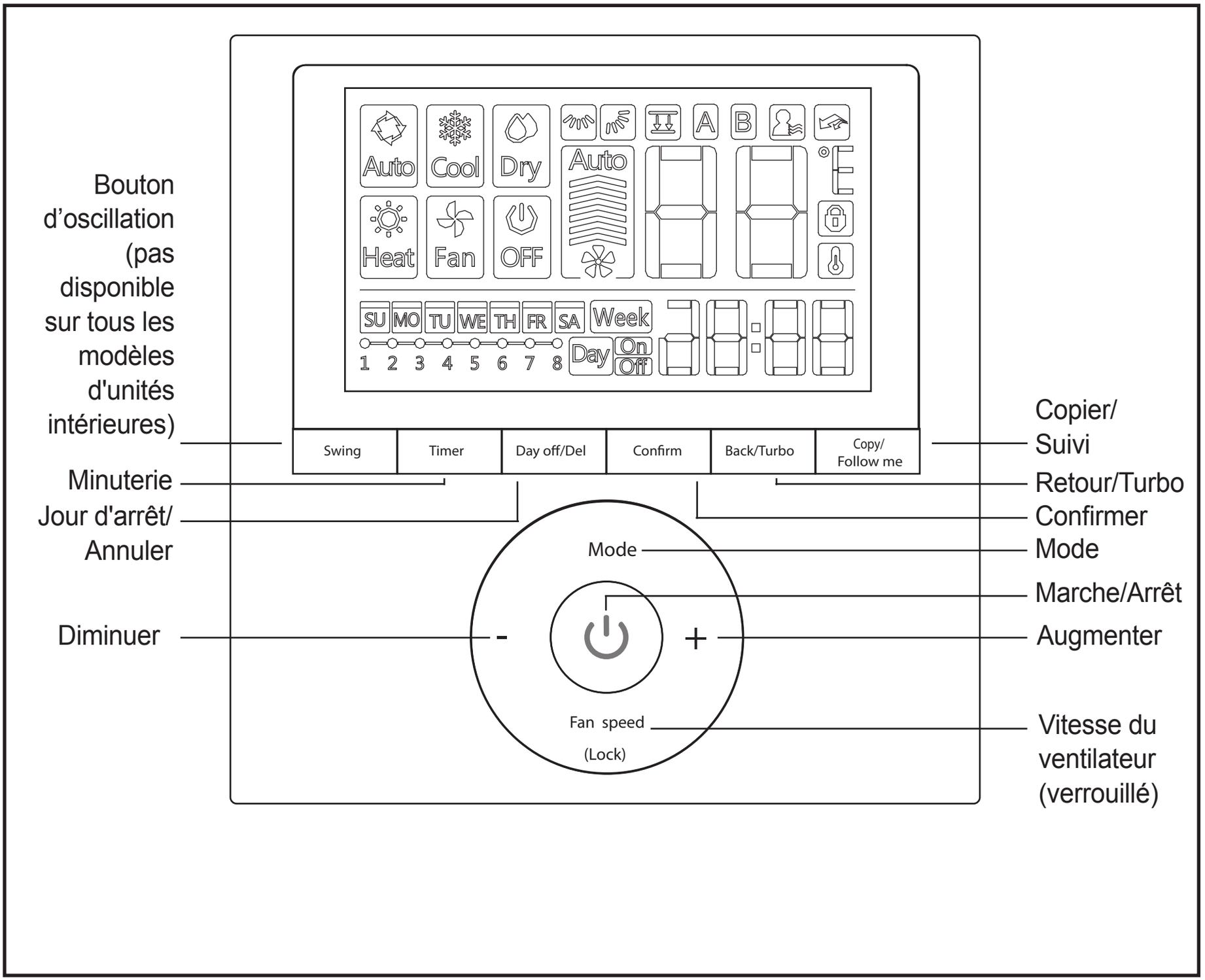

Configuration

Installez la pile au lithium CR2032 fournie. Il est nécessaire pour conserver les paramètres en cas de perte d'alimentation du contrôleur. Si la batterie n'est pas incluse, une devra être fournie sur le terrain.

Réglage du jour et de l'heure

1. Appuyer sur le bouton Timer et le maintenir enfoncé pendant 3 secondes.
2. Utiliser les boutons + et - pour sélectionner le jour. Le jour sélectionné clignote.
3. Appuyer sur le bouton Timer pour confirmer le jour.
4. Utiliser les boutons + et - pour sélectionner l'heure. ***REMARQUE*** – *Le contrôleur utilise une horloge de 24 heures.*
5. Appuyer sur le bouton Timer pour confirmer l'heure.

Choix de l'affichage en degrés Fahrenheit ou Celsius

Appuyer simultanément sur le bouton Back/Turbo et le bouton Copy/Follow et les maintenir enfoncés pendant 3 secondes pour alterner entre Fahrenheit et Celsius.

Choix de l'emplacement du capteur de température de la pièce

Appuyer sur le bouton Copy/Follow pour alterner entre la mesure de la température par l'unité intérieure ou le contrôleur. ***REMARQUE -*** *L'indicateur Follow me s'affiche quand la température de la pièce est mesurée par le contrôleur.*

Tonalité du clavier (beep)

1. Appuyer simultanément sur le bouton Swing et le bouton Timer et les maintenir enfoncés pendant 3 secondes pour rendre le clavier silencieux.
2. Appuyer simultanément sur le bouton Swing et le bouton Timer et les maintenir enfoncés pendant 3 secondes pour rétablir la tonalité du clavier.

Fonctionnement

Pour allumer/éteindre l'unité

Appuyer sur le bouton marche/arrêt.

Pour régler le mode de fonctionnement

1. Appuyer sur le bouton Mode pour définir le mode de fonctionnement.

2. Appuyer sur les boutons + et - pour faire défiler les modes de fonctionnement.
   - **Auto** – Le système passe automatiquement de Chauffage à Climatisation en fonction de la température mesurée.
   - **Cool (Climatisation)** – Le système fonctionne en mode Climatisation.
   - **Dry (Déshumidification)** – Le système retire l'humidité en fonction de conditions prédéterminées (vitesse du ventilateur et point de consigne de la température, pas un humidistat). La vitesse du ventilateur n'est pas réglable.
   - **Heat (Chauffage)** – Le système fonctionne en mode Chauffage.
   - **Fan (Ventilateur)** – Ventilateur uniquement, pas de chauffage ni de climatisation.

Pour définir ou modifier le point de consigne

Appuyer sur les boutons + et - pour définir le point de consigne. ***REMARQUE -*** *L'intervalle du point de consigne est compris entre 62-86 °F (17-30 °C).*

Pour définir la vitesse du ventilateur

Appuyer sur le bouton Fan speed (Lock) pour faire défiler les vitesses du ventilateur. Auto → Low (Mini) → Med (Moyenne) → High (Maxi)

Pour activer la fonction Verrouillage enfants

1. Appuyer sur le bouton Fan speed (Lock) et le maintenir enfoncé pendant 3 secondes pour verrouiller tous les boutons du contrôleur.
2. Appuyer sur le bouton Fan speed (Lock) et le maintenir enfoncé pendant 3 secondes pour déverrouiller tous les boutons.

Pour activer/désactiver la fonction Turbo

Appuyer sur le bouton Back/Turbo pour activer ou désactiver la fonction Turbo.

- **Mode Climatisation** - La fonction Turbo règle la vitesse du ventilateur de l'unité intérieure au maximum pendant une durée définie en usine.

Activer la fonction Oscillations

Appuyer sur le bouton Swing pour régler la direction et l'oscillation des registres.

3. Appuyer sur le bouton Swing pour régler la position des registres. Chaque pression déplace les registres de 6°.
4. Appuyer sur le bouton Swing et le maintenir enfoncé pendant 2 secondes pour activer l'oscillation continue des registres. L'icône Oscillations s'affiche. La fonction Oscillations n'est pas disponible sur tous les types d'unités intérieures.
5. Sur les unités à cassette uniquement, régler chacun des quatre registres indépendamment. Appuyer sur le bouton Swing et le maintenir enfoncé pendant 2 secondes. L'icône Oscillations clignote. Appuyer sur les boutons + ou - pour sélectionner le registre à régler (avec -1, tous les registres bougent en même temps). Après avoir choisi le registre à régler, appuyer sur le bouton Swing pour régler l'angle du registre. Chaque pression déplace le registre de 6°.

Minuterie et programmes

Utiliser le bouton Timer pour établir les programmes hebdomadaires ou régler le fonctionnement programmé temporisé de l'unité intérieure. Les minuteries ne sont utilisées que pour programmer le démarrage/arrêt. Les programmes sont utilisés pour changer les paramètres de fonctionnement pendant des périodes définies (évènements).

Définir l'heure de démarrage du fonctionnement temporisé

1. Appuyer sur le bouton Timer jusqu'à ce que Day On soit en surbrillance.
2. Appuyer sur le bouton Confirm.
3. Utiliser les boutons + et - pour sélectionner l'heure de démarrage.
4. Appuyer sur le bouton Confirm.

Définir l'heure d'arrêt du fonctionnement temporisé

1. Appuyer sur le bouton Timer jusqu'à ce que Day Off soit en surbrillance.
2. Appuyer sur le bouton Confirm.
3. Utiliser les boutons + et - pour sélectionner l'heure d'arrêt.
4. Appuyer sur le bouton Confirm.

Définir l'heure de démarrage et d'arrêt du fonctionnement temporisé

1. Appuyer sur le bouton Timer jusqu'à ce que Day On/Off soit en surbrillance.
2. Appuyer sur le bouton Confirm.
3. Utiliser les boutons + et - pour sélectionner l'heure de démarrage.
4. Appuyer sur le bouton Confirm
5. Utiliser les boutons + et - pour sélectionner l'heure d'arrêt.
6. Appuyer sur le bouton Confirm.

Créer un programme (jusqu'à 8 évènements par jour)

1. Appuyer sur le bouton Timer jusqu'à ce que Week soit en surbrillance.
2. Appuyer sur le bouton Confirm.
3. Utiliser les boutons + et - pour sélectionner le jour de la semaine pour lequel définir les évènements programmés.
4. Appuyer sur le bouton Confirm.
5. Définir le premier évènement du programme.

Créer et définir les évènements programmés (jusqu'à 8 évènements par jour)

1. Après avoir sélectionné le jour à programmer.
2. Utiliser les boutons + et - pour définir l'heure de démarrage de l'évènement. L'affichage indique l'heure de démarrage, le mode, le point de consigne et la vitesse du ventilateur pour l'évènement.
3. Appuyer sur le bouton Confirm pour confirmer l'heure de démarrage et passer au choix du mode de fonctionnement.
4. Utiliser les boutons + et - pour sélectionner le mode de fonctionnement de l'évènement.
5. Appuyer sur le bouton Confirm pour confirmer mode de fonctionnement et passer au réglage du point de consigne.
6. Utiliser les boutons + et - pour définir le point de consigne de l'évènement.

7. Appuyer sur le bouton Confirm pour confirmer le point de consigne et passer au choix de la vitesse du ventilateur. Non disponible quand le mode de fonctionnement est Fan ou Off.
8. Utiliser les boutons + et - pour sélectionner la vitesse du ventilateur de l'évènement.
9. Appuyer sur le bouton Confirm pour confirmer la vitesse du ventilateur et terminer le réglage de cet évènement. Non disponible quand le mode de fonctionnement est Auto, Dry ou Off.
10. Répéter les étapes 2 à 9 pour définir le prochain évènement. Chaque évènement se termine à l'heure de démarrage de l'évènement suivant.

REMARQUE - *Utiliser le bouton Back/Turbo pour revenir à l'étape précédente pendant la définition d'un évènement.*

Activer et désactiver le fonctionnement temporisé

1. Appuyer sur le bouton Timer pour activer le fonctionnement temporisé.
2. Appuyer sur le bouton Marche/Arrêt pour désactiver le fonctionnement temporisé.

Réglage des jours d'arrêt (Days Off)

Définir un ou plusieurs jours de la semaine programmée pendant lesquels l'unité intérieure ne fonctionnera pas. Ces jours-la, l'unité s'éteint et ne redémarrage qu'à l'heure du premier évènement du jour suivant. Une fois le jour d'arrêt passé, le réglage du jour d'arrêt est effacé automatiquement.

1. Appuyer sur le bouton Timer.
2. Appuyer sur le bouton Confirm.
3. Utiliser les boutons + et - pour sélectionner le jour de la semaine.
4. Appuyer sur le bouton Day off/Del.
5. Appuyer sur le bouton Back/Turbo.
6. Suivre les étapes 3 et 4 pour chaque jour d'arrêt désiré.

Copier un programme pour le jour suivant

Tous les évènements du jour programmé sont copiés.

1. Appuyer sur le bouton Timer jusqu'à ce que Week soit en surbrillance.
2. Appuyer sur le bouton Confirm.
3. Utiliser les boutons + et - pour sélectionner le jour à utiliser pour copier.
4. Appuyer sur le bouton Copy/Follow Me. Les lettres « CY » s'affichent.
5. Utiliser les boutons + et - pour sélectionner le jour auquel appliquer le programme copié.
6. Appuyer sur le bouton Copy/Follow Me pour confirmer.
7. Appuyer sur le bouton Back/Turbo pour revenir à la minuterie hebdomadaire.
8. Suivre les étapes 3 à 7 pour copier un programme sur des jours supplémentaires.

Éditer un évènement programmé

1. Appuyer sur le bouton Timer jusqu'à ce que Week soit en surbrillance.
2. Appuyer sur le bouton Confirm.
3. Utiliser les boutons + et - pour sélectionner le jour de la semaine.
4. Appuyer sur le bouton Confirm.
5. Utiliser les boutons + et - pour sélectionner l'évènement à éditer. L'affichage indique l'heure de démarrage, le mode, le point de consigne et la vitesse du ventilateur pour l'évènement.

6. Utiliser les boutons + et - pour changer l'heure de démarrage de l'évènement.
7. Appuyer sur le bouton Confirm pour confirmer l'heure de démarrage et passer au choix du mode de fonctionnement.
8. Utiliser les boutons + et - pour changer le mode de fonctionnement de l'évènement.
9. Appuyer sur le bouton Confirm pour confirmer mode de fonctionnement et passer au réglage du point de consigne.
10. Utiliser les boutons + et - pour changer le point de consigne de l'évènement.
11. Appuyer sur le bouton Confirm pour confirmer le point de consigne et passer au choix de la vitesse du ventilateur. Non disponible quand le mode de fonctionnement est Fan ou Off.
12. Utiliser les boutons + et - pour changer la vitesse du ventilateur de l'évènement.
13. Appuyer sur le bouton Confirm pour confirmer la vitesse du ventilateur et terminer les changements pour cet évènement. Non disponible quand le mode de fonctionnement est Auto, Dry ou Off.

REMARQUE - *Utiliser le bouton Back/Turbo pour revenir à l'étape précédente.*

Retirer un évènement d'un jour programmé

Cette action est irréversible.

1. Appuyer sur le bouton Timer jusqu'à ce que Week soit en surbrillance.
2. Appuyer sur le bouton Confirm.
3. Utiliser les boutons + et - pour sélectionner le jour de la semaine.
4. Appuyer sur le bouton Confirm.
5. Utiliser les boutons + et - pour sélectionner l'évènement à retirer. L'affichage indique l'heure de démarrage, le mode, le point de consigne et la vitesse du ventilateur pour l'évènement.
6. Appuyer sur le bouton Day off/Del.

Contrôleur câblé programmable	Description des codes d’erreur de l'unité intérieure
E1	Erreur de communication entre l’unité intérieure et l’unité extérieure
E2	Erreur -- Capteur de température intérieure (T1)
E3	Erreur -- Capteur de température de l'échangeur intérieur (T2)
E4	Erreur -- Capteur de température de sortie de l'échangeur intérieur (T2B)
E5	Erreur -- Capteur de température ambiante extérieure (T4)
E5	Erreur -- Capteur de température de l'échangeur extérieur (T3)
E5	Erreur -- Capteur de température de refoulement du compresseur (T5)
E7	Erreur -- EEPROM de l'unité intérieure
E8	Erreur -- Vitesse du ventilateur intérieur (moteur à CC)
EA	Détection d'une consommation électrique excessive de l'unité extérieure
Ed	Erreur -- EEPROM de l'unité extérieure
Ed	Erreur -- Vitesse du ventilateur de l'unité extérieure (moteur à CC)
EE	Alarme de niveau d'eau élevé
EF	Détection de fuite de réfrigérant (mode Climatisation uniquement)
EF	Erreur -- Capteur de température IGBT extérieur
F0	Erreur de communication entre le contrôleur câblé et l'unité intérieure
F1	Le panneau de la cassette est anormal