Rubbermaid®

1W19

Congratulations and thank you for purchasing a Rubbermaid storage building.

BEFORE YOU BEGIN – BUILDING CODES

Be sure to check your local building codes, ordinances and restrictions, and applicable neighborhood governances.

BEFORE YOU BEGIN – SURFACE PREPARATION

To ensure proper assembly and performance your shed needs to be built on a solid, level surface.
A concrete or patio surface, or a treated-wood platform is recommended.

BEFORE YOU BEGIN – LOCATION

When choosing a location in your yard make sure you choose an area with easy access and one that provides proper drainage for water to run away from the shed location.

BEFORE YOU BEGIN – PREASSEMBLY

Thoroughly review all assembly steps (it is important that the steps are followed in the correct order). Review the parts list and make sure that no parts are missing.

IMPORTANT – DO NOT RETURN TO THE STORE

For assistance with your Rubbermaid Storage Building or for additional product information call our toll-free Consumer Service number: **1-888-895-2110**
M–F: 8:30 a.m. to 5:00 p.m. EST
or visit us online at: www.rubbermaid.com.

Installation Steps:

1. Site Preparation
2. Floor
3. Walls
4. Roof & Doors
5. Finishing

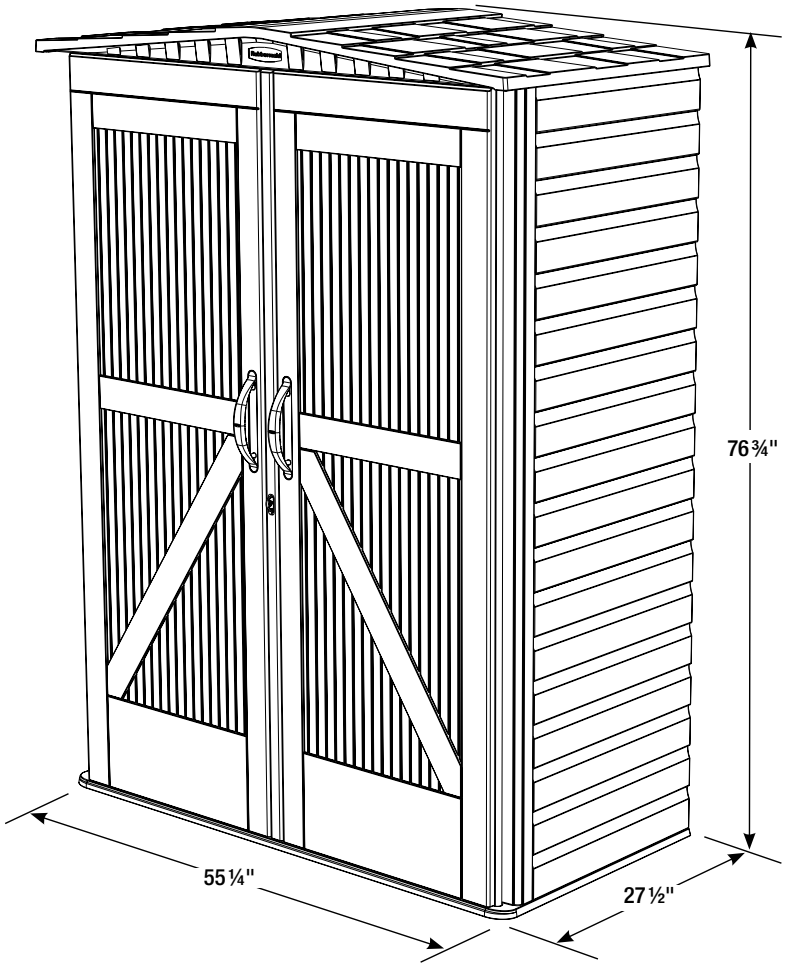

Note: Be sure to keep this instruction manual and your original store receipt to ensure our Consumer Service Department can accurately and quickly assist you if necessary.

2025861

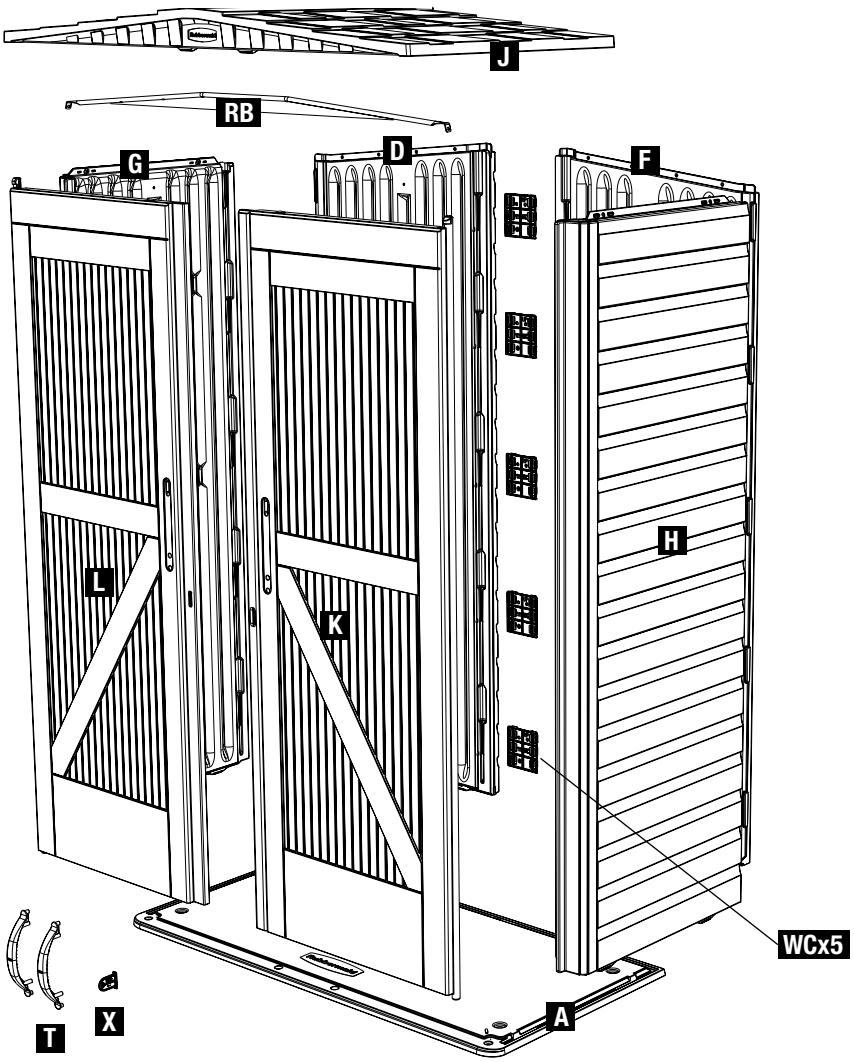

	Description	Part Number	Assembly Letter	Quantity
Floor	Front Floor	5L01	A	1
Walls	Left Back	5L04	D	1
	Right Back	5L05	F	1
	Front Left Side	5L02	G	1
	Front Right Side	5L03	H	1
	Wall Connector	1V62	WC	5
Doors	Left Door	1W23	L	1
	Right Door	1W24	K	1
	Door Handle	5L74	T	2
	Lock Hasp	5F58	X	1
Roof	Front Roof	5L08	J	1
	Roof Brace	5L36	RB	1
Hardware	#14 x 3/4" Combo Pan Head Screw		AA	24*
	Accessory Bracket	5H88		4

* Extra screws are supplied

Required Tools

Two Person Assembly

1W19

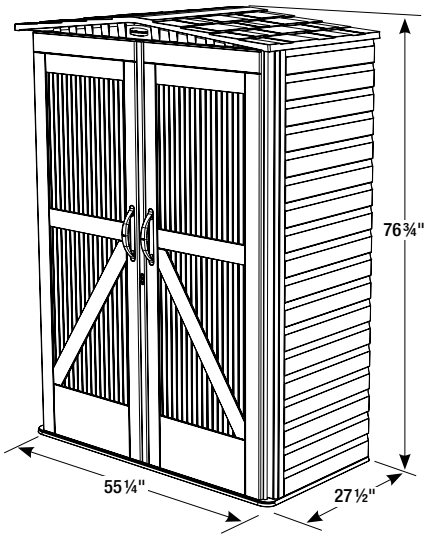

PREASSEMBLY:

- Review ALL assembly steps before beginning construction.
- Review the parts list and make sure that no parts are missing.

NOTE:

- To simplify assembly and to ensure proper engagement of all components, apply a mild detergent to dovetail and snap fits before assembling.

CAUTIONS

CAUTION: Always use eye protection/safety glasses during assembly.

CAUTION: When installing screws, do not overtighten.

CAUTION: Drill only through initial panel wall, unless otherwise indicated.

CARE & USE

- Shed can be cleaned with water and mild detergent as necessary. **DO NOT USE ABRASIVE DETERGENTS, MATERIALS OR CLEANING TOOLS.**
- To maximize your shed's performance, remove excessive snow and/or leaf accumulation from the roof.
- In the event of severe weather, please disassemble and store in a secure location.

1.0 Site Preparation

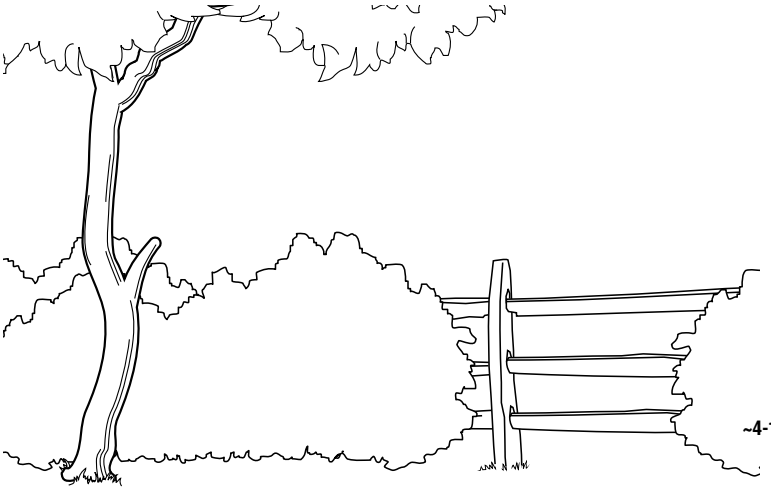

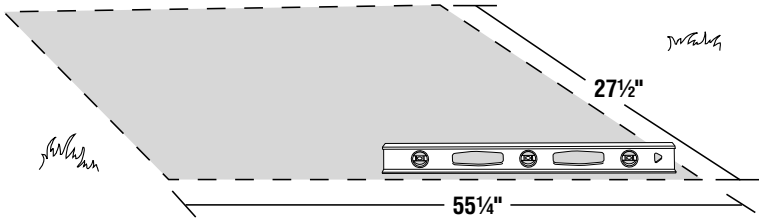

Build a solid, level surface for the shed foundation. Consult your local building authority for ordinances, restrictions, or permits required before building any structure at your home.

Note: Minimum dimensions for foundations shown.

FLOOR PLAN:
Size the construction site to fit the entire floor.

OPTIONAL STEP:
If desired, recessed anchor locations (5 places) can be used to anchor the shed floor to a foundation after you have constructed one.

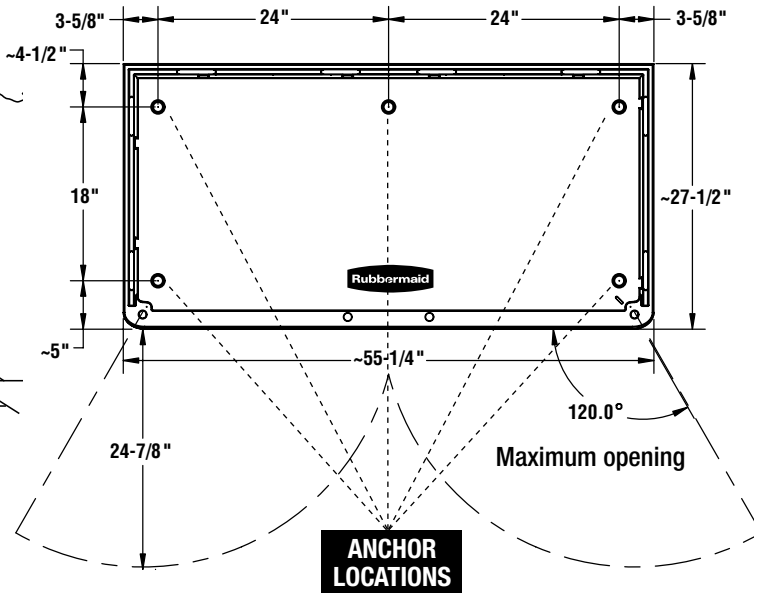

20 Floor Installation

a. Using a rubber mallet and screwdriver, knock out the tabs for the door hinge, 2 places on **Front Floor (A)**.

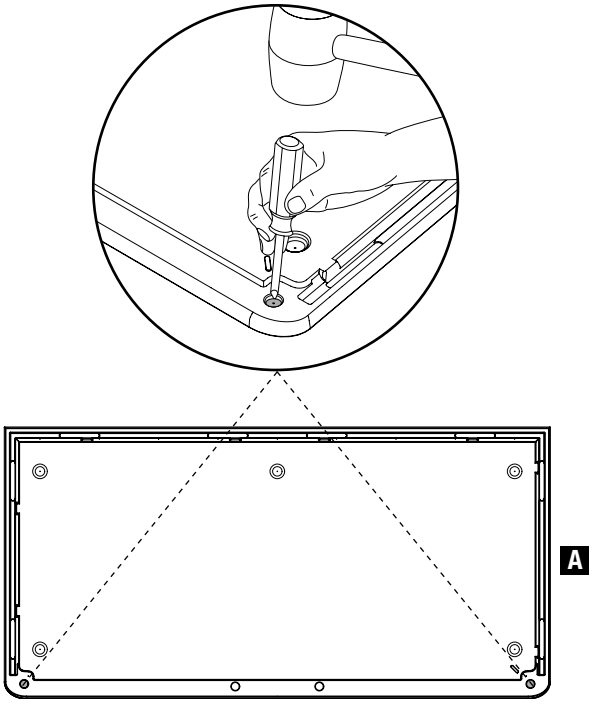

b. Drill pilot hole through top surface of floor, 2 places on **Front Floor (A)**.

Drill through top surface of floor only!

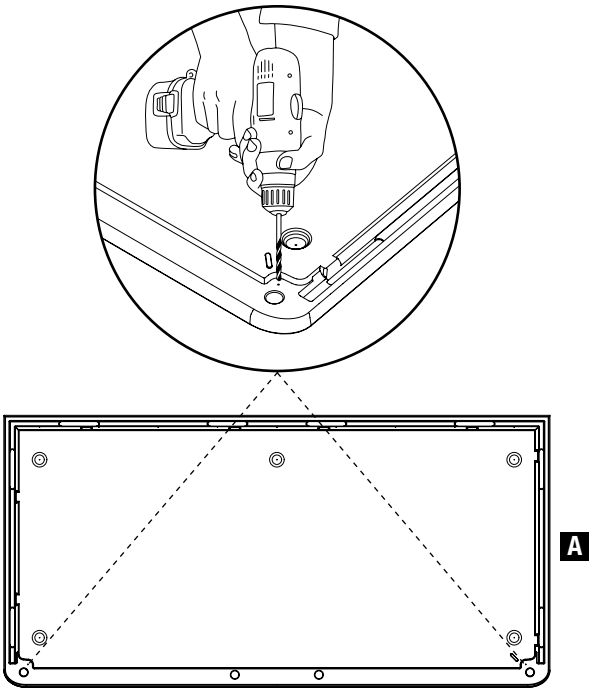

3.0 Wall Panel G Installation

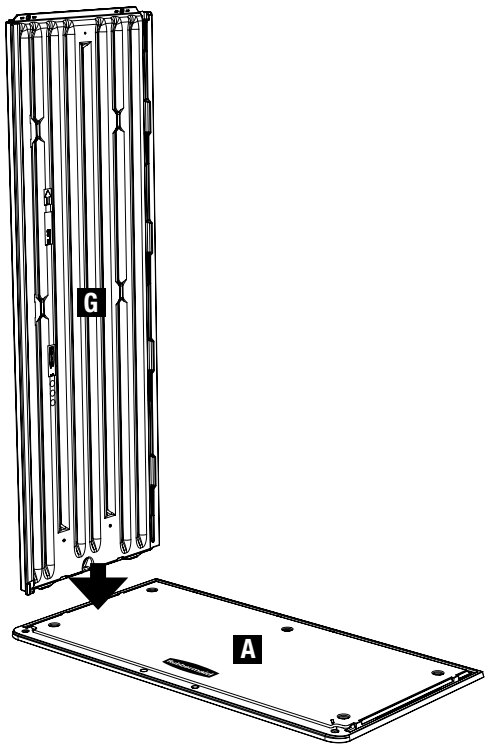

a. Using a screwdriver, punch out the screw holes on the top of **Front Left Side (G)** 2 places.

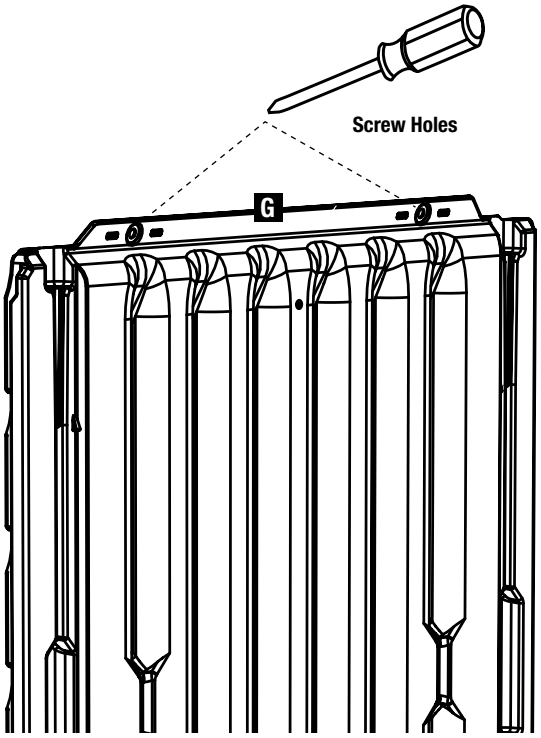

b. Drill a pilot hole (using 1/8" drill bit) in front lower corner at location indicated by screw target.
Note: This pilot hole is to be drilled through both walls.

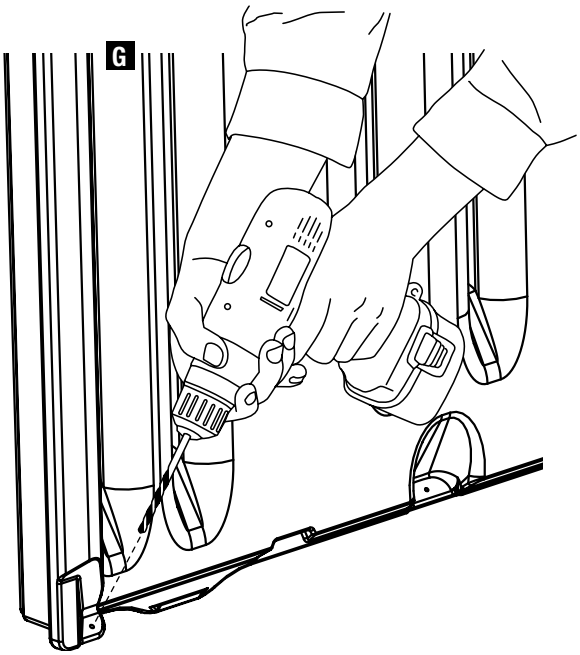

c. Snap **Front Left Side (G)** into **Front Floor (A)**.
Hold **Front Left Side (G) upright** to prevent it from falling (until **Left Back (D)** is installed).

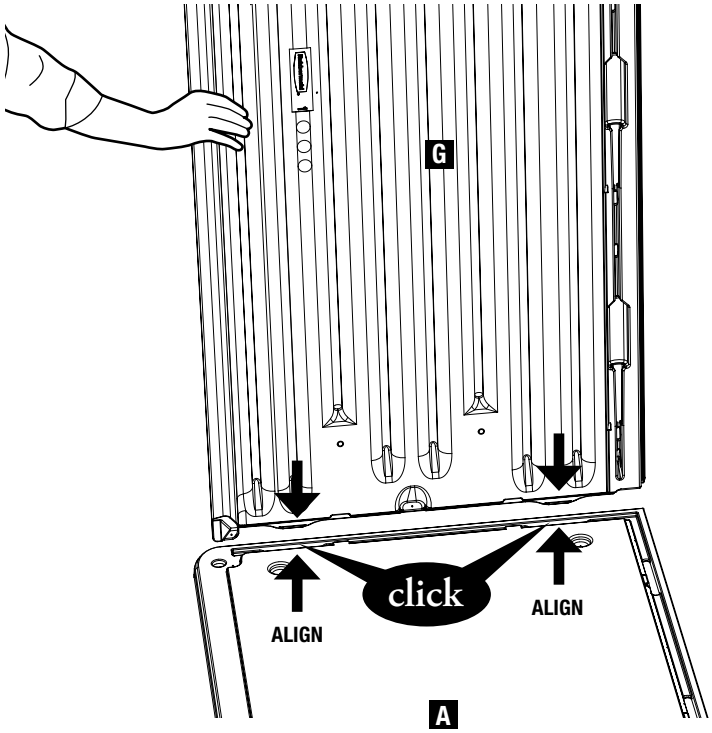

3.1 Wall Panel D Installation

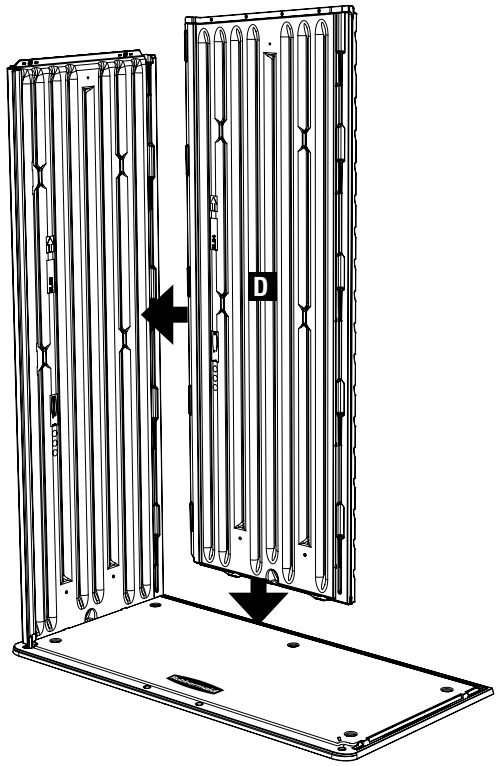

a. Using a screwdriver, punch out the screw holes on the top of **Left Back (D)** 4 places.

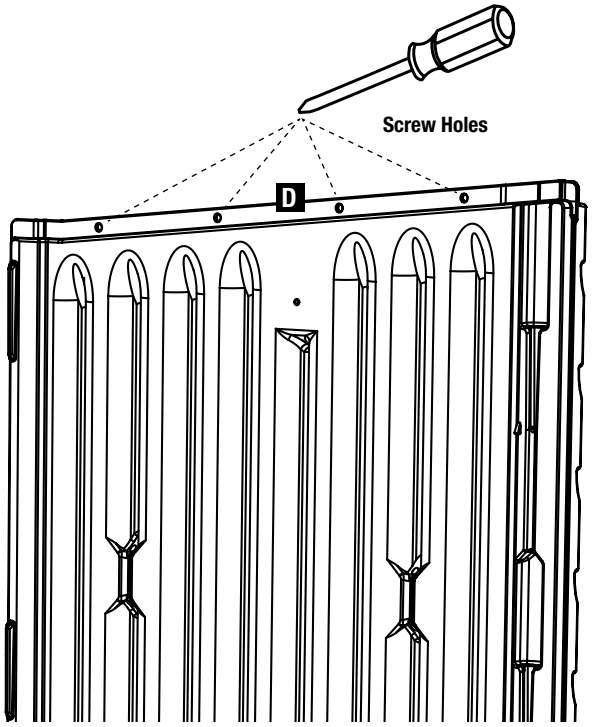

b. Connect **Left Back (D)** into dovetails of **Front Left Side (G)**.

HELPFUL HINT: Lubricate dovetails with liquid soap.

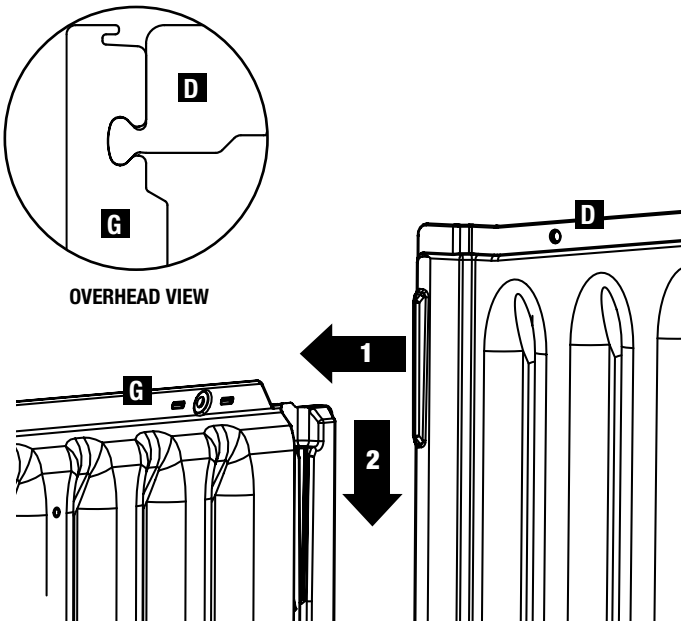

c. Engage snaps on bottom of **Left Back (D)** into **Front Floor (A)**.

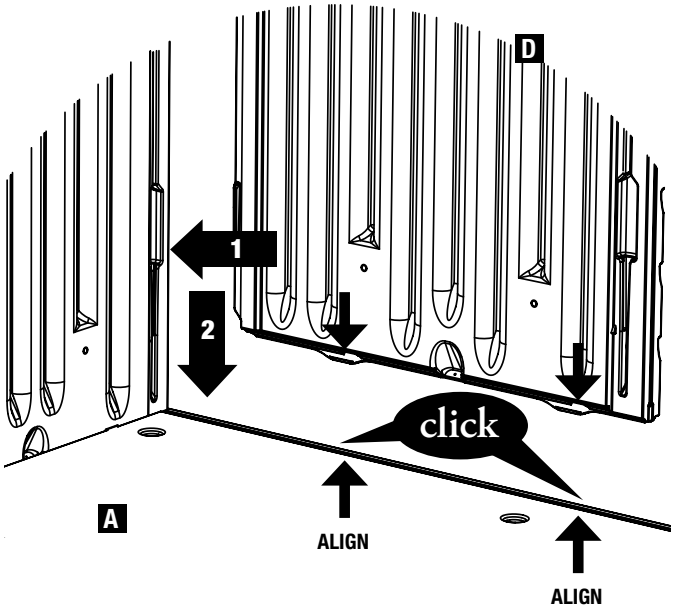

3.2 Wall Panel H Installation

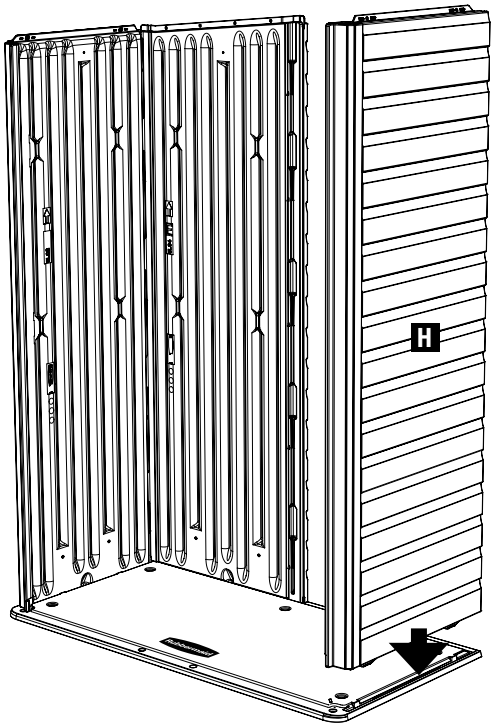

a. Using a screwdriver, punch out the screw holes on the top of **Front Right Side (H)** 2 places.

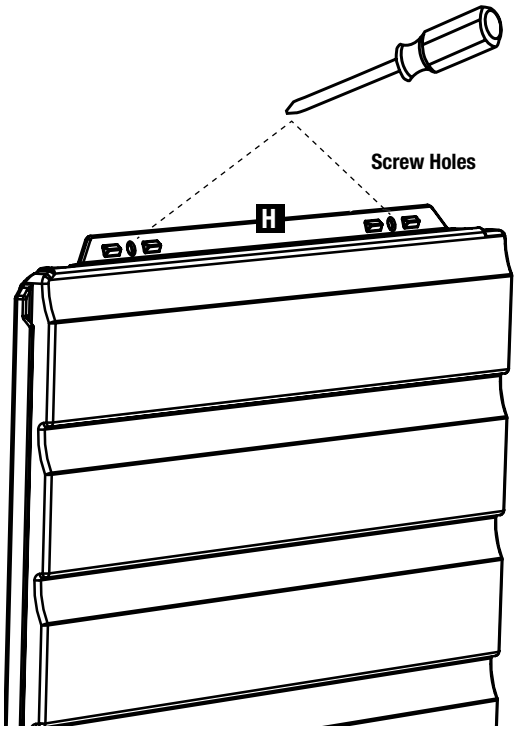

b. Drill a pilot hole (using 1/8" drill bit) in front lower corner at location indicated by screw target.
Note: This pilot hole is to be drilled through both walls.

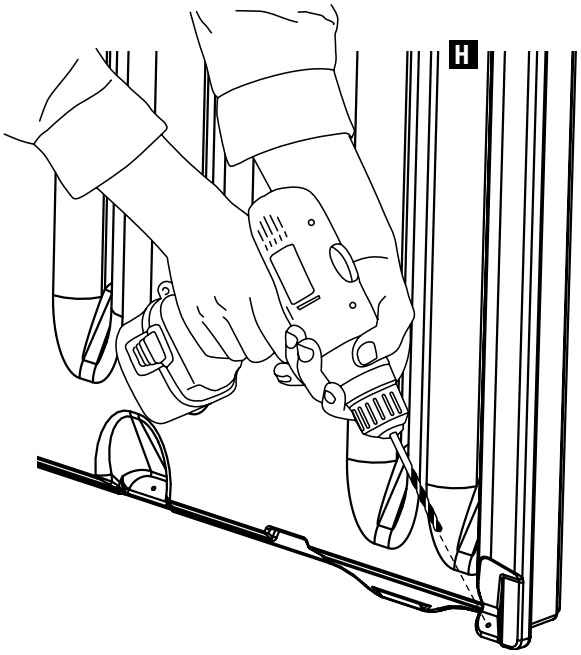

c. Snap **Front Right Side (H)** into **Front Floor (A)**.
Hold **Front Right Side (H)** upright to prevent it from falling (until **Right Back (F)** is installed).

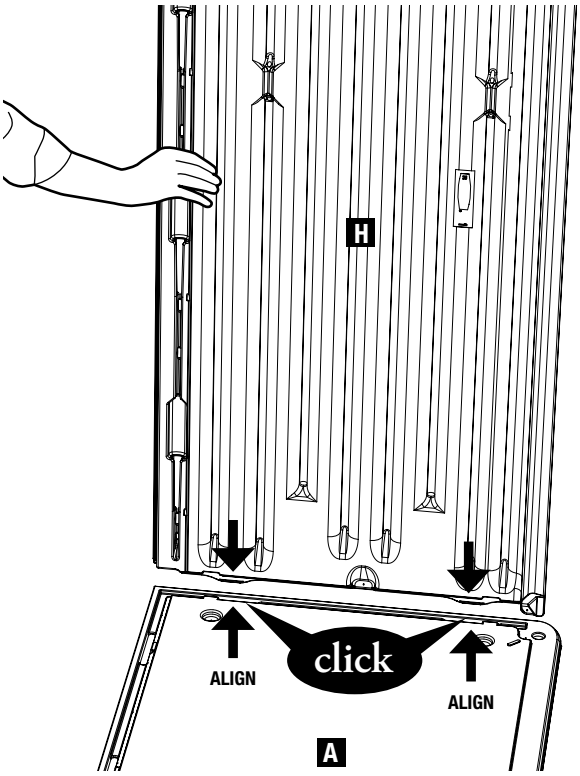

3.3 Wall Panel F Installation

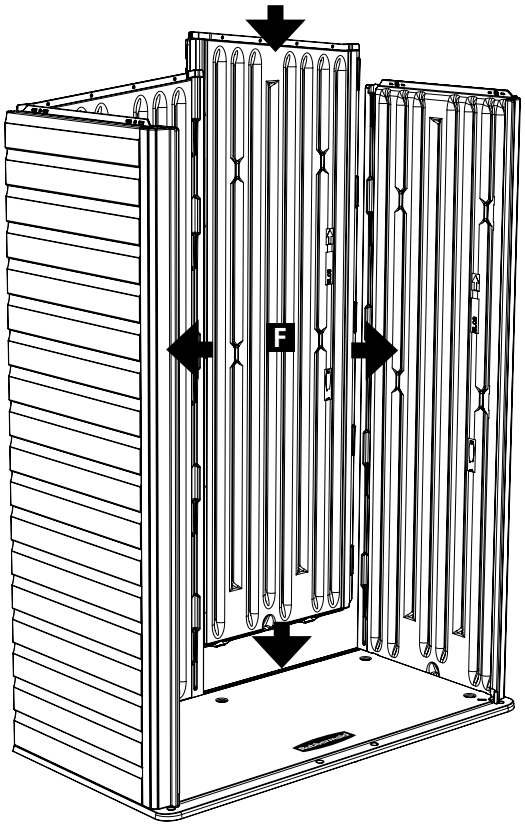

a. Using a screwdriver, punch out the screw holes on the top of **Right Back (F)** 4 places.

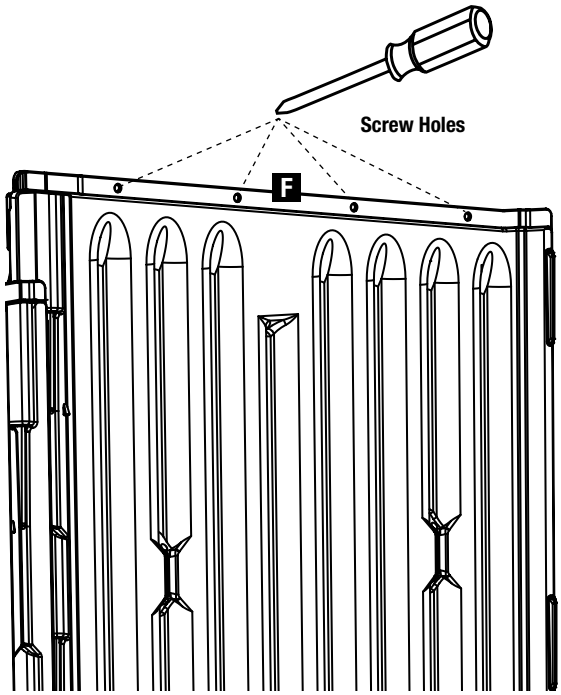

b. Connect **Right Back (F)** onto dovetails of **Front Right Side (H)**.
Align the lap joint between **Left Back (D)** and **Right Back (F)**.

HELPFUL HINT: Lubricate dovetails with liquid soap.

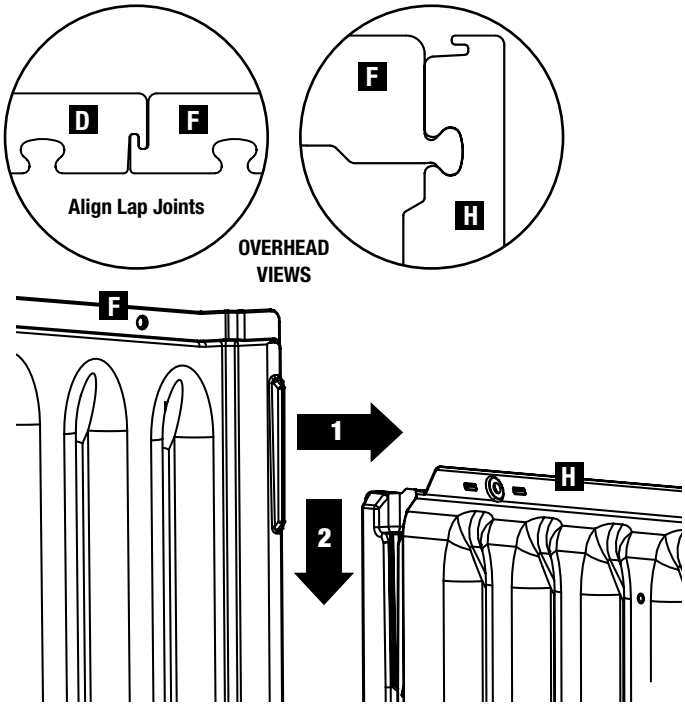

c. Engage snaps on bottom of **Right Back (F)** into **Front Floor (A)**.

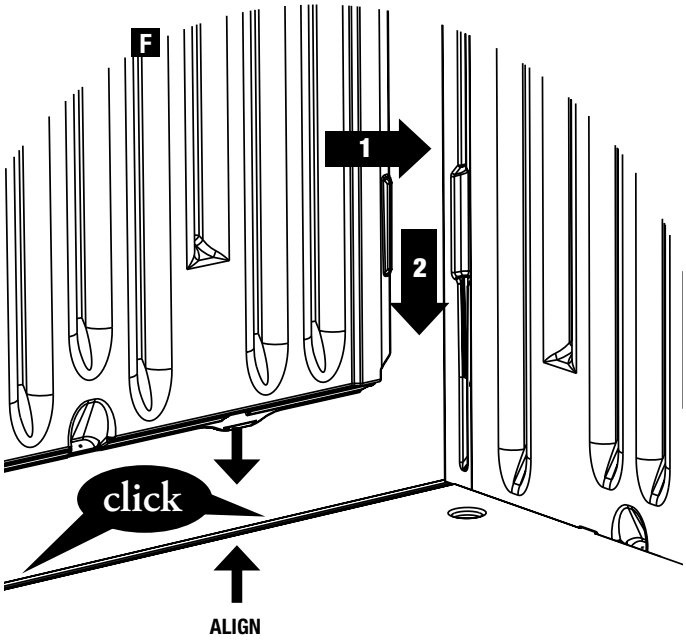

d. Install **Wall Connector (WC)** 5 places, connecting **Left Back and Right Back Panels (D and F).** Position connectors in slots and slide down to snap in place.

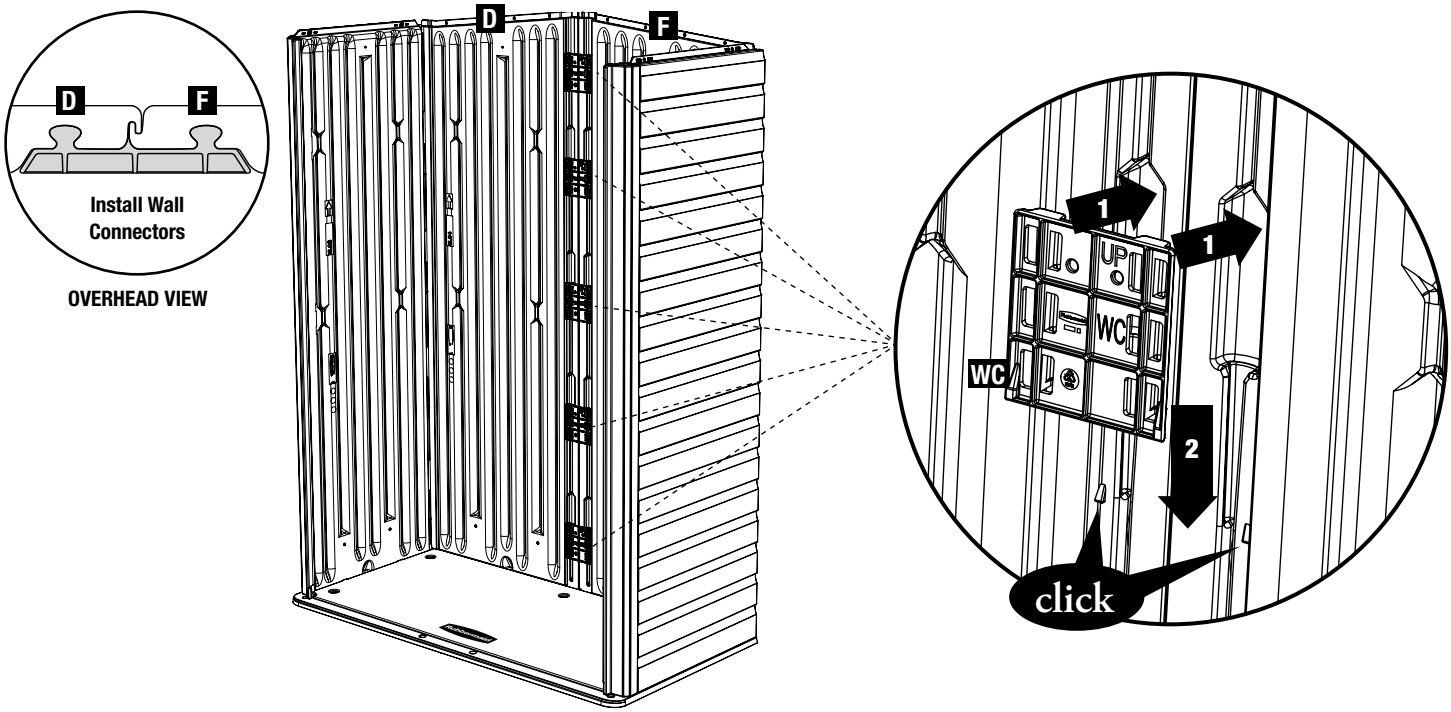

4.0 Roof Panel J & Door Installation

a. Install **Front Roof (J)** onto side sections. Align tongues on top of side walls into grooves in roof.

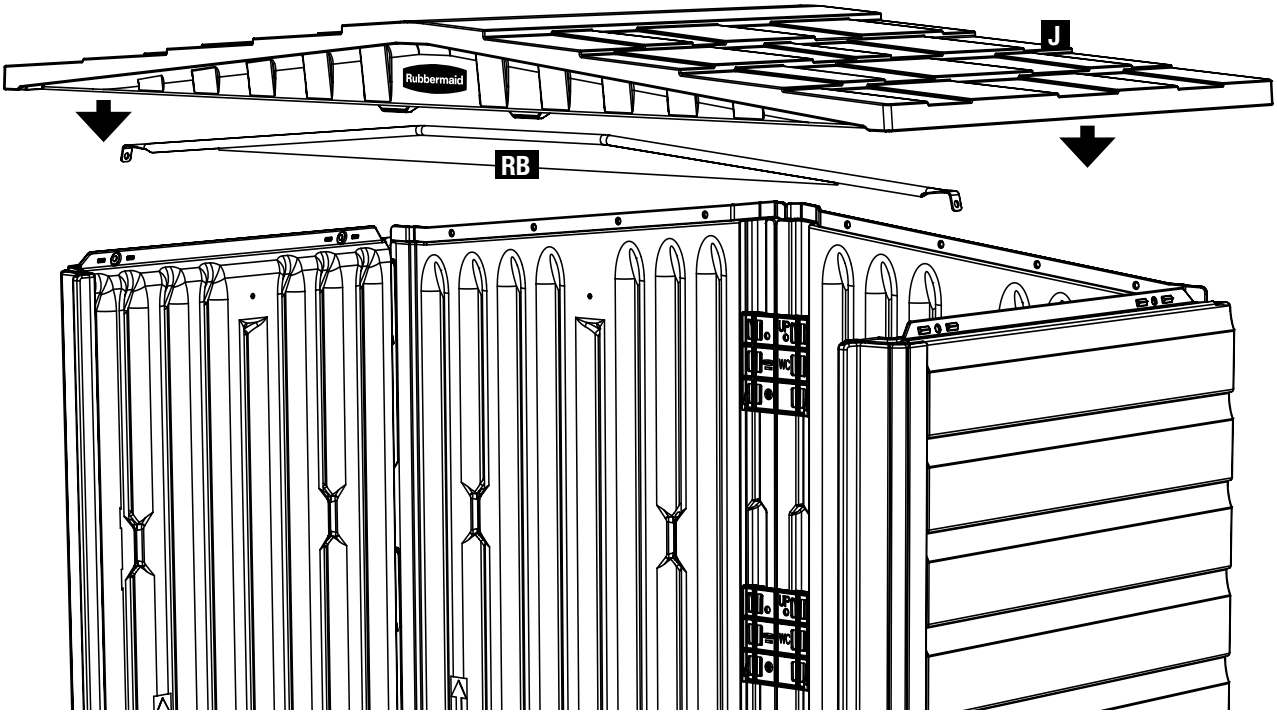

b. Slightly raise front edge of roof enough to allow positioning of **Roof Brace (RB)** onto the side walls as shown. Lower the roof onto the walls and align **Roof Brace (RB)** into pocket in **Front Roof (J).**

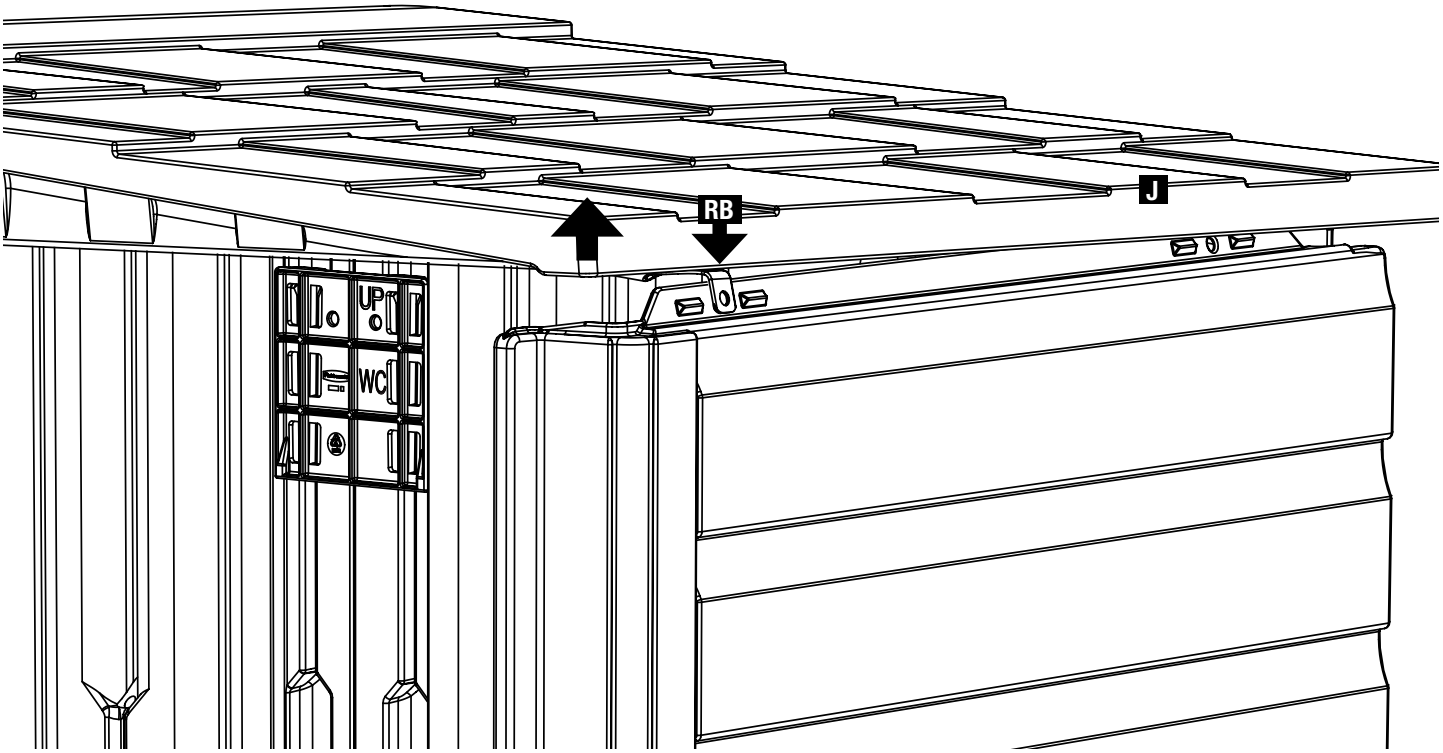

c. Ensure **Front Roof (J)** is positioned against the back wall tongues.
From outside the shed, install one **Screw (AA)** at each corner.
Hold the edge of the roof down firmly at the corners while installing each screw.
Install remaining screws into remaining locations of back walls.

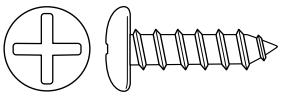

AA (8)

Helpful Hint: Installation is easier using a magnetic bit or starting screws with a manual screwdriver to get seated. Pilot holes also may be drilled using 1/8" bit.

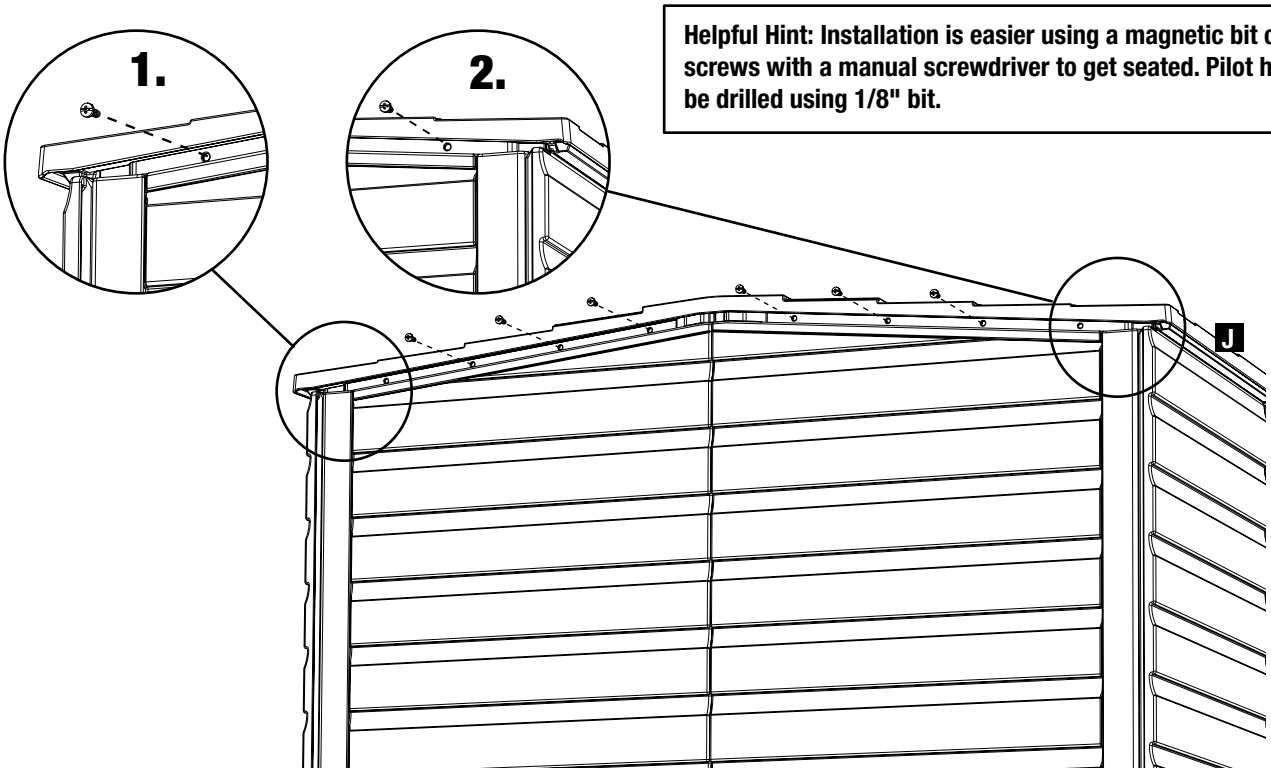

d. Install **Left Door (L)** and **Right Door (K)** into hinge openings of **Front Floor (A)** and hinge sockets in **Front Roof (J).**
Note: Only raise front edge of roof enough to install the door hinge pins.

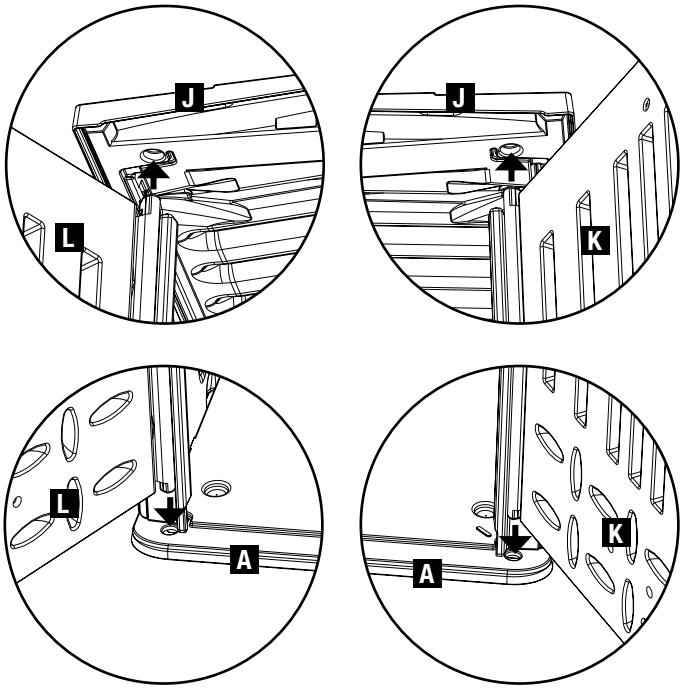

e. From inside the shed, install four **Screws (AA)** into the roof, two on each side wall.
Note: The screws also have to go through the Roof Brace (RB) at each end to properly secure the roof!
A second person on the outside of the shed should hold down the edge of the roof firmly at each screw location.

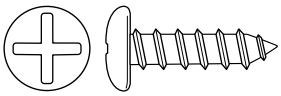

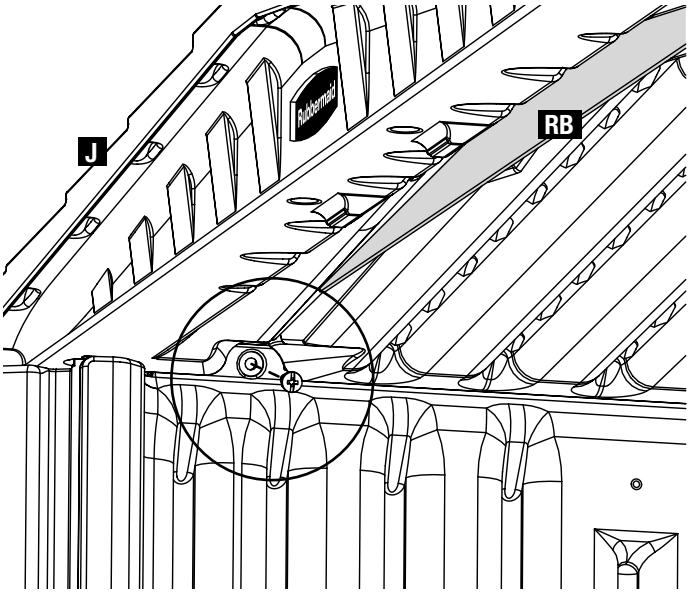

5.0 Finishing Installation

a. Install **Screws (AA)** into 6 locations shown at bottom of wall panels to secure walls to floor.

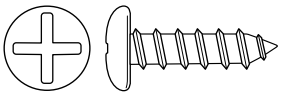

HELPFUL HINT: Pilot holes may be drilled for the screws.
CAUTION: Do not overtighten screws.

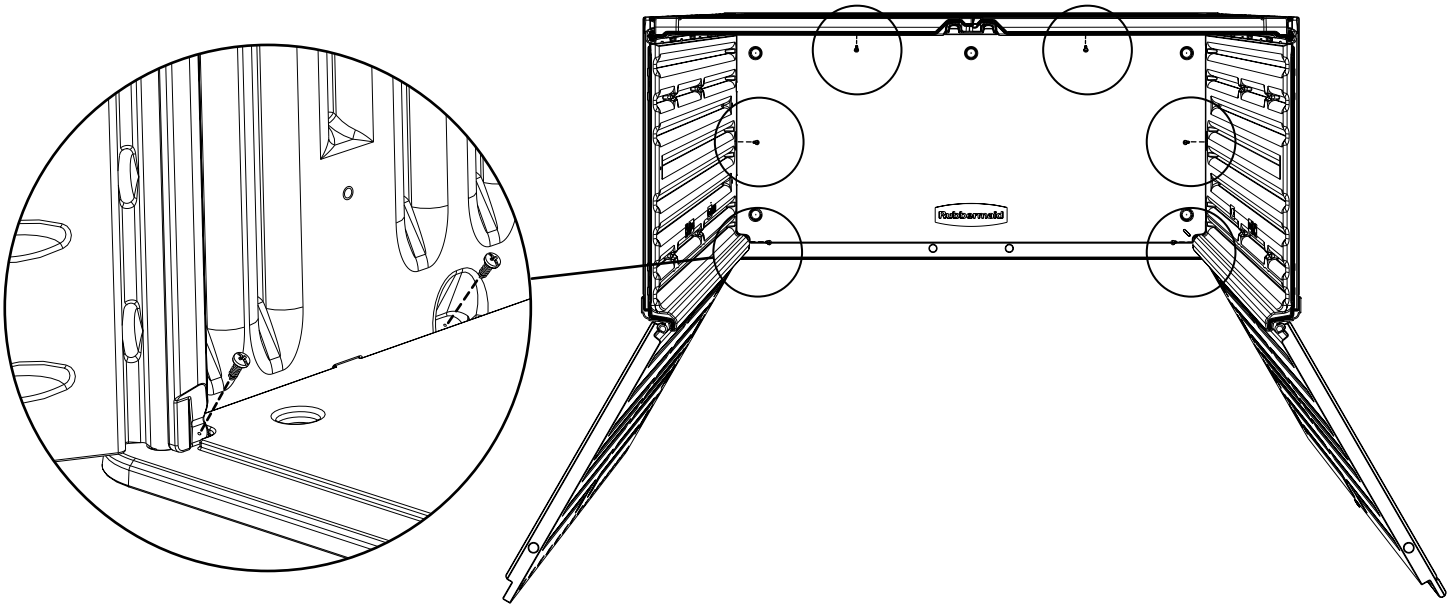

5.1 Door Finishing Installation

a. Install **Lock Hasp (X)** into opening on **Left Door (L).**

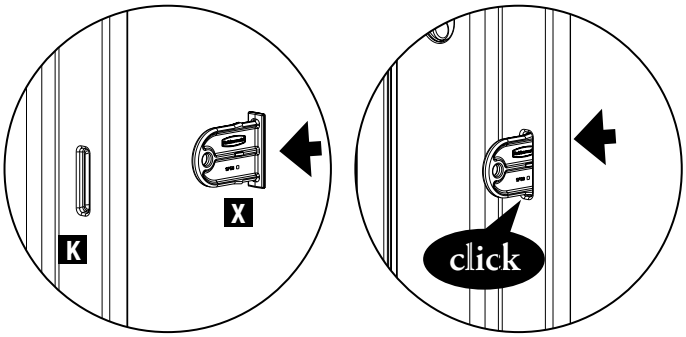

b. Install **Door Handle (T)** onto **Left Door (L)** using four **Screws (AA).**

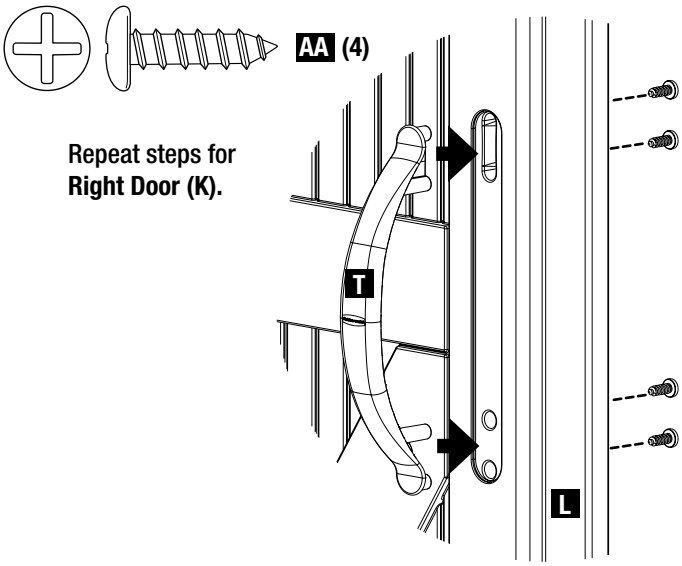

Repeat steps for **Right Door (K).**

MAINTENANCE & SAFETY

- Periodically check shed to assure it remains stable and the site remains level.
- In areas of high winds it is recommended to anchor shed to platform or ground by holes in floor at designated location and secure with the proper fasteners (not included).
- Wash shed with garden hose or a mild detergent solution. Using an abrasive cleaner could damage your shed.
- Hot items such as recently used grills or fire pits should not be stored in the building.
- Heavy items should not be leaned against the walls, as this may cause distortion.
- Keep doors closed when not in use to prevent wind damage.
- Do not climb onto roof.
- Shed is not designed for habitation.

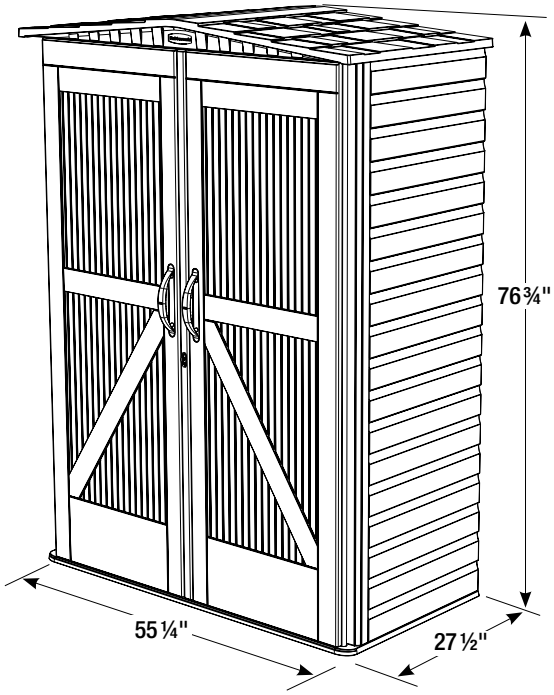

Rubbermaid®

A Newell Rubbermaid Brand

Printed in U.S.A.
2013 Rubbermaid Incorporated,
Huntersville, NC U.S.A. 28078-1801

Customer Service
Toll Free: 1-888-895-2110
M–F 8:30 a.m. to 5:00 p.m. EST

or visit us at **www.rubbermaid.com**

Rubbermaid®

1W19

Félicitations et merci d'avoir acheté une remise Rubbermaid.

AVANT DE COMMENCER – NORMES DE CONSTRUCTION

N'oubliez pas de vérifier les normes et réglementations de construction en vigueur localement.

AVANT DE COMMENCER – PRÉPARATION DE LA SURFACE

Pour que vous puissiez installer correctement votre remise et l'utiliser de façon satisfaisante, elle doit être édifiée sur une surface plane et solide. Il est recommandé de l'édifier sur un patio ou une dalle en béton, ou encore sur une plate-forme en bois traité.

AVANT DE COMMENCER – EMPLACEMENT

Lorsque vous choisissez un emplacement dans votre jardin, choisissez un espace facile d'accès, favorisant l'écoulement de l'eau de pluie autour de la remise.

AVANT DE COMMENCER – PRÉASSEMBLAGE

Lisez attentivement toute la procédure d'assemblage (il est très important de suivre l'ordre des étapes). Examinez la liste de pièces et assurez-vous qu'il n'en manque aucune.

IMPORTANT – NE PAS RETOURNER AU MARCHAND

Si vous avez besoin d'assistance concernant votre remise Rubbermaid ou si vous désirez des informations supplémentaires sur nos produits, appelez sans frais notre service clients au : **1-888-895-2110**
L-V : 8h30 à 17h00 (heure de l'est)
ou visitez notre site : www.rubbermaid.com

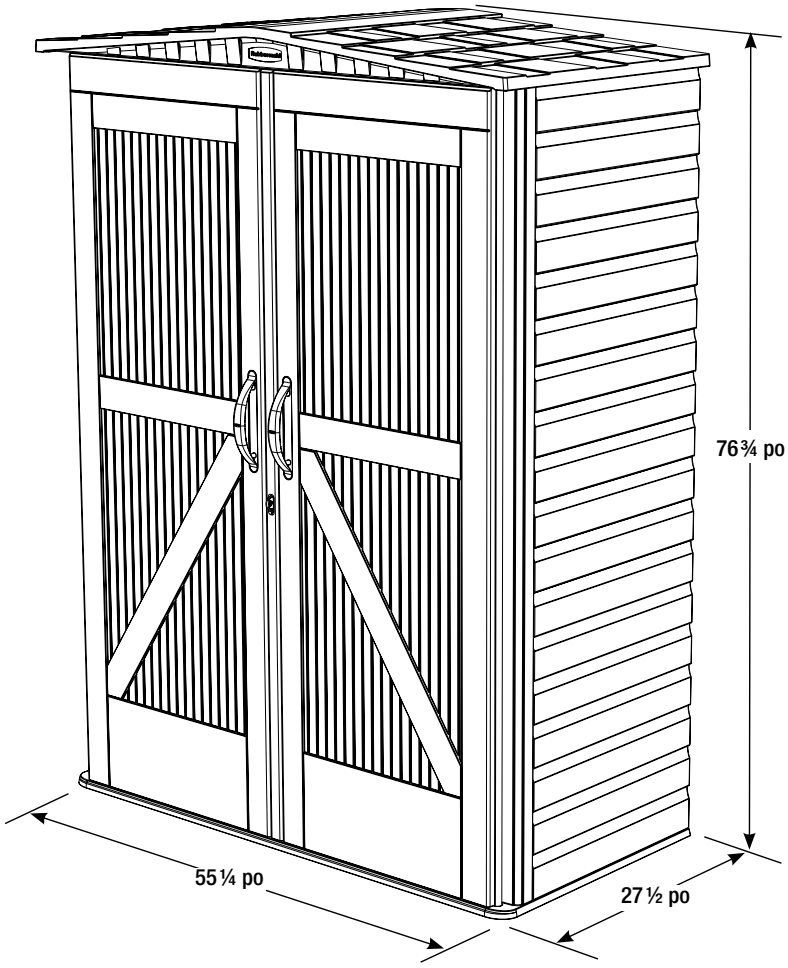

Procédure d'assemblage :

1. Préparation du site
2. Plancher
3. Murs
4. Toit et portes
5. Finition

Remarque : N'oubliez pas de conserver ce manuel d'instructions et votre reçu de caisse original afin que notre service clients puisse rapidement et efficacement vous aider si nécessaire.

2025861

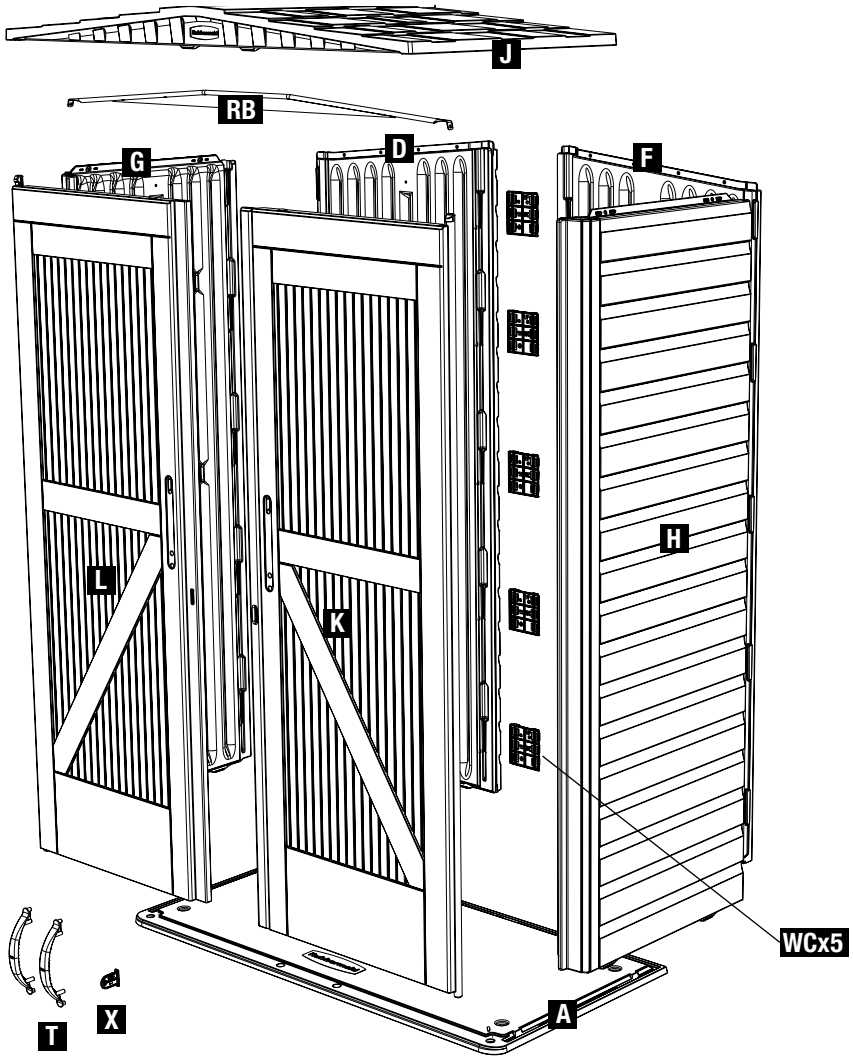

	Description	Numéro de pièce	Code d'assemblage	Quantité
Plancher	Plancher avant	5L01	A	1
Murs	Arrière gauche	5L04	D	1
	Arrière droit	5L01	F	1
	Côté gauche avant	5L02	G	1
	Côté droit avant	5L03	H	1
	Connecteur mural	1V62	WC	5
Portes	Porte gauche	1W23	L	1
	Porte droite	1W24	K	1
	Poignée de porte	5L74	T	2
	Moraillon de fermeture	5F58	X	1
Toit	Toit avant	5L08	J	1
	Bras d'appui du toit	5L36	RB	1
Attaches	Vis mixte BER nº 14 x 3/4 po		AA	24*
	Support auxiliaire	5H88		4

* Des vis supplémentaires sont incluses

Outils nécessaires

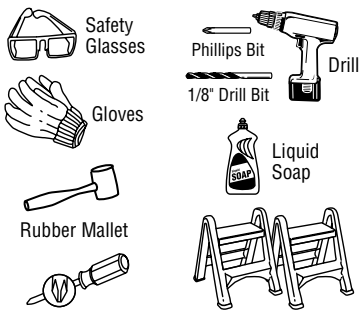

Assemblage nécessitant deux personnes

1W19

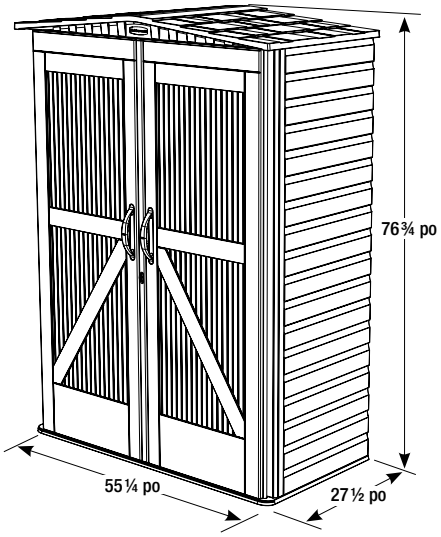

PRÉASSEMBLAGE :

- Avant de commencer la construction, étudiez TOUTES les étapes d'assemblage.
- Examinez la liste de pièces et assurez-vous qu'il n'en manque aucune.

REMARQUE :

- Pour simplifier l'assemblage et pour assurer un bon emboîtement de tous les composants, appliquez du détergent doux sur la queue d'aronde, puis emboîtez par pression avant l'assemblage.

MISES EN GARDE

ATTENTION : Durant l'assemblage, portez toujours des lunettes de sécurité.

ATTENTION : Lors de l'installation des vis, faites attention de ne pas trop serrer.

ATTENTION : Percez uniquement la paroi murale initiale, à moins d''indication contraire.

ENTRETIEN

- Si nécessaire, la remise peut être nettoyée avec de l'eau et un détergent doux. **N'UTILISEZ JAMAIS DE DÉTERGENT FORT NI DES MATÉRIAUX/OUTILS DE NETTOYAGE ABRASIFS.**
- Pour maximiser la durabilité de votre remise, enlevez les accumulations de neige et de feuilles mortes sur le toit.
- Si du temps très mauvais est prévu, il est suggéré de démonter la remise et de la placer en lieu sûr.

1.0 Préparation du site

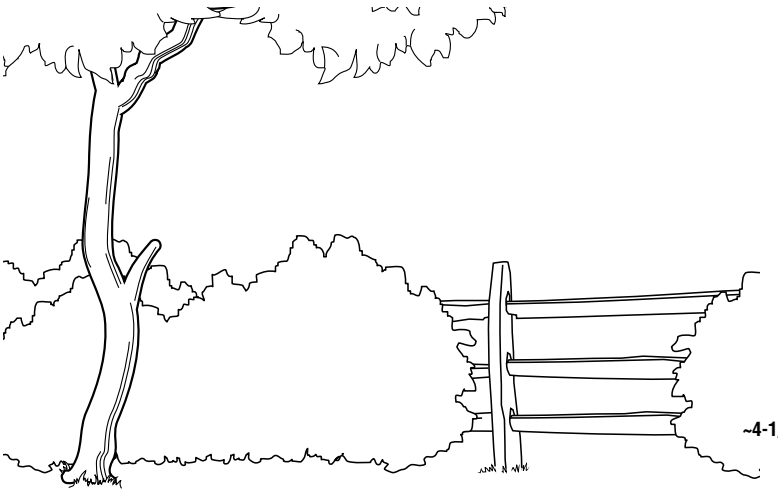

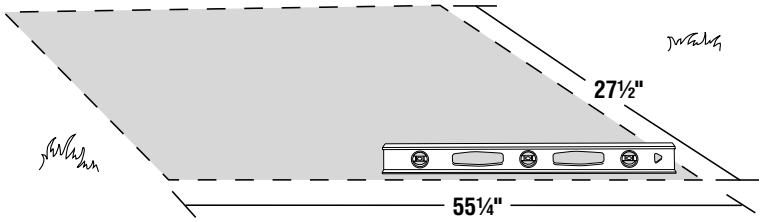

Construisez une surface plane et robuste pour les fondations de la remise. Avant de construire une nouvelle structure chez vous, consultez les autorités locales pour connaître les règles et restrictions en matière de construction.

Remarque : Les dimensions minimum pour les fondations sont indiquées.

PLAN DE LA REMISE :
Aménagez un site de construction d'une superficie suffisante pour accepter tout le plancher.

ÉTAPE OPTIONNELLE :
Si vous le désirez, des positions d'ancrage encastrées (5 positions) peuvent être utilisées pour ancrer le plancher de la remise à des fondations après les avoir construites.

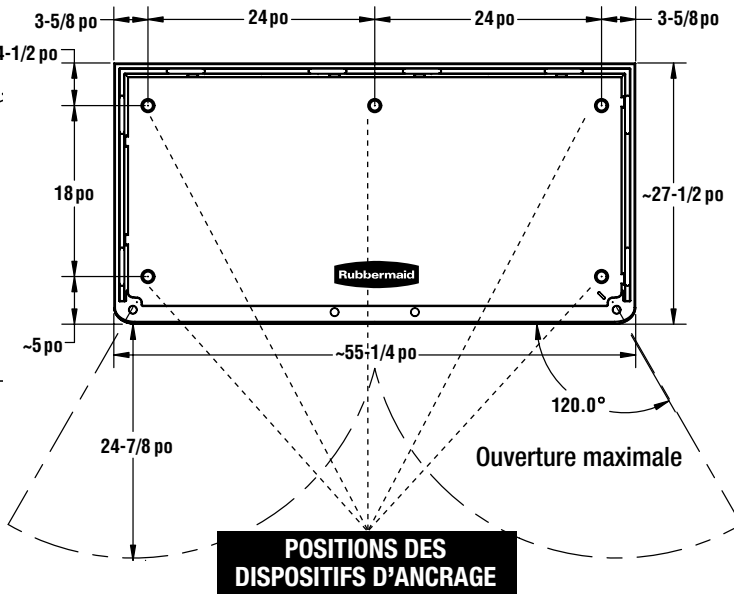

POSITIONS DES DISPOSITIFS D'ANCRAGE

20 Installation du plancher

a. Avec l'aide d''un maillet en caoutchouc et d'un tournevis, faites sortir les pattes pour les charnières de porte, aux 2 endroits prévus sur **le plancher avant (A)**.

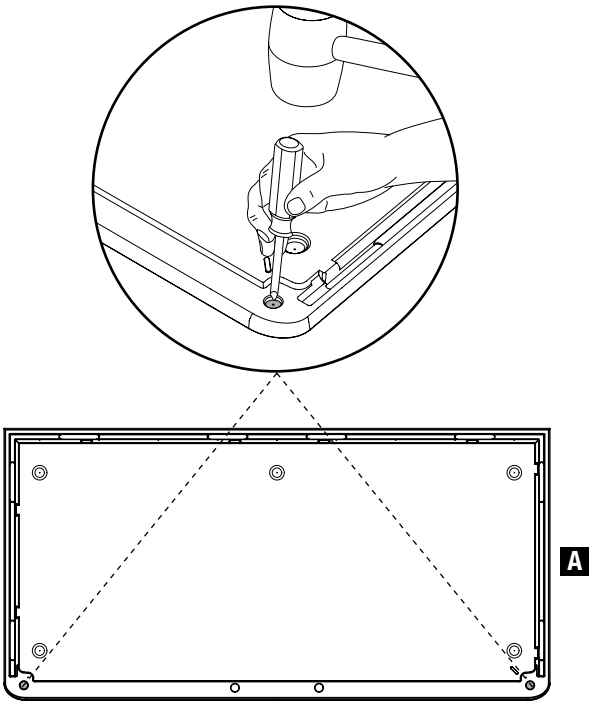

b. Percez un trou de guidage dans la surface supérieure du plancher, au 2 endroits prévus sur **le plancher avant (A)**.

ATTENTION : Percez uniquement la surface supérieure du plancher!

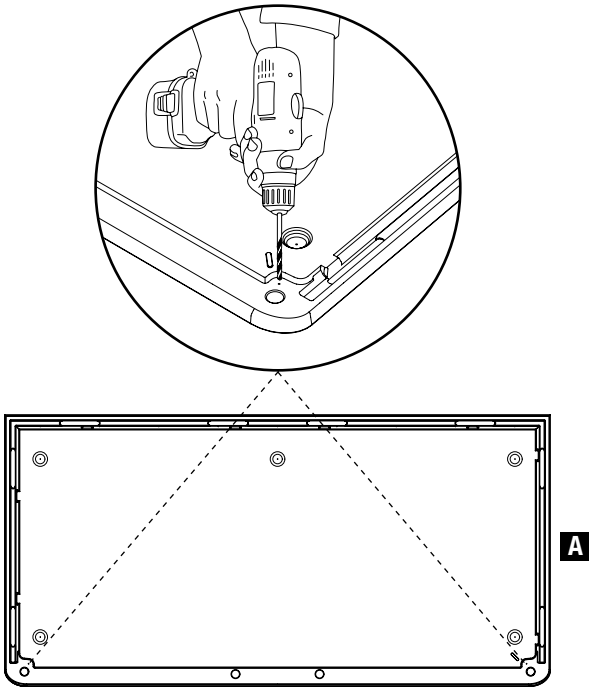

3.0 Installation de la paroi murale G

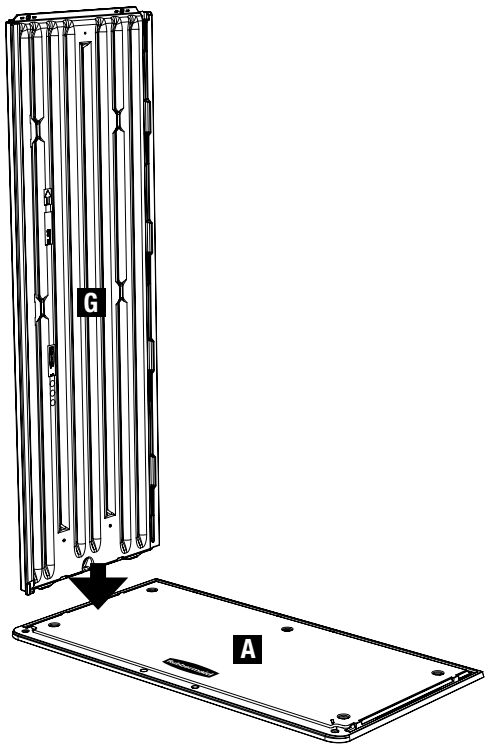

a. Avec un tournevis, perforez les trous de vis aux 2 emplacements sur le dessus du **côté gauche avant (G).**

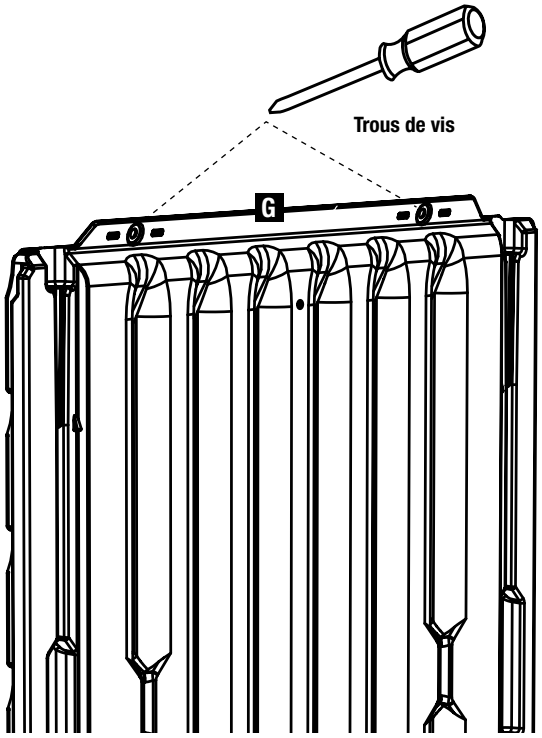

b. Percez un trou de guidage (avec un foret de 1/8 po) dans le coin inférieur avant à l'endroit indiqué par la cible de vis. **Remarque : Ce trou de guidage doit traverser les deux murs.**

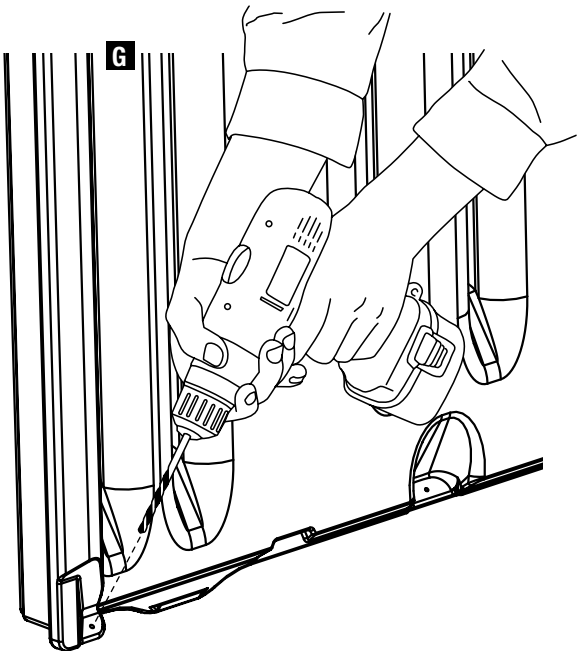

c. Emboîtez **le côté gauche avant (G)** dans **le plancher avant (A).**
Tenez **le côté gauche avant (G) en position debout** de façon à l'empêcher de tomber (jusqu'à ce que le panneau arrière gauche (D) **soit installé).**

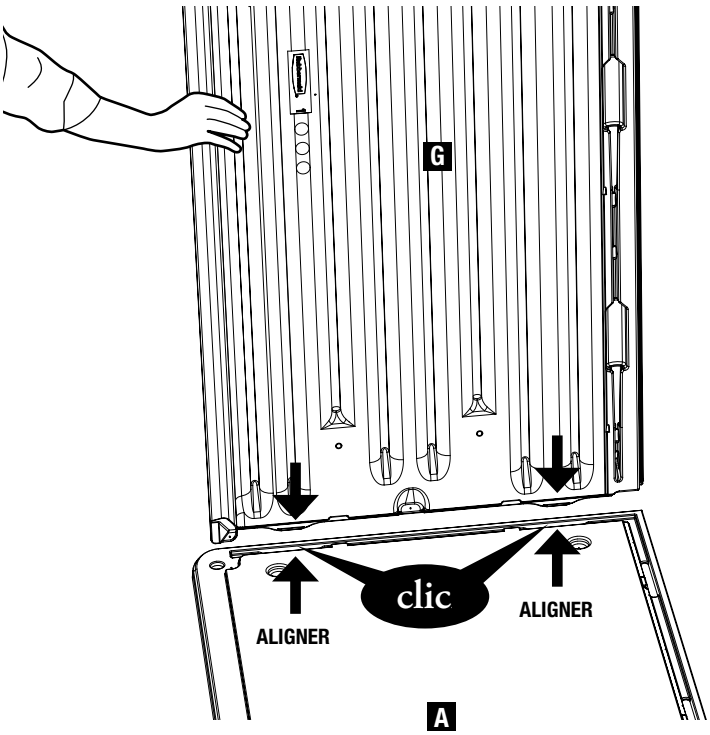

3.1 Installation de la paroi murale D

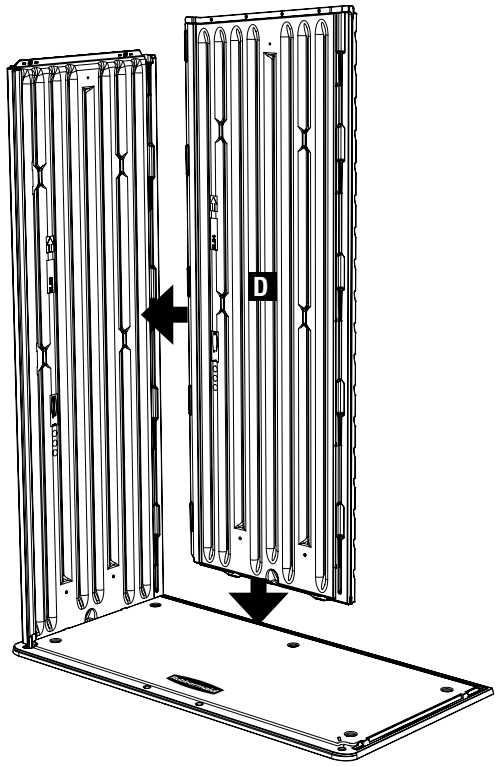

a. Avec un tournevis, perforez les trous de vis aux 4 emplacements sur le dessus du **panneau arrière gauche (D).**

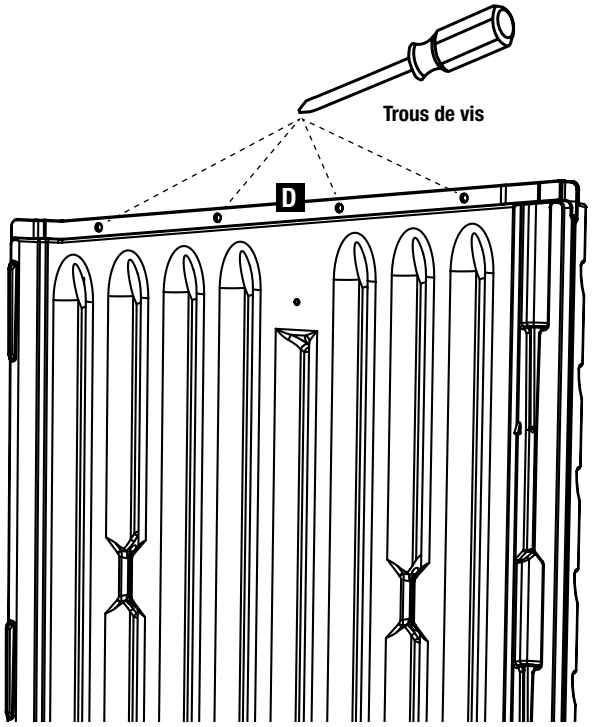

b. Emboîtez **le panneau arrière gauche (D)** dans les queues d'aronde du **côté gauche avant (G)**.

CONSEIL UTILE : Lubrifiez les queues d'aronde avec du savon liquide.

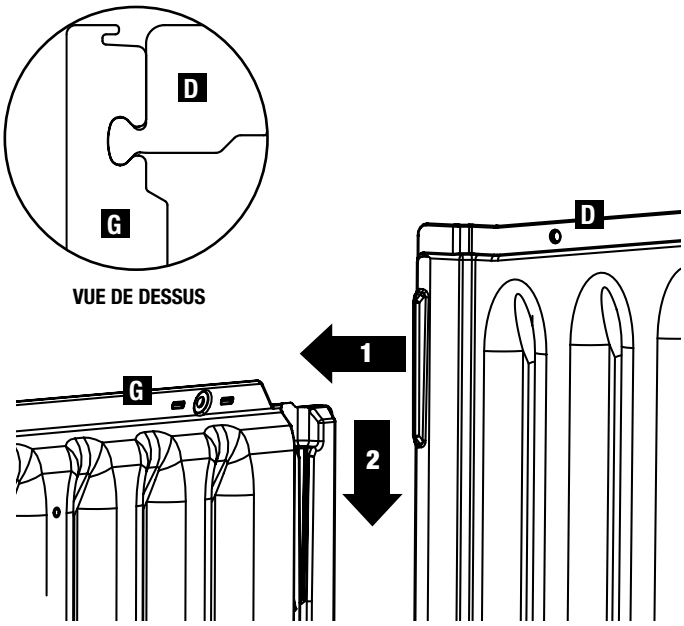

c. Emboîtez les fermetures dans le bas du **panneau arrière gauche (D)** dans **le plancher avant (A)**.

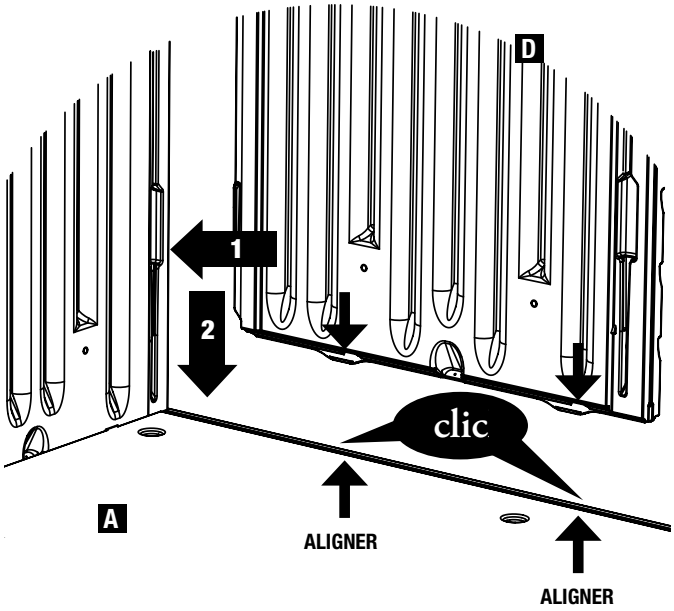

3.2 Installation de la paroi murale H

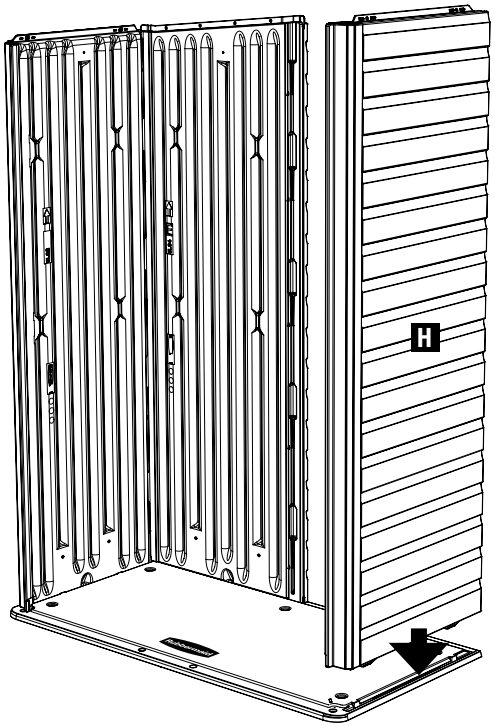

a. Avec un tournevis, perforez les trous de vis aux 2 emplacements sur le dessus du **côté droit avant (H).**

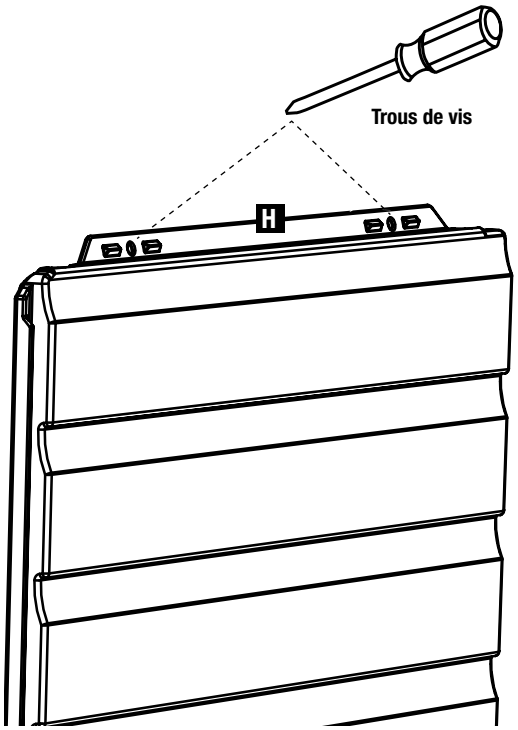

b. Percez un trou de guidage (avec un foret de 1/8 po) dans le coin inférieur avant à l'endroit indiqué par la cible de vis. **Remarque : Ce trou de guidage doit traverser les deux murs.**

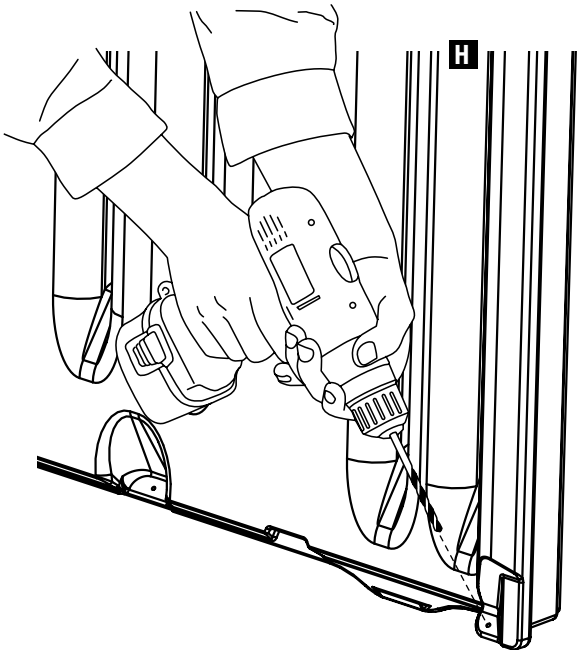

c. Emboîtez **le côté droit avant (H)** dans **le plancher avant (A)**. Tenez **le côté droit avant (H)** en position debout de façon à l'empêcher de tomber (jusqu'à ce que **le panneau arrière droit (F)** soit installé).

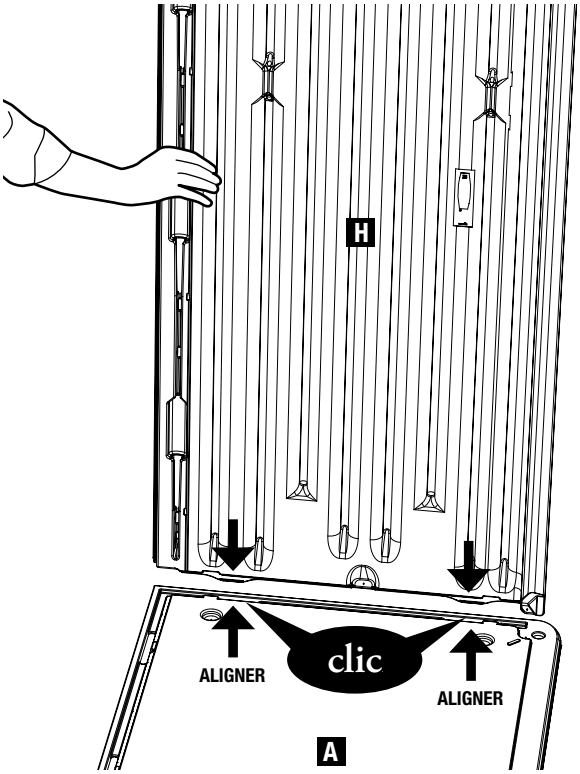

3.3 Installation de la paroi murale F

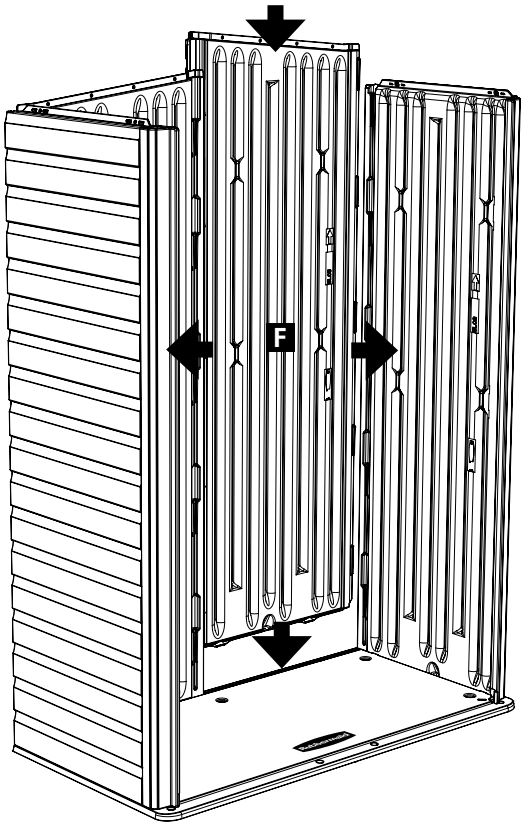

a. Avec un tournevis, perforez les trous de vis aux 4 emplacements sur le dessus du **panneau arrière droit (F).**

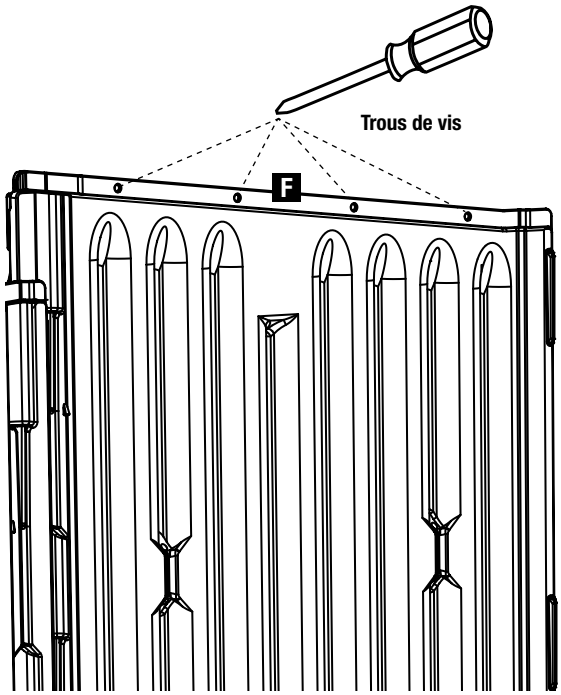

b. Emboîtez **le panneau arrière droit (F)** dans les queues d'aronde du **côté droit avant (H)**.
Alignez le joint chevauchant entre **le panneau arrière gauche (D)** et **le panneau arrière droit (F).**

CONSEIL UTILE : Lubrifiez les queues d'aronde avec du savon liquide.

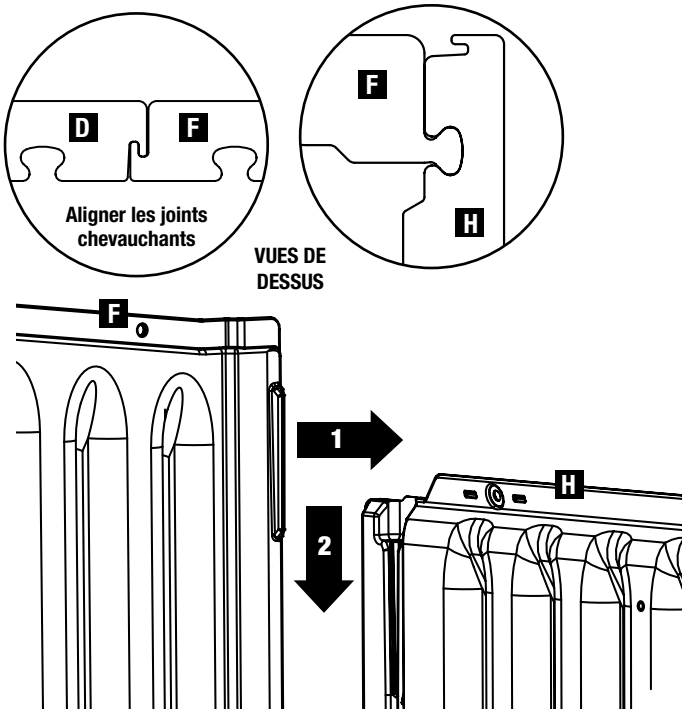

c. Emboîtez les fermetures dans le bas du **panneau arrière droit (F)** dans **le plancher avant (A)**.

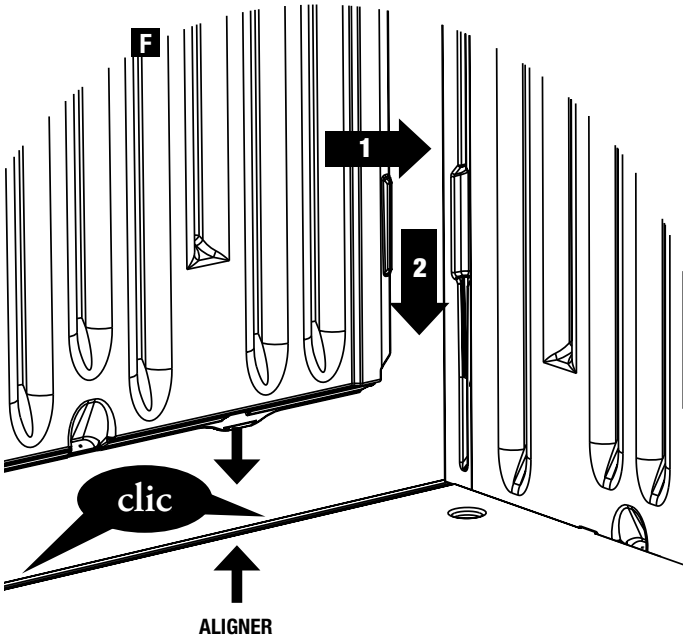

d. Installez **un connecteur mural (WC)** aux 5 endroits prévus, en connectant **le panneau arrière gauche et le panneau arrière droit (D et F).** Placez les connecteurs dans les fentes et glissez-les vers le bas de façon à les emboîter.

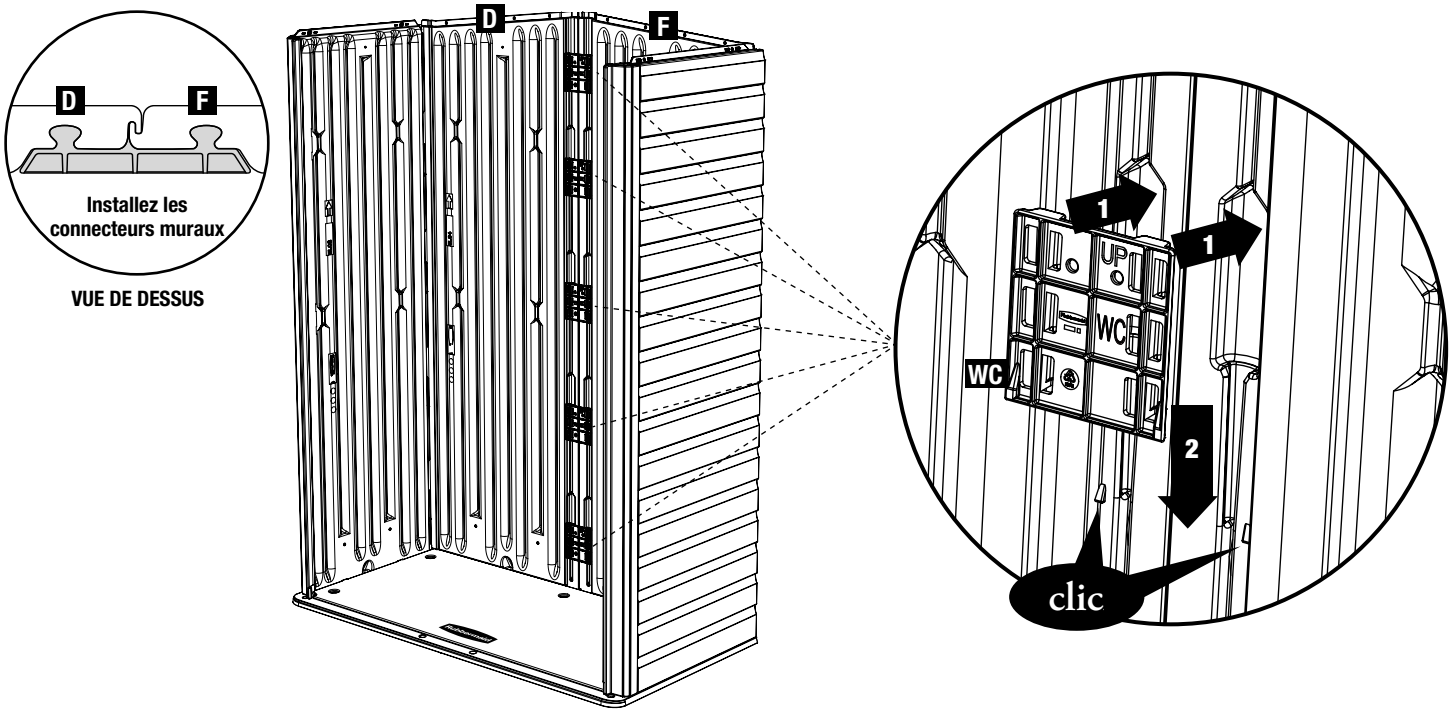

4.0 Installation de la paroi murale J et de la porte

a. Installez **une pièce de toit avant (J)** sur la section avant : Alignez les languettes sur le dessus des murs latéraux dans les rainures du toit.

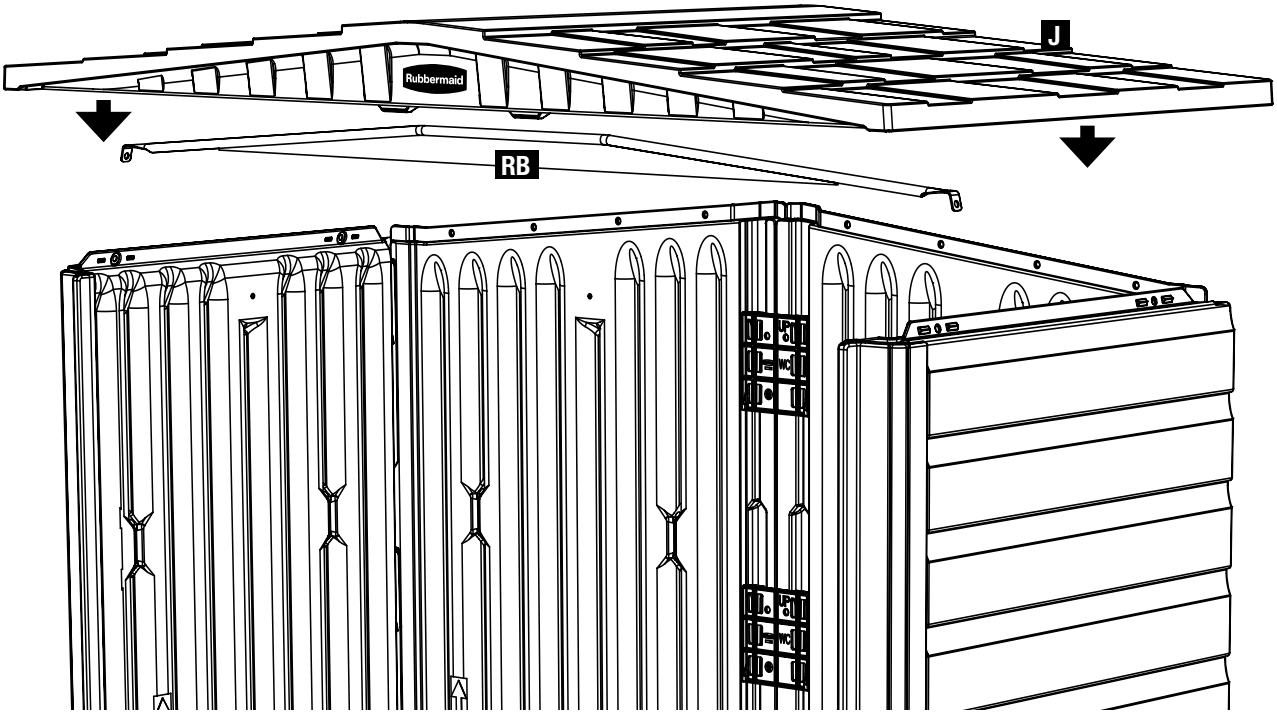

b. Relevez légèrement le bord avant du toit, suffisamment pour permettre le positionnement du **bras d'appui du toit (RB)** sur les murs latéraux conformément à l'illustration.
Descendez le toit sur les murs et alignez **le bras d'appui du toit (RB)** dans la poche du **toit avant (J).**

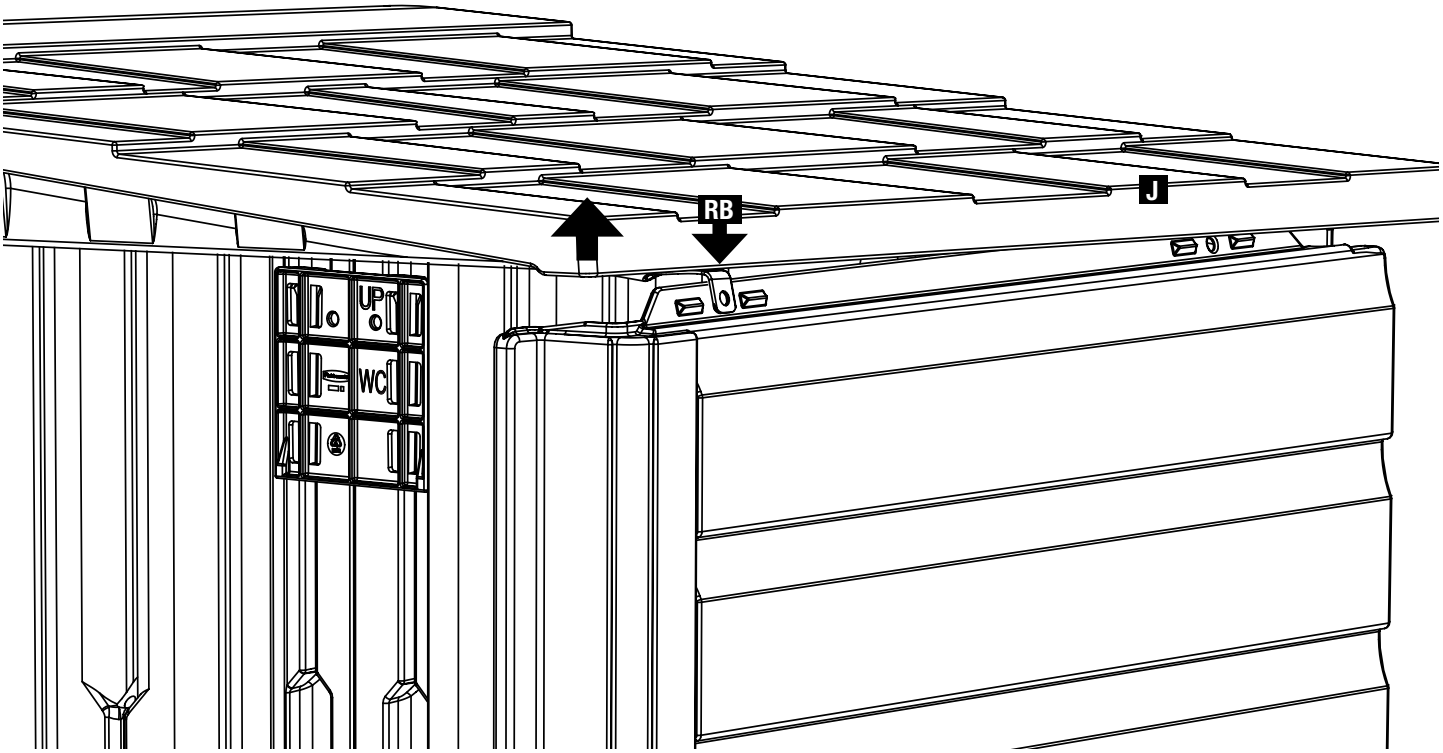

c. Assurez-vous que le **toit avant (J)** est placé contre les languettes du mur arrière.
Depuis l'extérieur de la remise, installez une **vis (AA)** sur chaque coin.
Lorsque vous installez les vis, tenez les bords du toit fermement vers le bas sur les coins.
Installez les vis restantes sur les derniers emplacements des murs arrière.

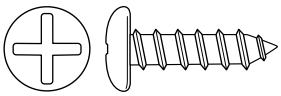

Conseil utile : L'installation est plus facile à réaliser avec une pointe magnétique ou avec un tournevis manuel pour les premiers tours. Vous pouvez également percer des trous de guidage avec un foret de 1/8 po.

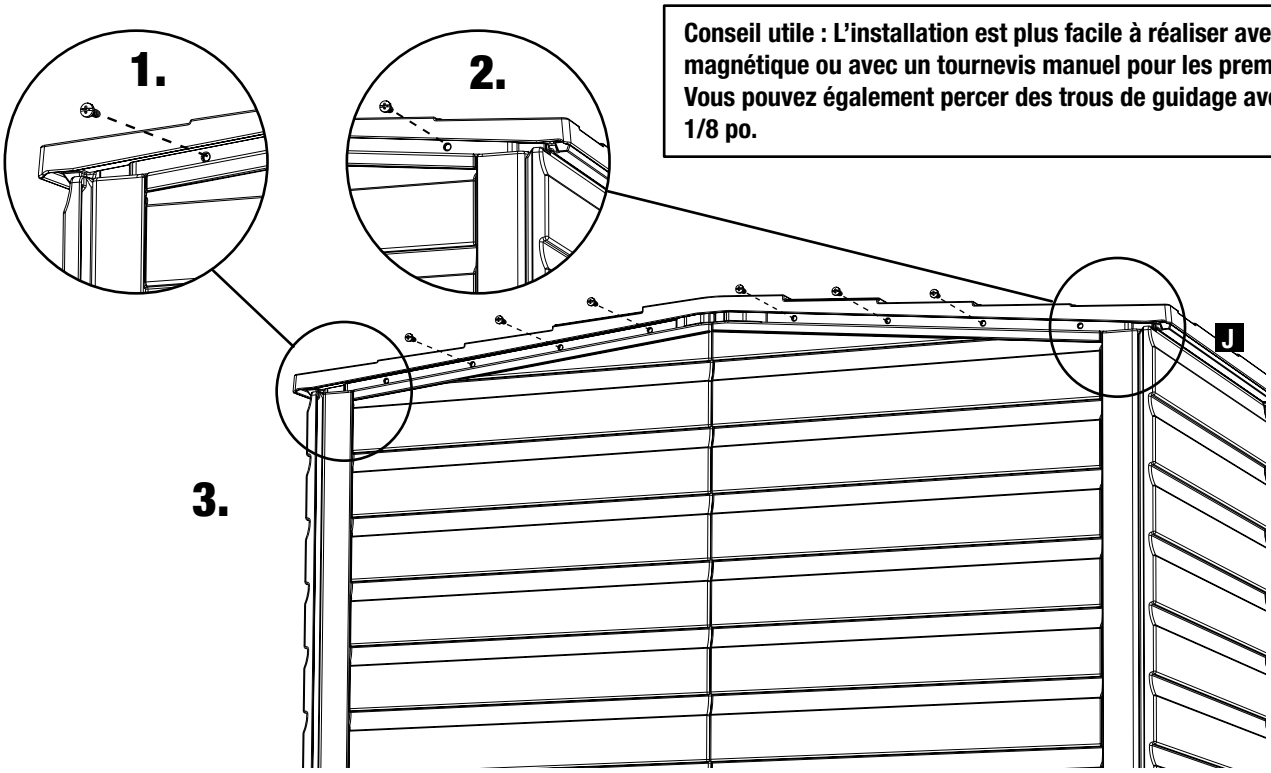

d. Installez **la porte gauche (L)** et **la porte droite (K)** dans les ouvertures de charnière du **plancher avant (A)** et les douilles de charnière dans le **toit avant (J).**
Remarque : Relevez le bord avant du toit juste ce qu'il faut pour installer les chevilles de charnières.

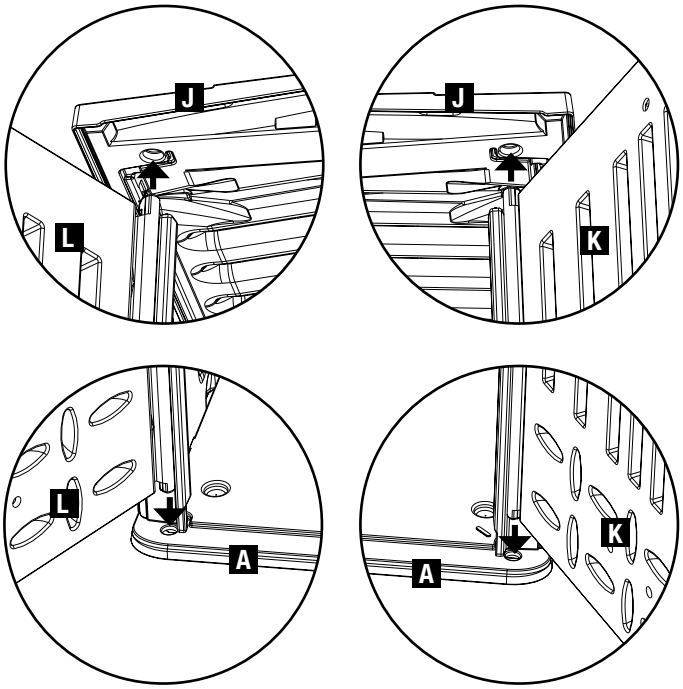

e. Depuis l'intérieur de la remise, installez quatre **vis (AA)** dans le toit, deux sur chaque parois latérale.
Remarque : Les vis doivent également traverser le bras d'appui du toit (RB) sur chaque extrémité afin de faire solidement tenir le toit!
Une deuxième personne placée à l'extérieur de la remise doit tenir fermement le bord du toit sur chaque emplacement de vis.

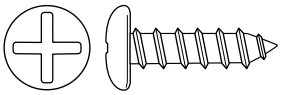

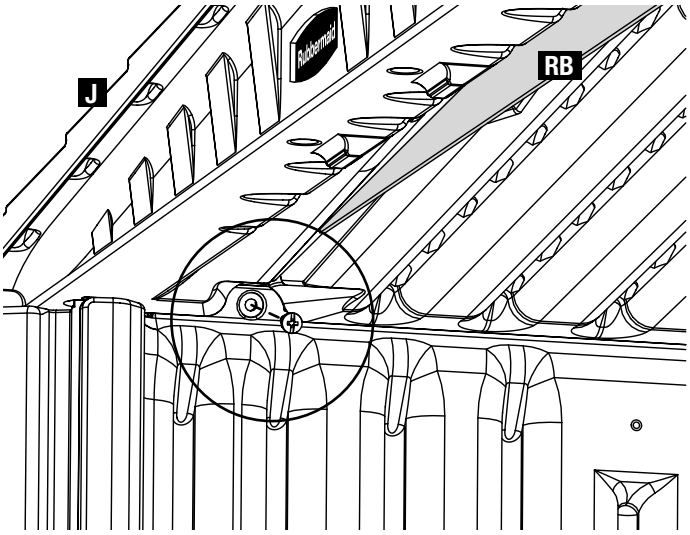

5.0 Installation des éléments de finition

a. Installez **des vis (AA)** aux 6 endroits indiqués dans le bas des parois murales pour retenir les murs sur le plancher.

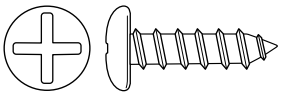

CONSEIL UTILE : Vous pouvez percer des trous de guidage pour les vis.
ATTENTION : Faites attention de ne pas trop serrer les vis.

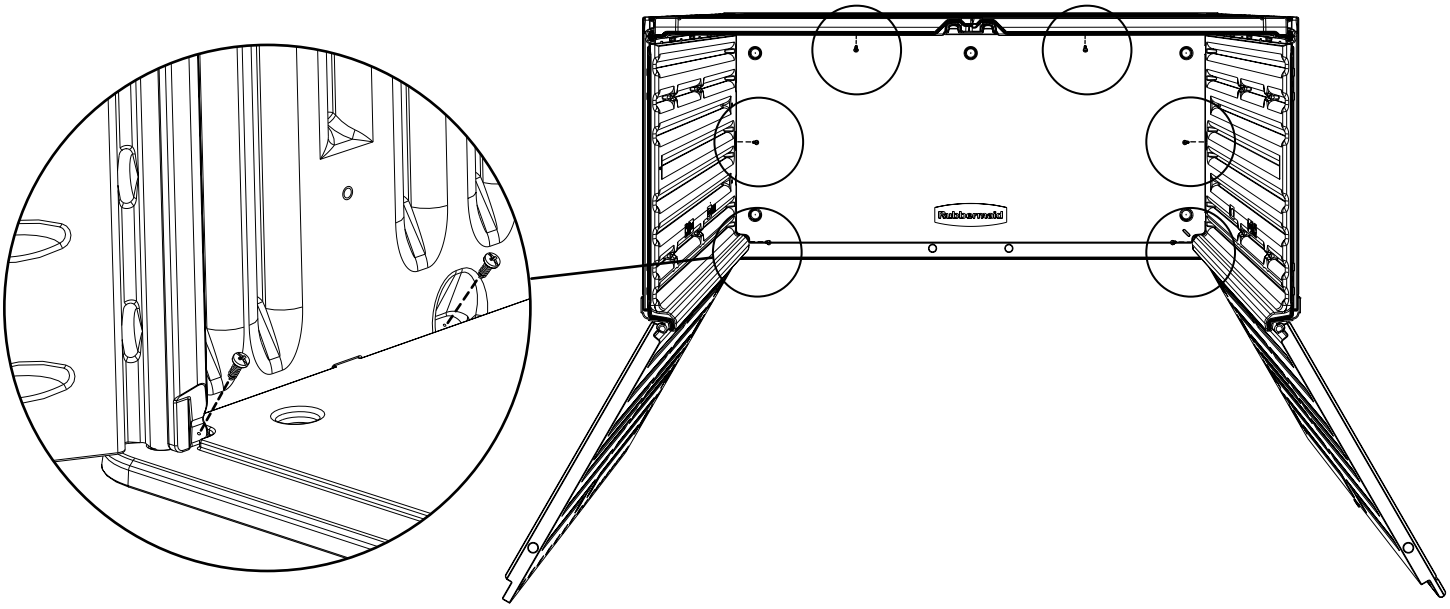

5.1 Installation des éléments de finition de porte

a. Installez **le moraillon de fermeture (X)** dans l'ouverture sur **porte gauche (L).**

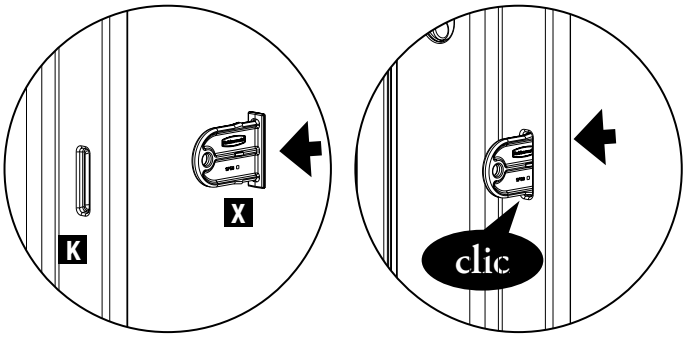

b. Installez **la poignée de porte (T)** sur **la porte gauche (L)** avec l'aide de quatre **vis (AA).**

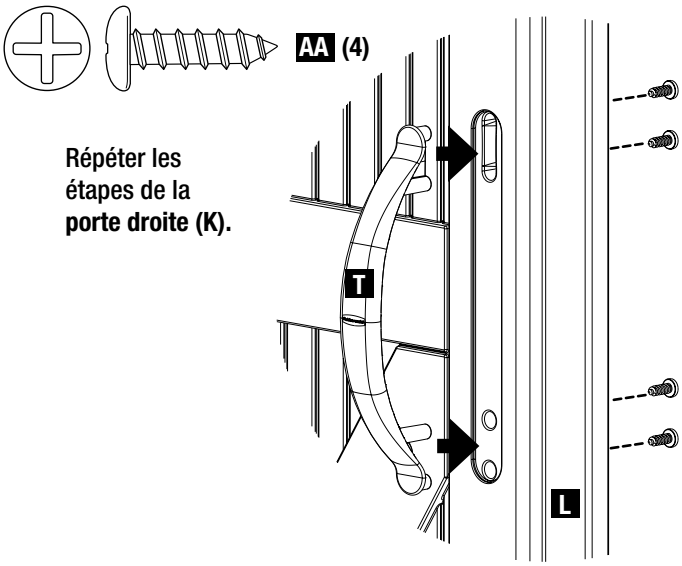

ENTRETIEN ET SÉCURITÉ

- Vérifiez périodiquement la remise pour vous assurer qu'elle demeure stable et que le site est toujours plat.
- Dans les zones exposés à des vents puissants, il est recommandé d'ancrer la remise à la plate-forme ou au sol en utilisant les trous prévus à cet effet dans le plancher et des attaches appropriées (non incluses).
- Lavez al remise avec un tuyau d'arrosage et un détergent doux. L'utilisation d'un nettoyant abrasif pourrait endommager la remise.
- Les objets chauds (p. ex. barbecue venant d'être utilisé ou plaque de feux de camp) ne doivent pas être rangés dans la remise.
- Les objets lourds ne doivent pas être appuyés contre un mur car ils risqueraient de causer une déformation.
- Lorsque la remise n'est pas utilisée, gardez les portes fermées pour éviter les dommages pouvant être causés par le vent.
- Ne grimpez pas sur le toit.
- Cette remise n'est pas conçue pour y habiter.

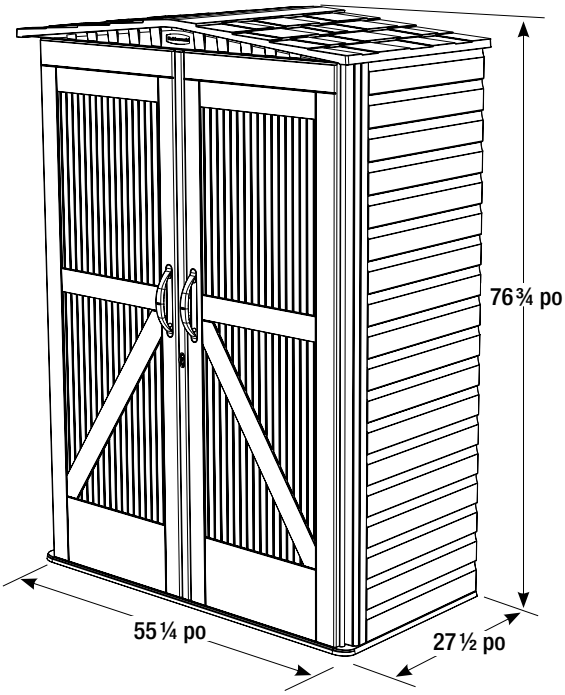

Rubbermaid®

A NewellRubbermaid™ Brand

Imprimé aux États-Unis
2013 Rubbermaid Incorporated,
Huntersville, NC U.S.A. 28078-1801

Service clientèle
Numéro gratuit : 1-888-895-2110
L–V 8h30 à 17h00 (heure de l'est)

ou allez à **www.rubbermaid.com**

Rubbermaid®

1W19

Felicitaciones y gracias por adquirir una estructura de almacenamiento Rubbermaid.

ANTES DE EMPEZAR – CÓDIGOS DE CONSTRUCCIÓN

Asegúrese de revisar sus códigos de construcción locales, ordenanzas y restricciones, y gobierno vecinal.

ANTES DE EMPEZAR – PREPARANDO LA SUPERFICIE

Para asegurar un ensamblado y rendimiento correctos, su cobertizo tiene que ser construido en una superficie sólida y nivelada. Se recomienda una superficie de concreto, un patio o una plataforma de madera tratada.

ANTES DE EMPEZAR – UBICACIÓN

Cuando escoja una ubicación en su jardín, asegúrese de escoger una área con fácil acceso y una área que proporcione el drenaje correcto para que el agua se escurra de la ubicación del cobertizo.

ANTES DE EMPEZAR – PRE-ENSAMBLADO

Revise con detenimiento todos los pasos el ensamblado (es importante que los pasos se lleven a cabo en el orden correcto). Examine la lista de piezas y asegúrese de que no le falta ninguna.

IMPORTANTE – NO DEVUELVA A LA TIENDA

Para recibir asistencia con su estructura de almacenamiento Rubbermaid, o para información adicional del producto, llame a nuestro número gratuito de servicio al consumidor: **1-888-895-2110**
L–V: 8:30 a.m. a 5:00 p.m. Hora estándar del este o visítenos en Internet en: www.rubbermaid.com.

Pasos para la instalación:

1. Preparación del lugar
2. Piso
3. Paredes
4. Techo y puertas
5. Acabado

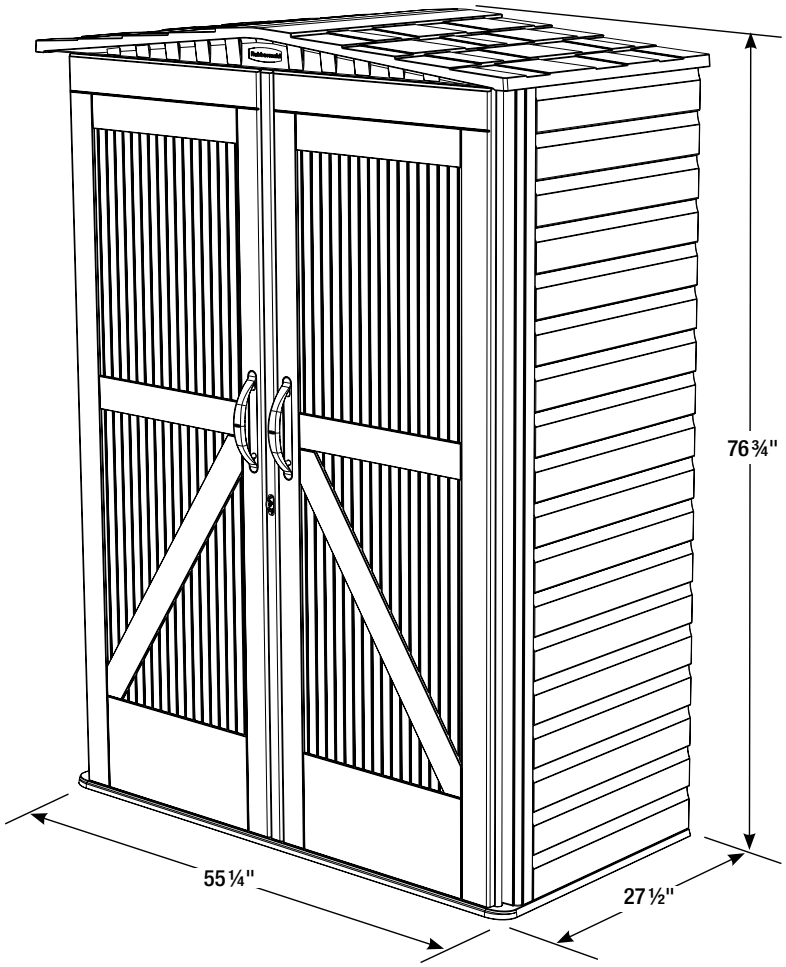

Nota: Asegúrese de mantener este manual de instrucciones y su recibo original de la tienda para asegurar que nuestro Departamento de servicio al consumidor pueda asistirlo con exactitud y rápido si es necesario.

2025861

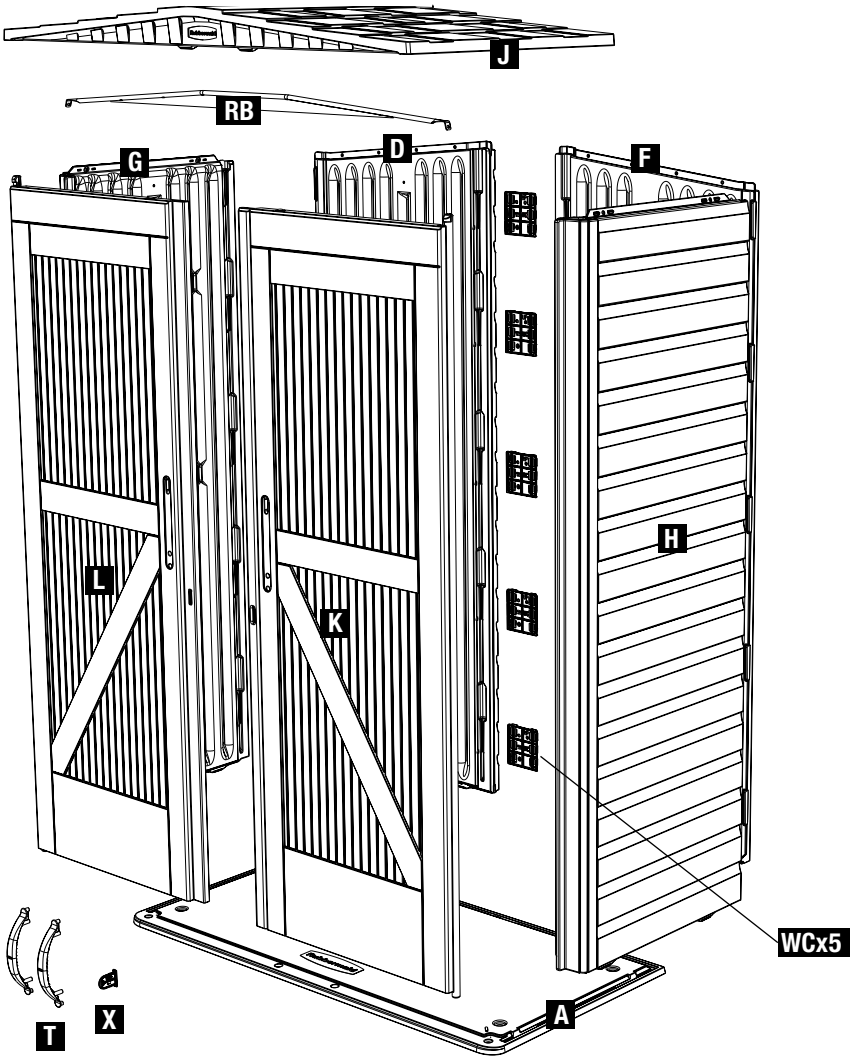

	Descripción	Número de pieza	Letra de ensamblaje	Cantidad
Piso	Piso frontal	5L01	A	1
Paredes	Posterior izquierdo	5L04	D	1
	Posterior derecho	5L05	F	1
	Lado frontal izquierdo	5L02	G	1
	Lado frontal derecho	5L03	H	1
	Conector de pared	1V62	WC	5
Puertas	Puerta izquierda	1W23	L	1
	Puerta derecha	1W24	K	1
	Manija de la puerta	5L74	T	2
	Pestillo de cierre	5F58	X	1
Techo	Techo delantero	5L08	J	1
	Abrazadera de techo	5L36	RB	1
Accesorios	Conjunto de tornillos de cabeza achatada 14 x 3/4"		AA	24*
	Soporte de accesorio	5H88		4

* Se suministran tornillos adicionales

Herramientas necesarias

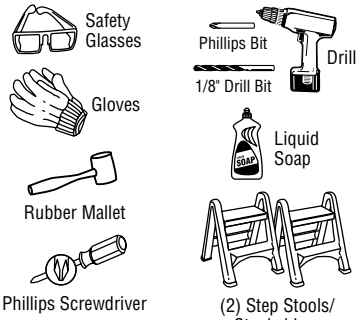

Ensamblaje con dos personas

1W19

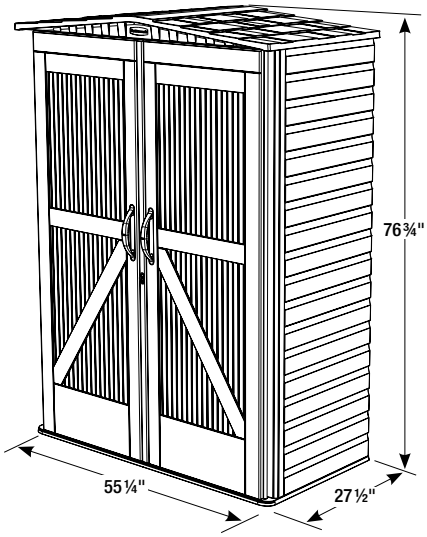

PRE-ENSAMBLADO:

- Revise TODOS los pasos de ensamblaje antes de comenzar la construcción.
- Examine la lista de piezas y asegúrese de que no le falta ninguna.

NOTA:

- Para simplificar el ensamblaje y asegurar que todos los componentes se enganchen adecuadamente, aplique un detergente suave a las colas de milano y a los sujetadores de presión antes del ensamblaje.

PRECAUCIONES
PRECAUCIÓN: Use siempre protección ocular/gafas de seguridad durante el ensamblaje. **PRECAUCIÓN: Cuando instale los tornillos no los ajuste en exceso.** **PRECAUCIÓN: Taladre solamente a través del panel de pared inicial, salvo que se indique de otra manera.**

CUIDADO Y USO
• El cobertizo se puede limpiar con agua y un detergente suave, según sea necesario. **NO UTILIZE DETERGENTES, MATERIALES O HERRAMIENTAS DE LIMPIEZA ABRASIVOS.** • Para maximizar el rendimiento de su cobertizo, retire la acumulación excesiva de nieve y/u hojas del techo. • En caso de muy mal tiempo, por favor desensamble y almacene en un lugar seguro.

1.0 Preparación del lugar

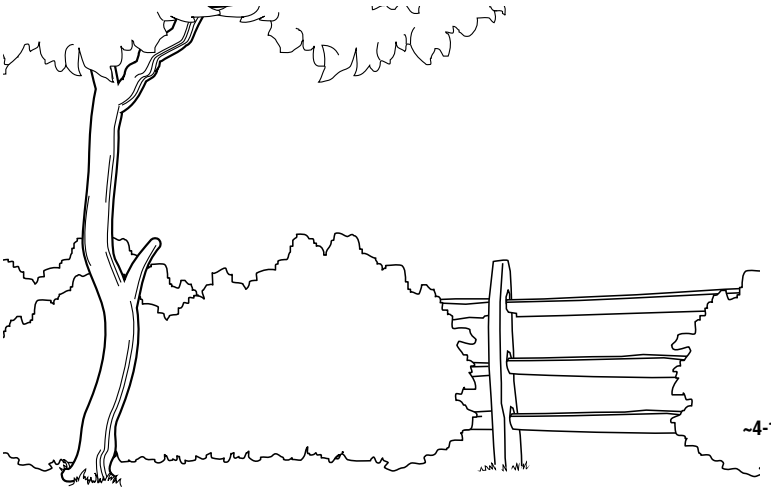

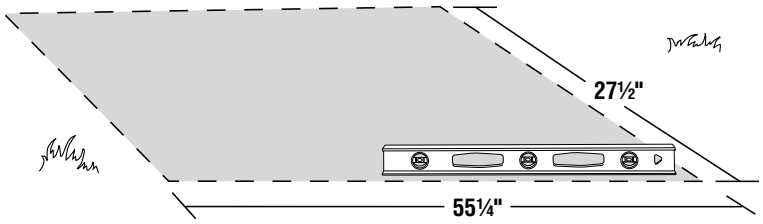

Construya una superficie sólida y nivelada para la cimentación del cobertizo. Consulte con las autoridades de construcción locales para saber de ordenanzas, restricciones o permisos requeridos antes de construir alguna estructura en su casa.

Nota: Se muestran las dimensiones mínimas para los cimientos.

PLANO DEL PISO:
Mida el lugar donde vaya a realizar la construcción para que pueda encajar todo el piso.

PASO OPCIONAL:
Si se desea, podrán usarse los orificios embutidos para las anclas (5 lugares) para fijar el piso del cobertizo al cimiento después de haber construido uno.

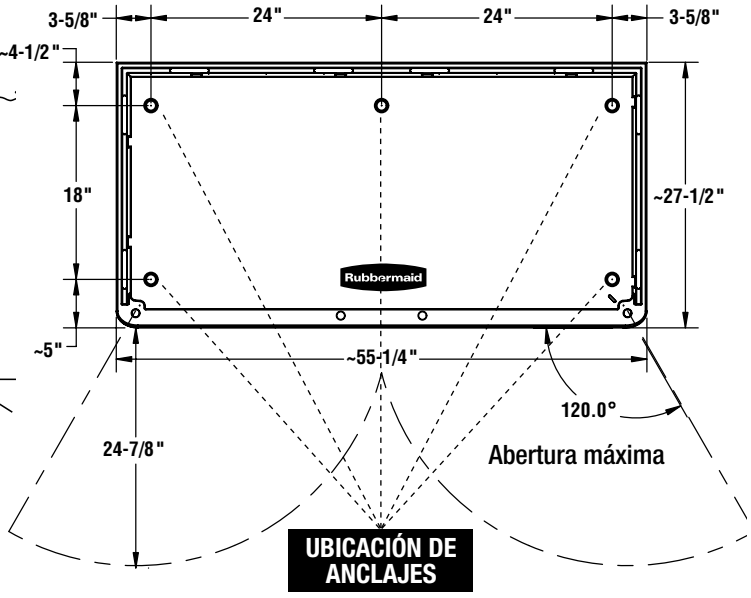

20 Instalación del piso

a. Utilizando un mazo de caucho y un destornillador, retire las pestañas para la bisagra de la puerta, en dos lugares en el **piso frontal (A)**.

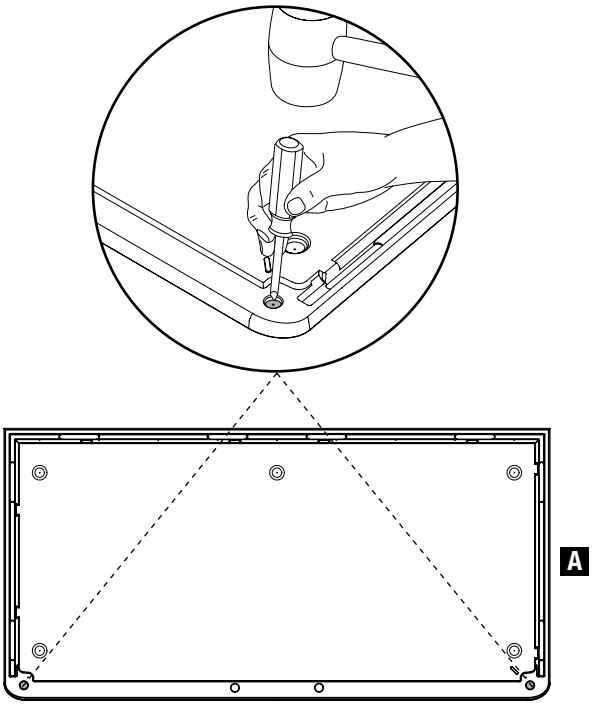

b. Taladre un orificio piloto a través de la superficie superior del piso, en dos lugares del **piso frontal (A)**.

PRECAUCIÓN: ¡Taladre solamente a través de la superficie superior del piso!

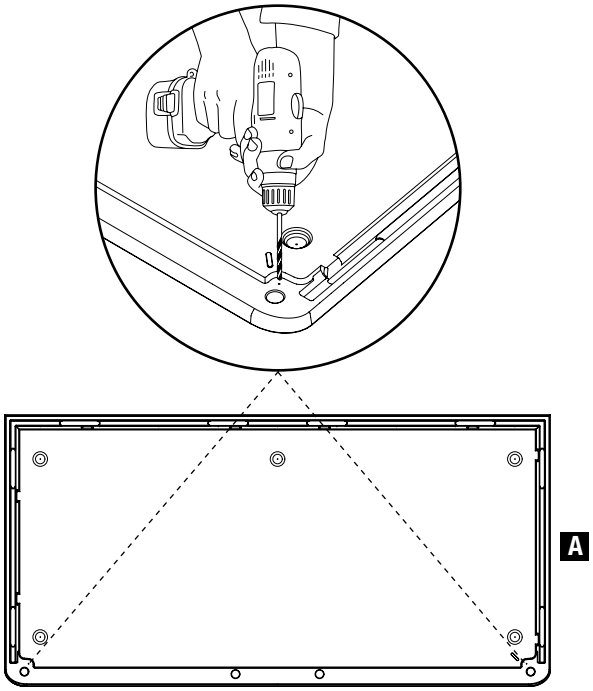

3.0 Instalación del panel de pared G

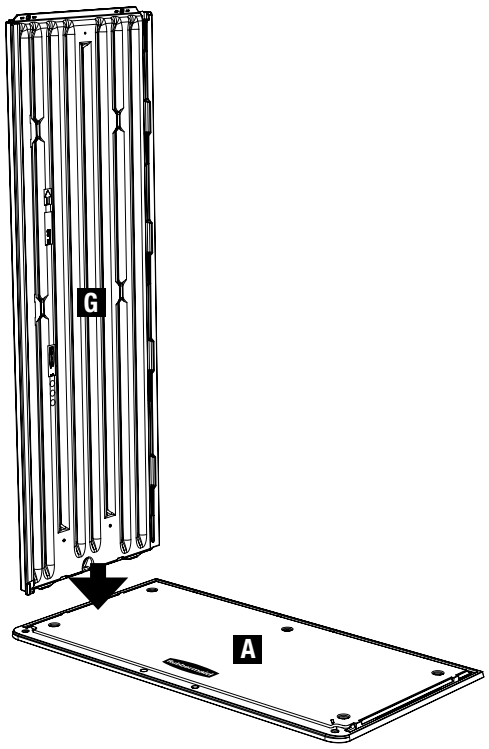

a. Utilice un destornillador para perforar los orificios de los tornillos en la parte de arriba de los 2 sitios del **lado frontal izquierdo (G).**

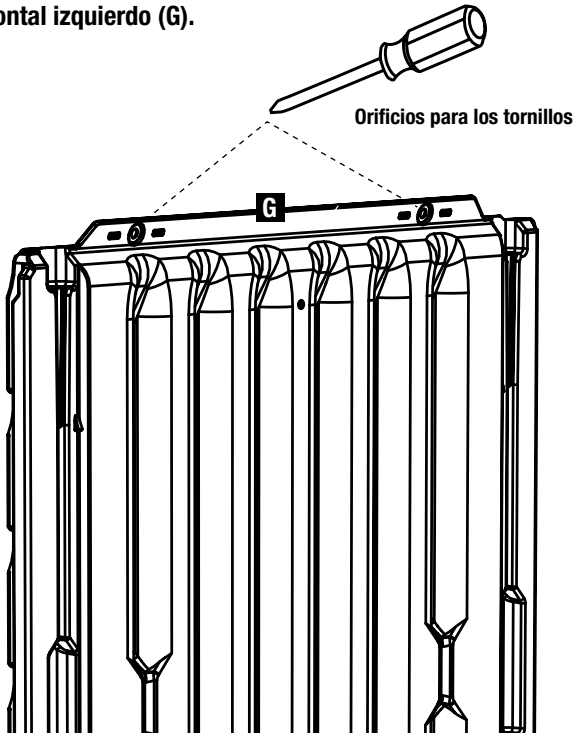

b. Taladre un orificio piloto (usando una broca de 1/8") en la esquina inferior frontal en la ubicación indicada por los orificios de tornillo.
Nota: Este orificio piloto debe ser taladrado a través de ambas paredes.

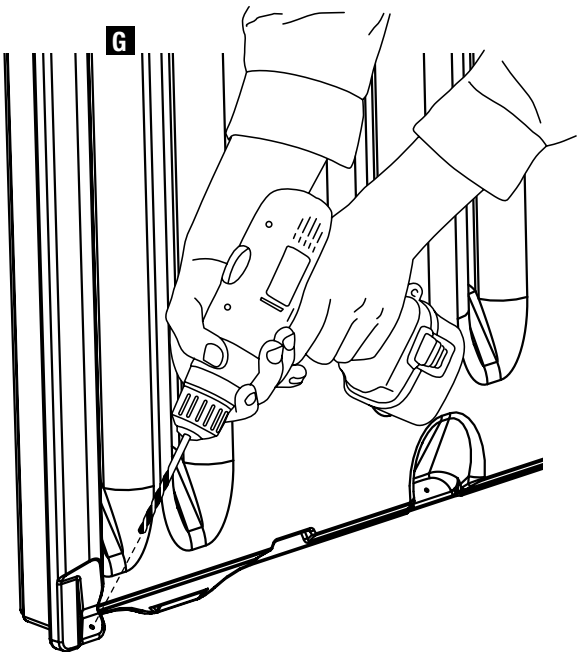

c. Encaje el **lado izquierdo frontal (G)** en el **piso frontal (A)**. Mantenga el **lado izquierdo frontal (G) vertical** para evitar que se caiga (hasta que la **parte posterior (D)** esté instalada).

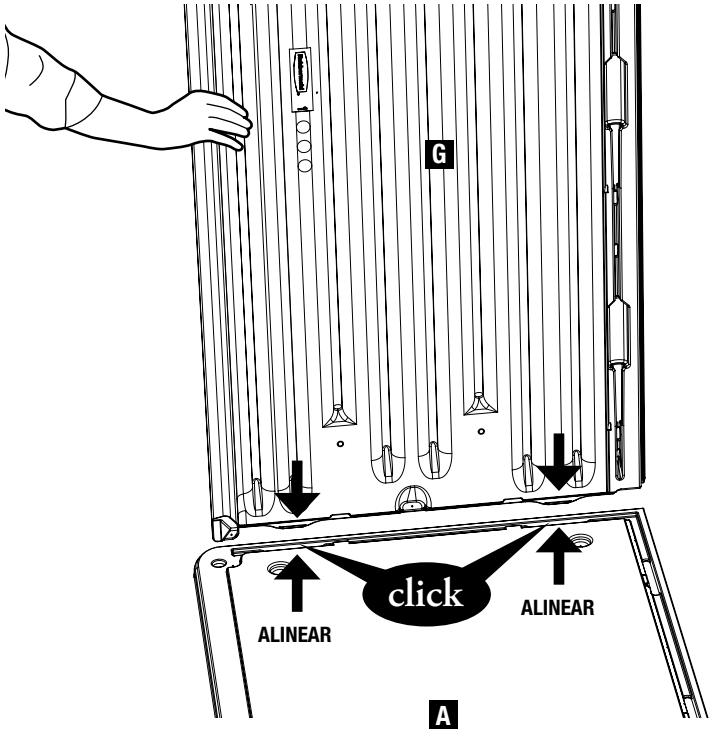

3.1 Instalación del panel de pared D

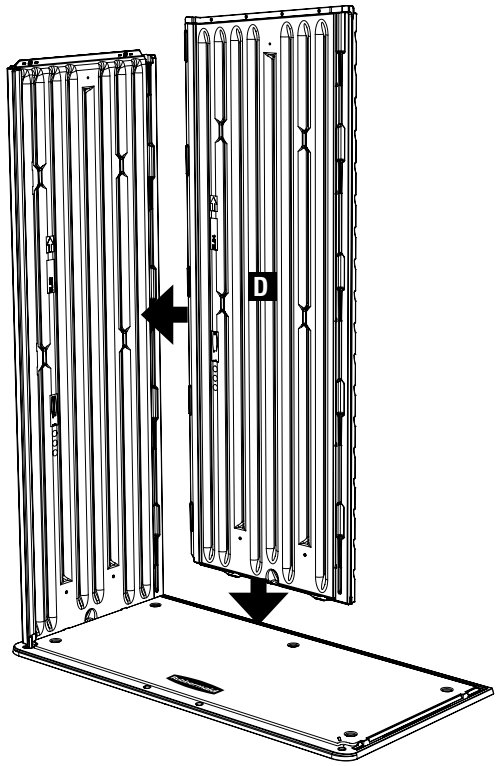

a. Utilice un destornillador para perforar los orificios para los tornillos en la parte de arriba de los 4 sitios de la **parte posterior izquierda (D)**.

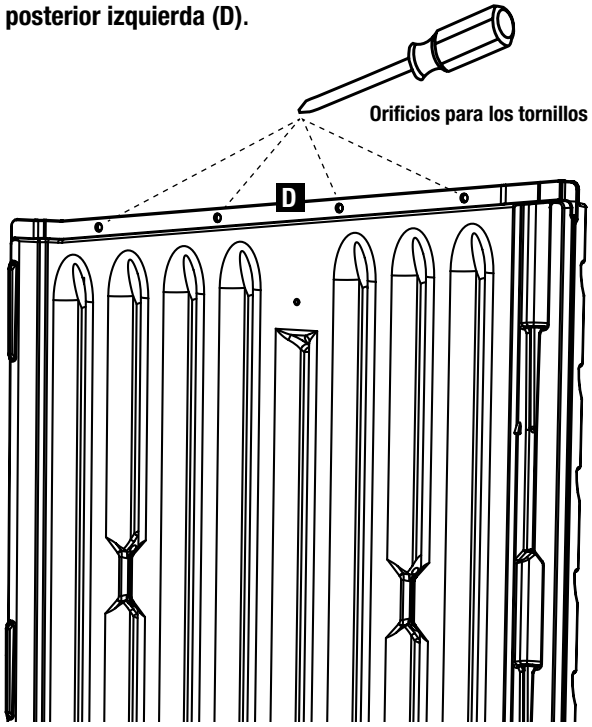

b. Conecte **la parte posterior izquierda (D)** a las colas de milano **del lado izquierdo frontal (G)**.

CONSEJO PRÁCTICO: Lubrique las colas de milano con jabón líquido.

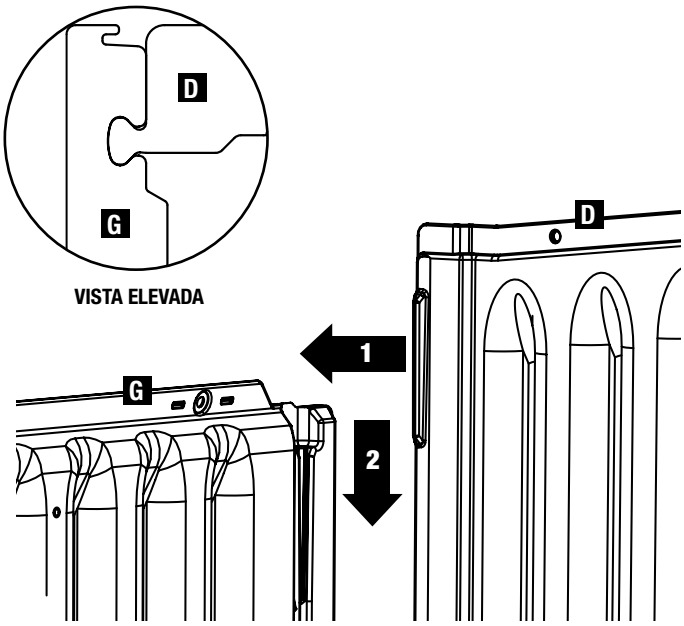

c. Enganche los sujetadores en la parte inferior de la **parte posterior izquierda (D)** al **piso frontal (A)**.

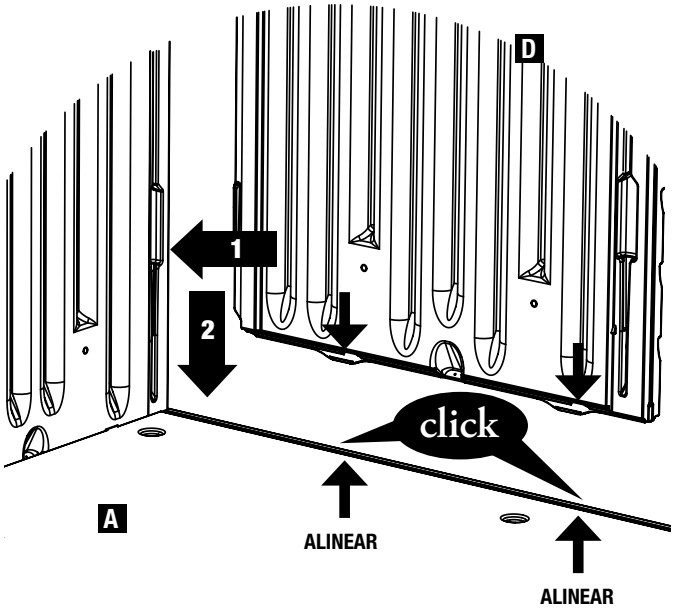

3.2 Instalación del panel de pared H

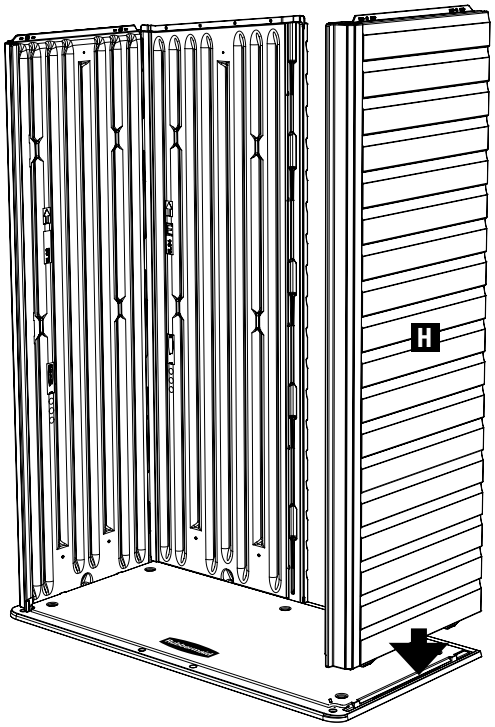

a. Utilice un destornillador para perforar los orificios de los tornillos en la parte de arriba de los dos lugares del **lado derecho frontal (H)**.

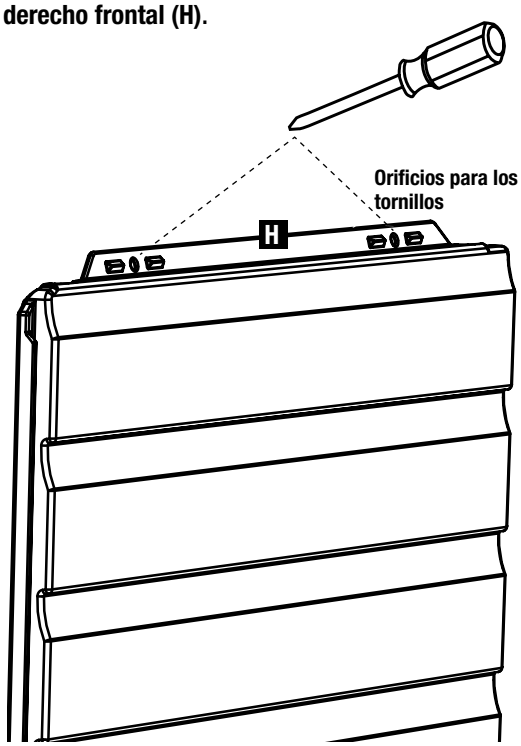

b. Taladre un orificio piloto (usando una broca de1/8") en la esquina inferior frontal en la ubicación indicada por los orificios de tornillo.
Nota: Este orificio piloto debe ser taladrado a través de ambas paredes.

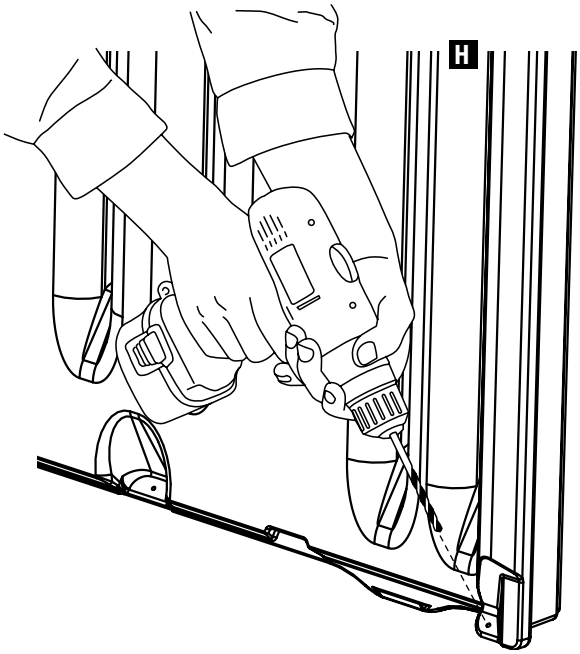

c. Encaje el **lado derecho frontal (H)** en el **piso frontal (A)**. Mantenga el **lado frontal derecho (H)** vertical para evitar que se caiga (hasta que el **derecho trasero (F)** esté instalado).

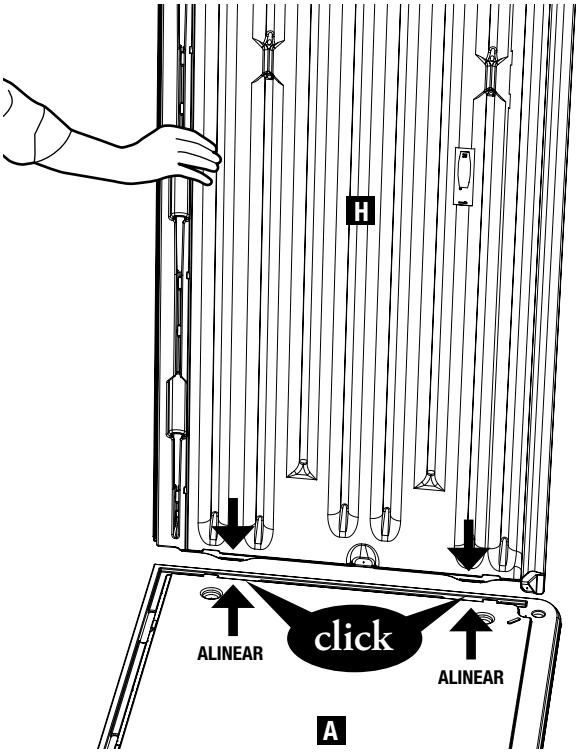

3.3 Instalación del panel de pared F

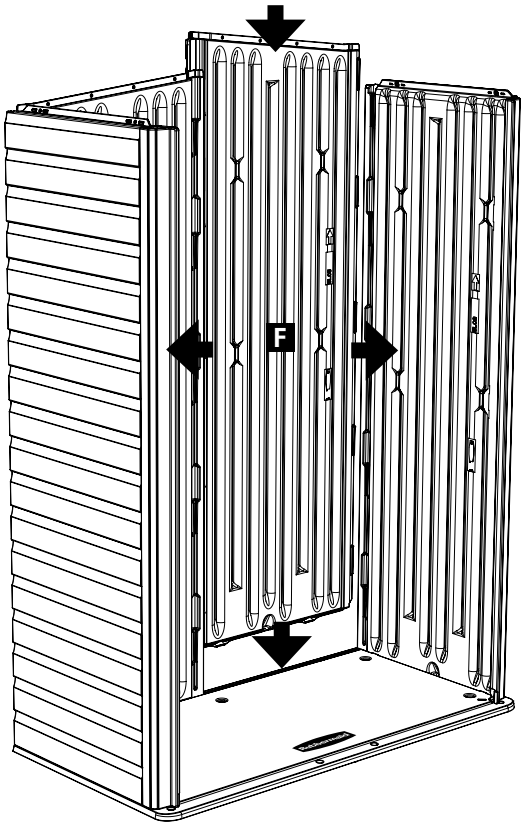

a. Utilice un destornillador para perforar los orificios de los tornillos en la parte de arriba de los 4 sitios de la **parte posterior derecha (F)**.

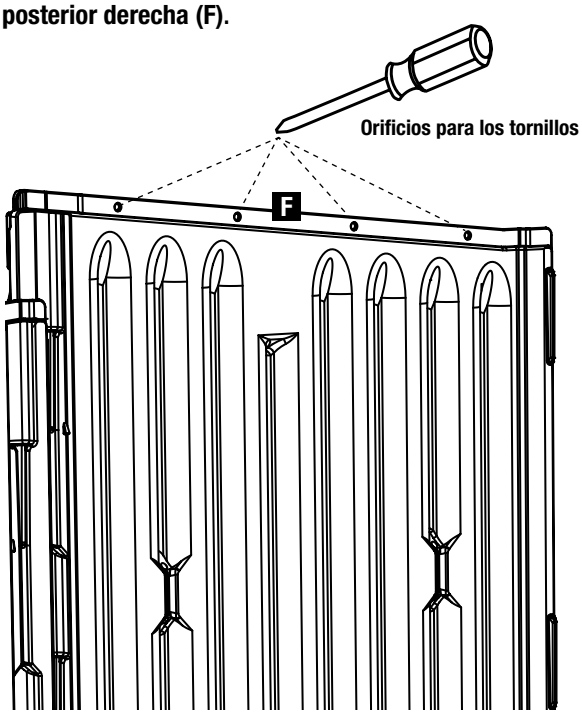

b. Conecte el **panel posterior derecho (F)** a las colas de milano del **lado derecho frontal (H).**
Alinee la junta de solapa entre la **parte posterior izquierda (D)** y la parte posterior derecha **(F).**

CONSEJO PRÁCTICO: Lubrique las colas de milano con jabón líquido.

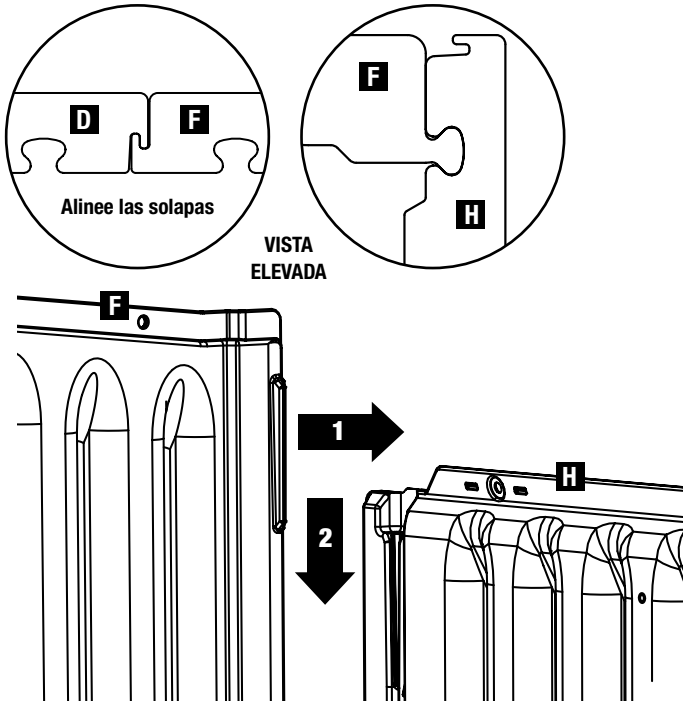

c. Enganche los sujetadores en la parte inferior de la **parte posterior derecha (F)** al **piso frontal (A).**

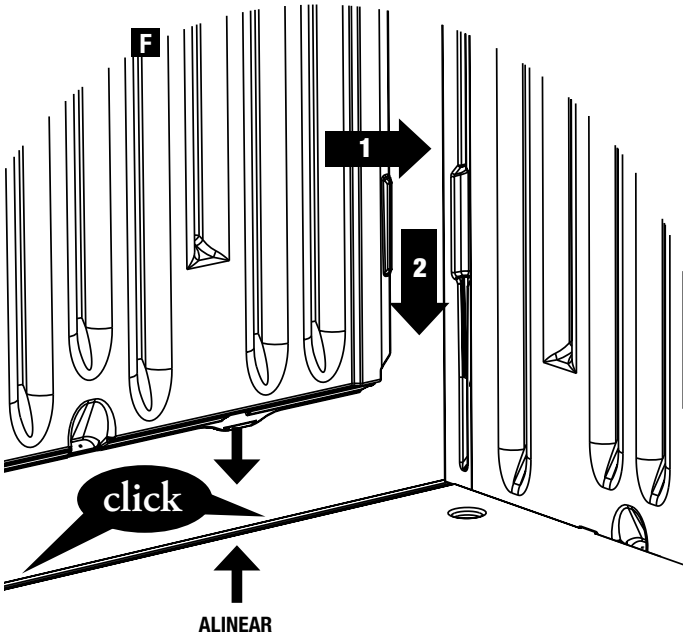

d. Instale el **conector de pared (WC)** en 5 lugares, conectando los **paneles posterior derecho e izquierdo (D y F).** Posicione los conectores en las ranuras y deslice hacia abajo para conectar en su lugar.

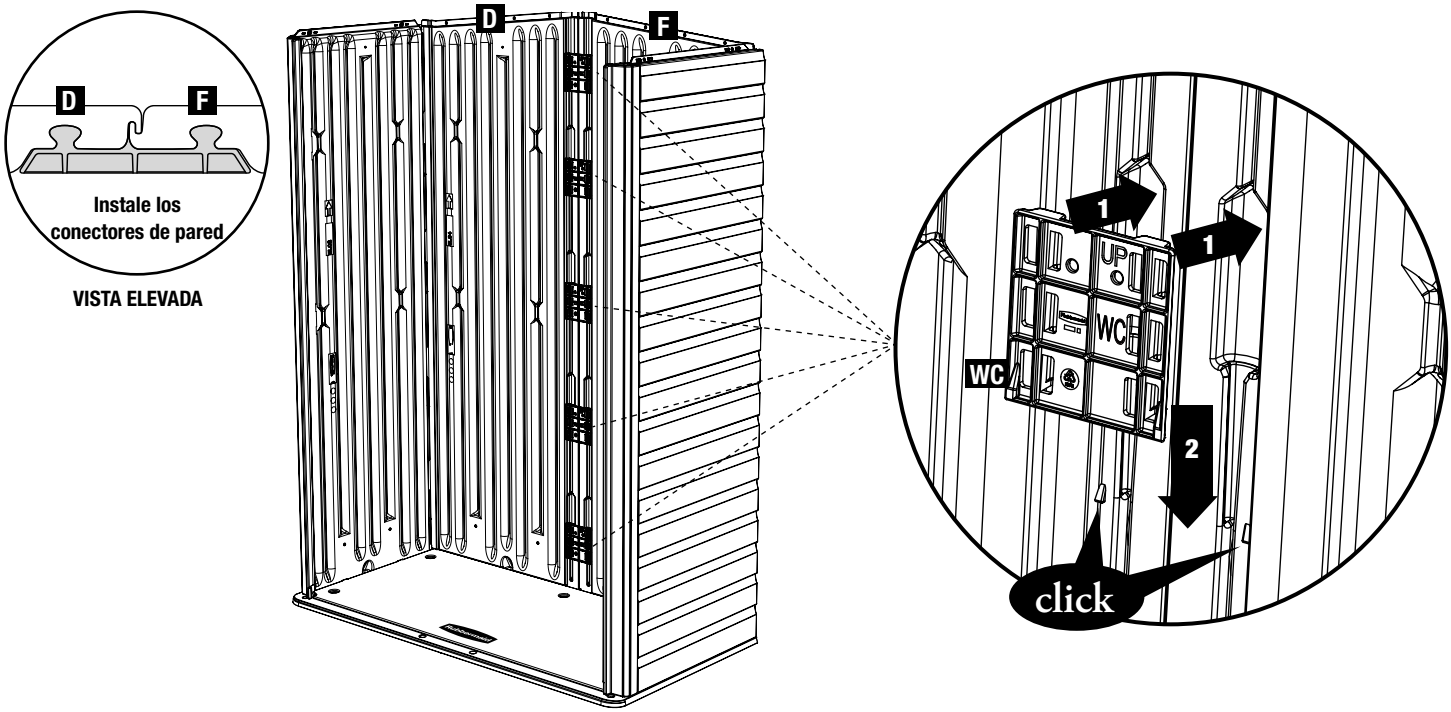

4.0 Panel de techo J e instalación de puerta

a. Instale un **techo frontal (J)** en las secciones laterales. Alinee las lengüetas en la parte superior de las paredes laterales en las ranuras del techo.

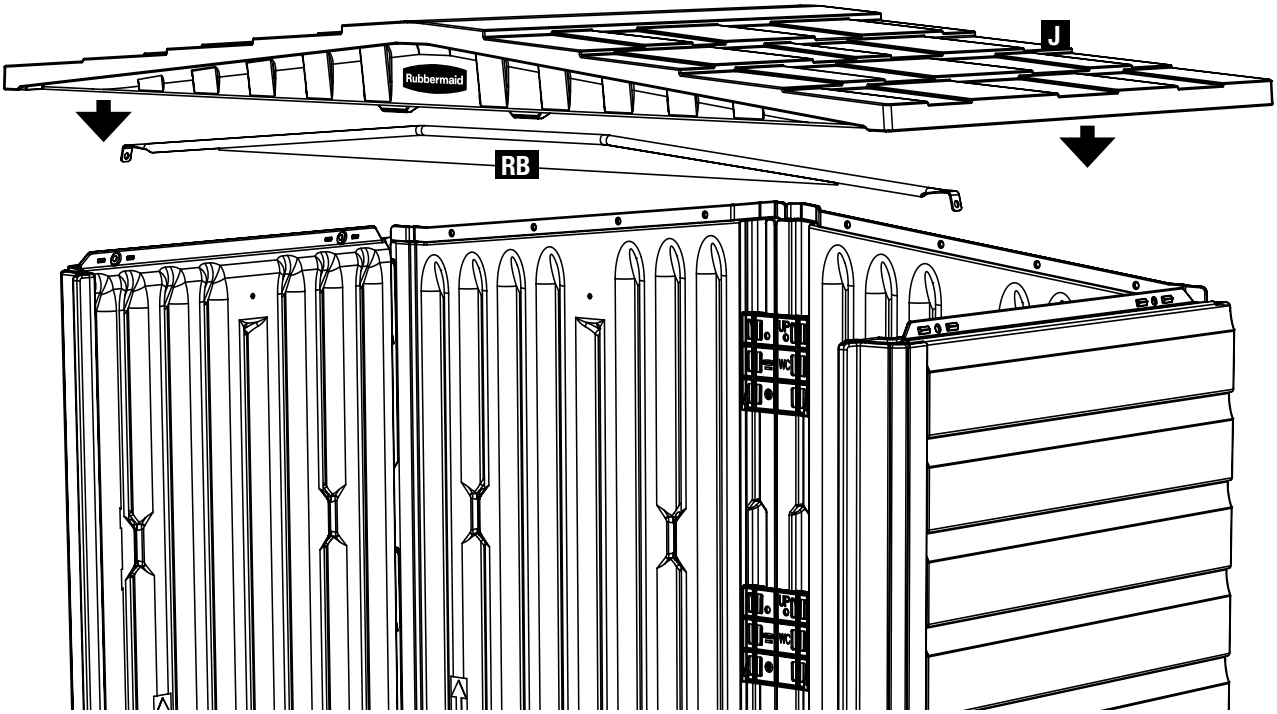

b. Levante ligeramente el borde frontal del techo lo suficiente para permitir el posicionamiento de la **abrazadera de techo (RB)** a las paredes laterales, como se muestra.
Baje el techo a las paredes y alinee la **abrazadera de techo (RB)** en el espacio del **techo repetido (J)**.

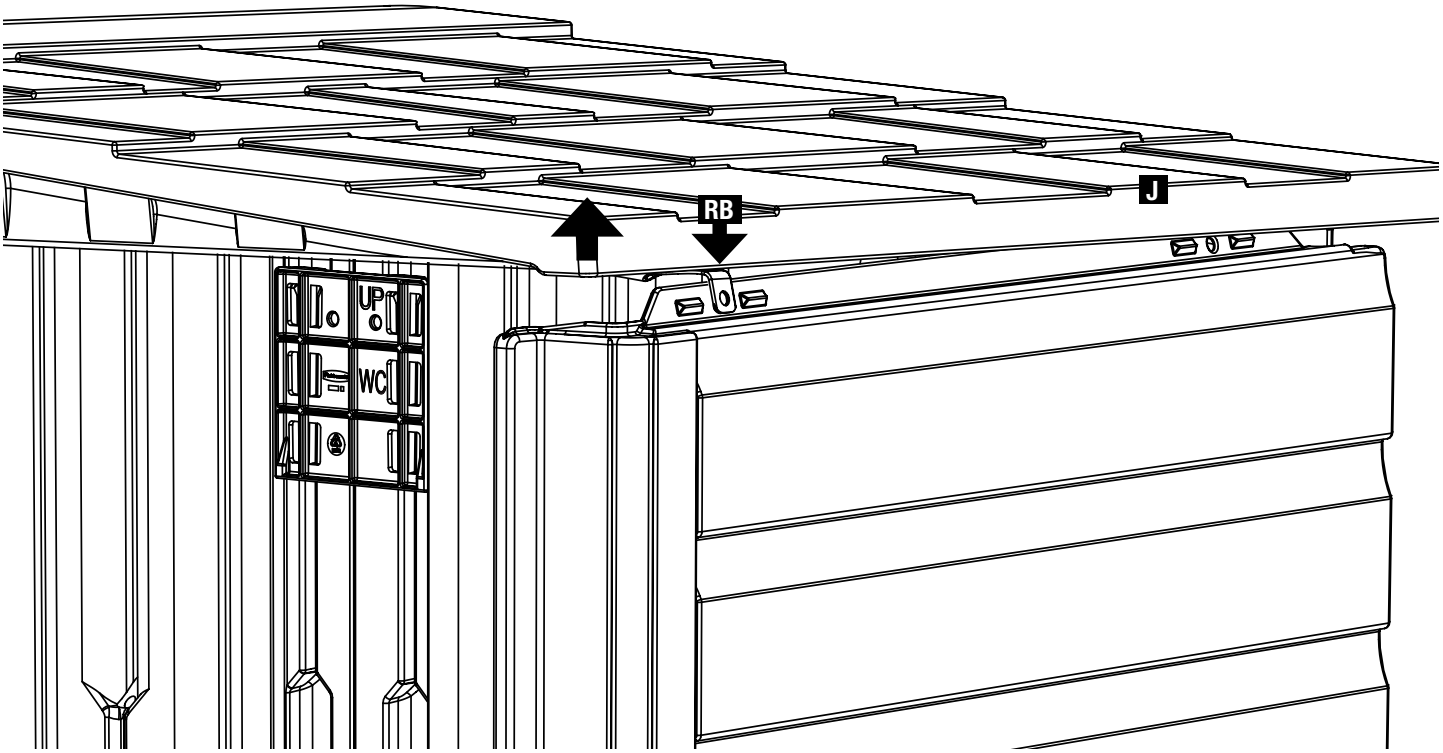

c. Asegúrese de que el **techo frontal (J)** esté posicionado contra las lengüetas de la pared posterior.
Desde la parte exterior del cobertizo, instale un **tornillo (AA)** en cada esquina.
Mantenga sujetado firmemente el borde del techo en las esquinas mientras instala cada tornillo.
Instale los tornillos restantes en las ubicaciones restantes de las paredes posteriores.

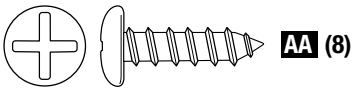

Consejo práctico: La instalación es más fácil usando brocas magnéticas o iniciando el tornillo con un destornillador manual para asentarlo. Los orificios piloto también se pueden taladrar usando una broca de 1/8".

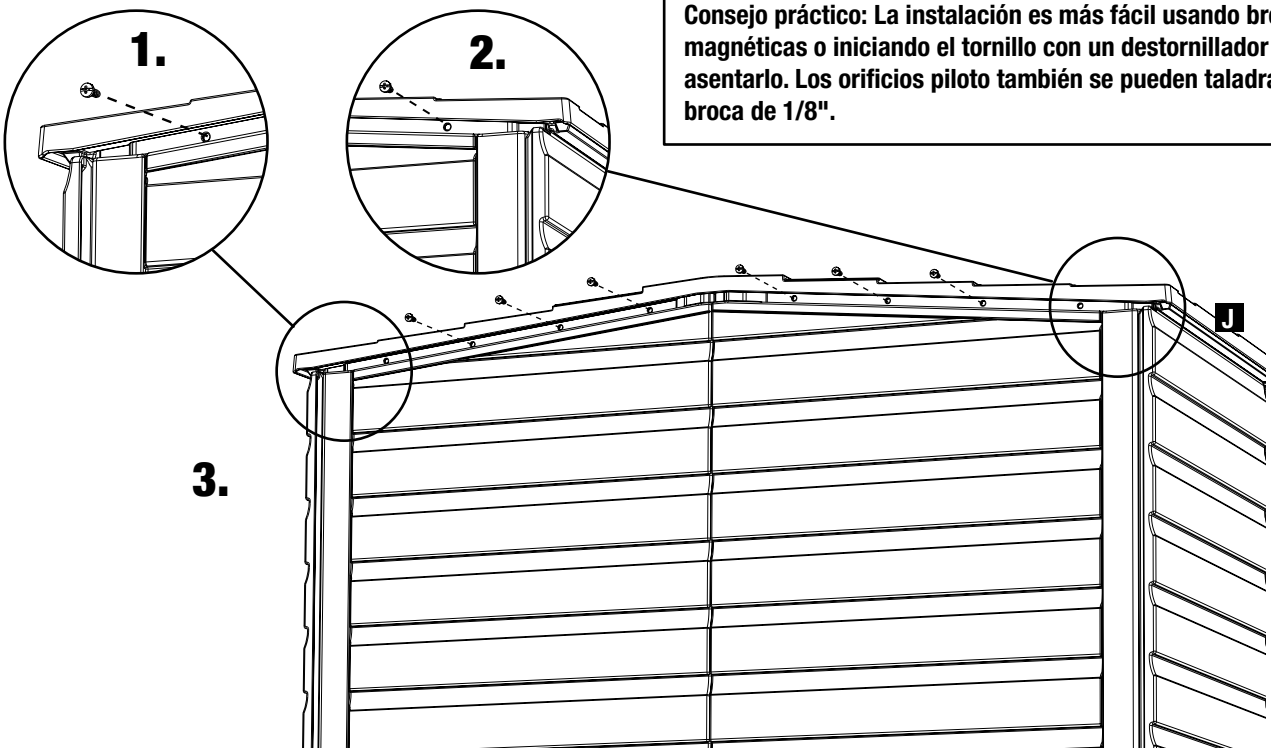

d. Instale la **puerta izquierda (L)** y la **puerta derecha (K)** en las aberturas de bisagra del **piso frontal (A)** y las cavidades de bisagra del **techo frontal (J).**
Nota: Solo levante la parte delantera del techo lo suficiente para instalar los pasadores de la bisagra de puerta.

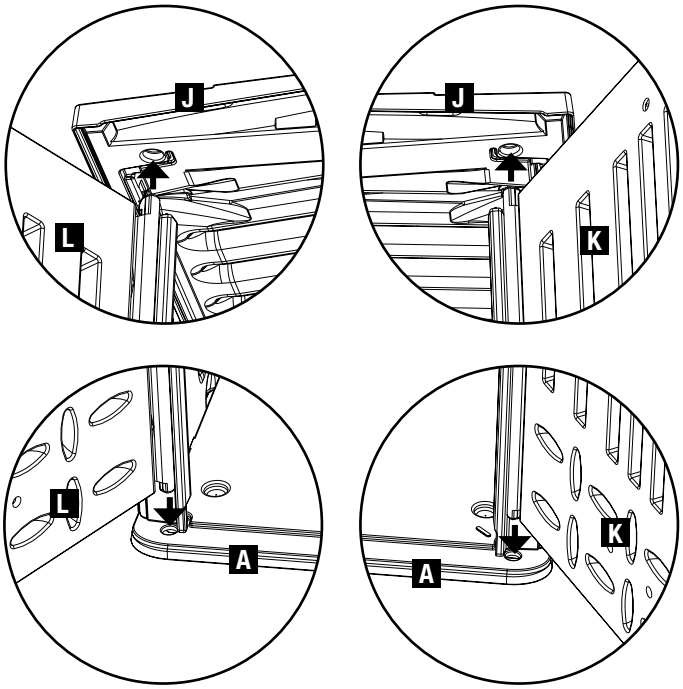

e. Desde el interior del cobertizo, instale cuatro **tornillos (AA)** en el techo en cada ubicación de pared lateral.
Nota: ¡Los tornillos también tienen que pasar a través de la abrazadera de techo (RB) en cada lado para asegurar correctamente el techo!
Una segunda persona en la parte externa del cobertizo debe de sujetar firmemente hacia abajo el borde del techo en cada ubicación de los tornillos.

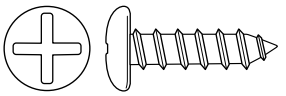

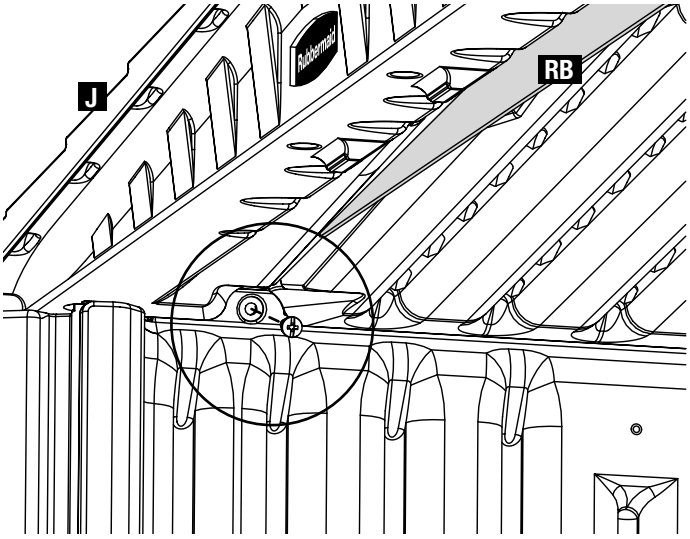

5.0 Terminando la instalación

a. Instale los **tornillos (AA)** en las 6 ubicaciones mostradas en la parte inferior de los paneles de pared para asegurar las paredes al piso.

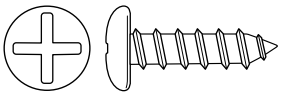

CONSEJO PRÁCTICO: Se pueden taladrar orificios piloto para los tornillos.
PRECAUCIÓN: No ajuste los tornillos excesivamente.

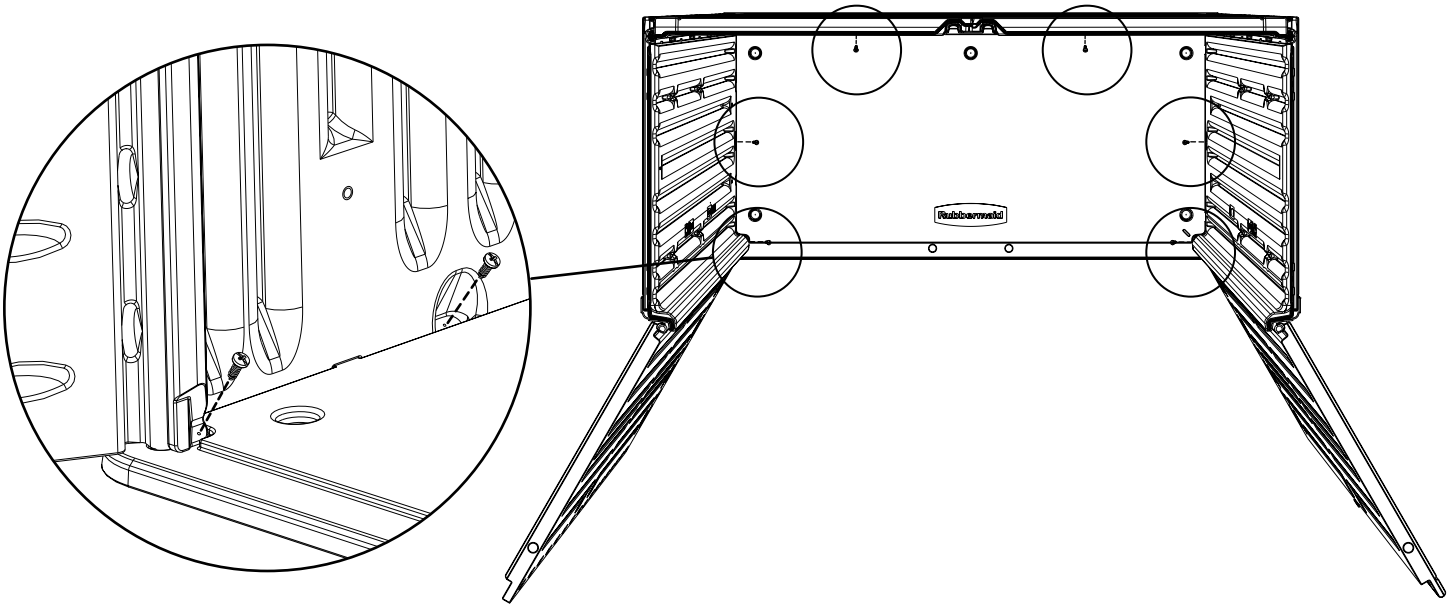

5.1 Terminando la instalación de la puerta

a. Instale el **pestillo de cierre (X)** en la abertura de la **puerta izquierda (L).**

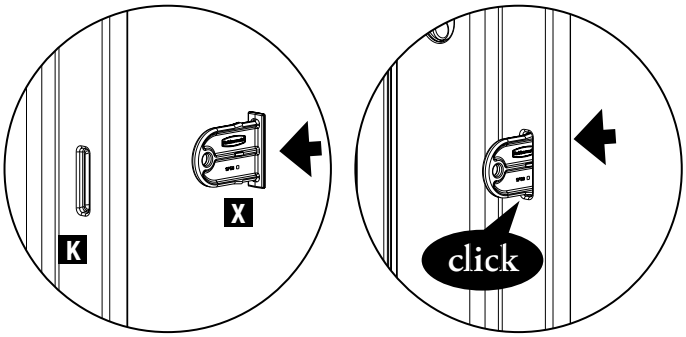

b. Instale la **manija de puerta (T)** en la **puerta izquierda (L)** usando cuatro **tornillos (AA).**

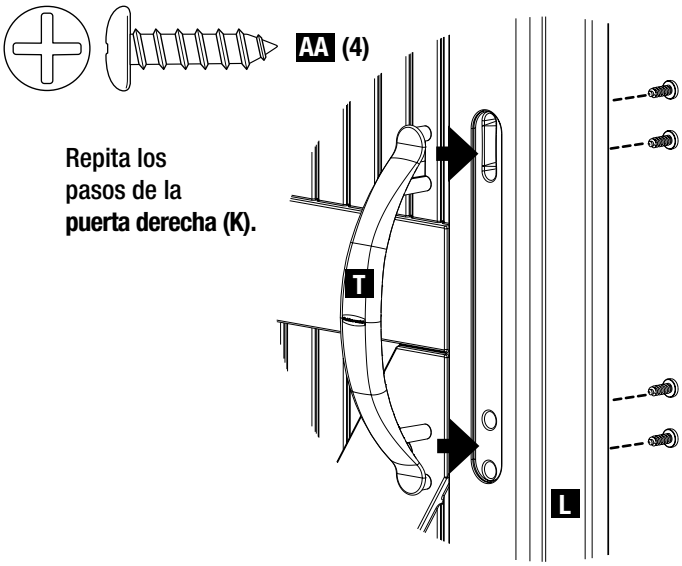

MANTENIMIENTO Y SEGURIDAD

- Revise periódicamente el cobertizo para asegurarse que se mantiene estable y que el lugar se mantiene nivelado.
- En áreas de mucho viento, se recomienda anclar el cobertizo a una plataforma o al piso a través de los orificios en el suelo en los lugares designados y asegurar con los sujetadores correctos (no están incluidos).
- Lave el cobertizo con una manguera de jardín o con una solución de detergente suave. Puede dañar su cobertizo si usa un limpiador abrasivo.
- Artículos calientes, tal como parrillas recién usadas o depósitos de fuego no se deben guardar en el edificio.
- No se deben apoyar artículos pesados contra las paredes ya que esto puede causar distorsiones.
- Mantenga las puertas cerradas cuando no se use para evitar daños del viento.
- No se suba al techo.
- El cobertizo no está diseñado para ser usado como habitación.

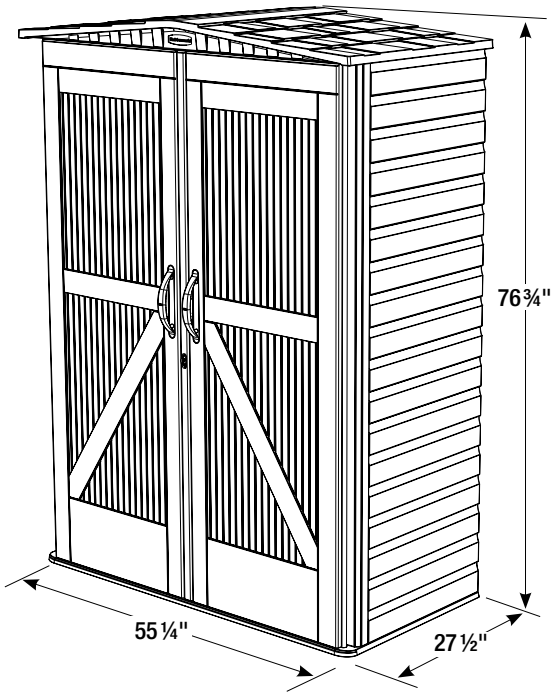

Rubbermaid®

A Newell Rubbermaid Brand

Impreso en los Estados Unidos.
2013 Rubbermaid Incorporated,
Huntersville, NC EEUU 28078-1801

Servicio al cliente
Llamada gratuita: 1-888-895-2110
L-V 8:30 a.m. a 5 p.m. hora estándar del este.

o visítenos en **www.rubbermaid.com**