sauder.com

SAUDER®

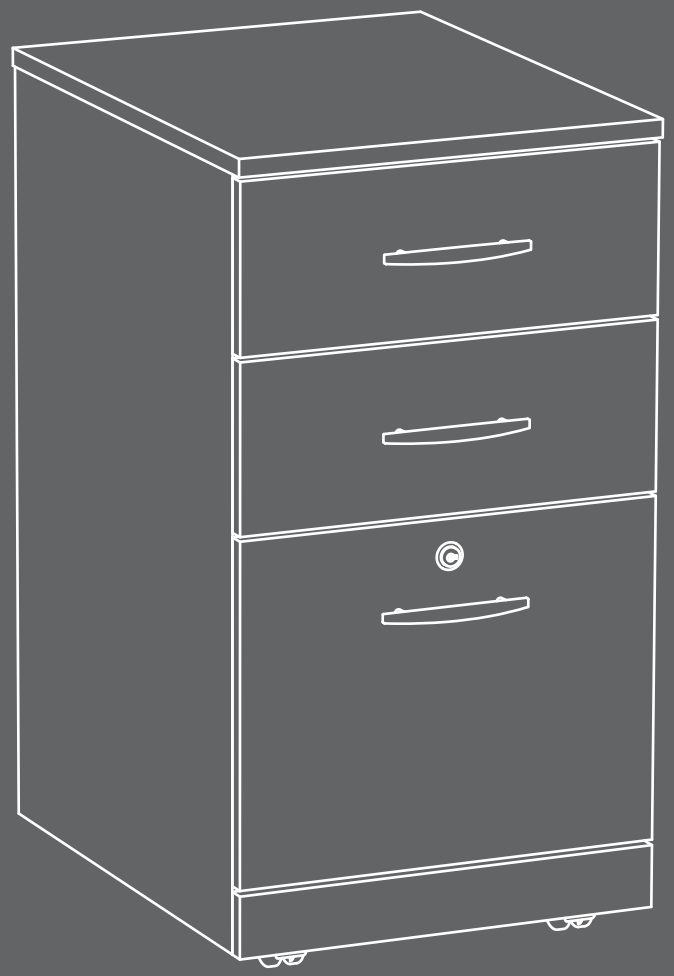

Get all **organized** and **stuff**.

3-Drawer Pedestal

Via Collection | **Model 419611**

Need help? Visit Sauder.com to view video assembly tips or chat with a live rep.
Prefer the phone? Call 1-800-523-3987.

Share your journey!

NOTE: THIS INSTRUCTION BOOKLET CONTAINS **IMPORTANT** SAFETY INFORMATION.

PLEASE READ AND KEEP FOR FUTURE REFERENCE.

English pg 1-22
Français pg 23-25
Español pg 26-28

Lot # **376684** 10/05/15
Purchased: _____

Be sure to give us a ring before making any returns. 1-800-523-3987

Table of Contents

Part Identification	2-3
Hardware Identification	4-5
Assembly Steps	6-22
Français	23-25
Español	26-28
Safety	29-30
Warranty	31

Assembly Tools Required

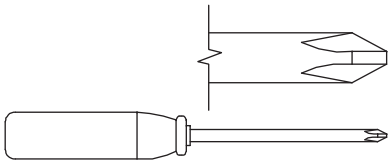

No. 2 Phillips Screwdriver
Tip Shown Actual Size

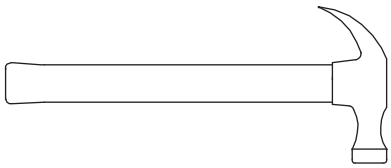

Hammer
Not actual size ☺

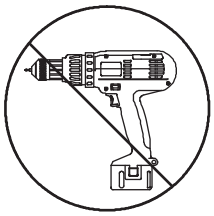

Skip the power trip.
This time.

Part Identification

Now you know our ABCs.

While not all parts are labeled, some of the parts will have a label or an inked letter on the edge to help distinguish similar parts from each other. Use this part identification to help identify similar parts.

A	RIGHT END (1)
B	LEFT END (1)
C	TOP (1)
D	BOTTOM (1)
E	BACK (1)
F	DRAWER FRONT (1)
G	BASE (1)
H	SECURITY SHELF (1)
K	SMALL DRAWER FRONT (2)

D78	DRAWER BACK (1)
D109	SMALL DRAWER BACK (2)
D494	RIGHT DRAWER SIDE (1)
D495	LEFT DRAWER SIDE (1)
D496	SMALL RIGHT DRAWER SIDE (2)
D497	SMALL LEFT DRAWER SIDE (2)
D707	SMALL DRAWER BOTTOM (2)
D708	DRAWER BOTTOM (1)

Part Identification

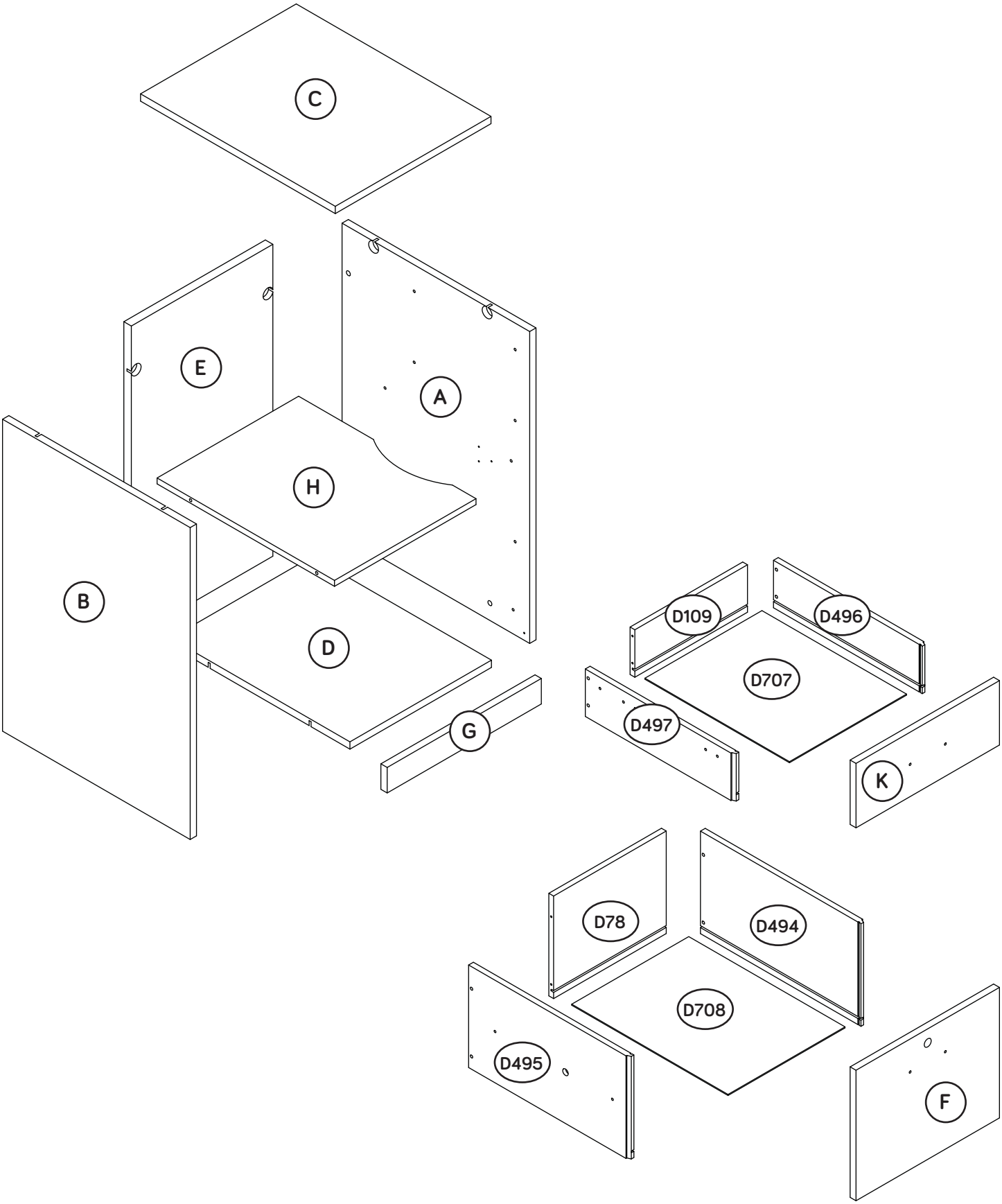

Hardware Identification

Screws are shown actual size. You may receive extra hardware with your unit.

(EXTENSION SET SHOWN SEPARATED)

L EXTENSION RAIL - 2

M EXTENSION SLIDE - 2

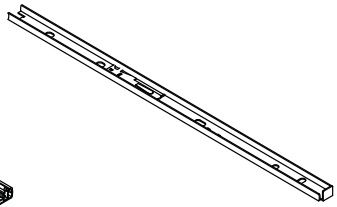

8CN NON-SWIVEL CASTER - 2

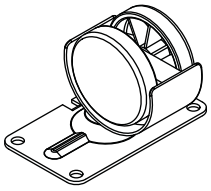

8CS SWIVEL CASTER - 2

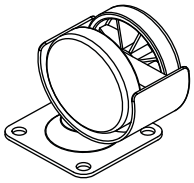

35GA CABINET RIGHT - 2

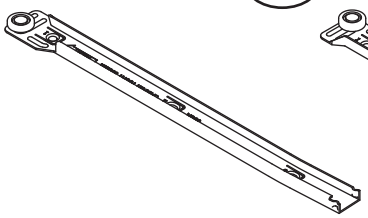

35GB CABINET LEFT - 2

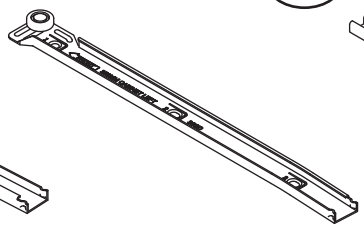

35GC DRAWER RIGHT - 2

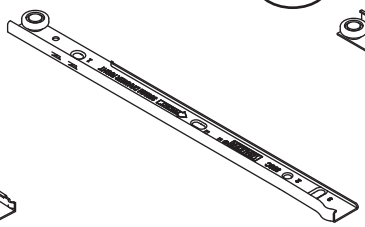

35GD DRAWER LEFT - 2

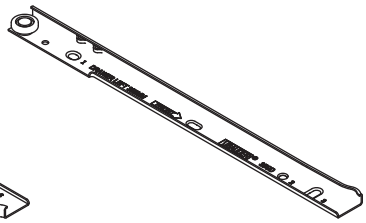

10A SLIDE CAM - 6

6B FILE GLIDE - 2

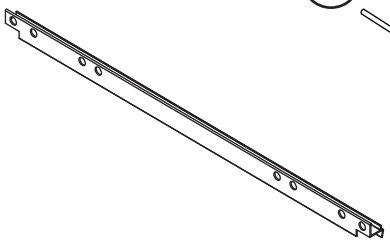

8B FILE ROD - 2

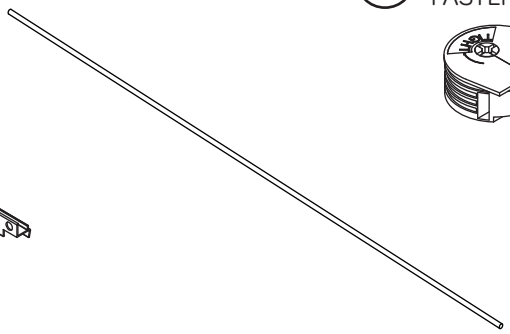

10F TWIST-LOCK® FASTENER - 12

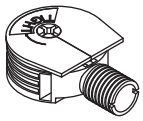

4G METAL BRACKET - 3

34G INTERLOCK MECHANISM - 1

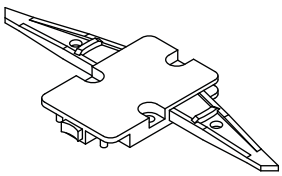

62G DRAWER ACTUATOR - 2

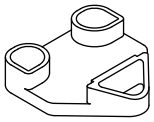

5J LOCK BRACKET - 1

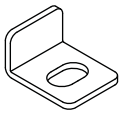

10J LOCK COVER - 1

16J LOCK - 1

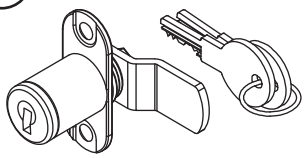

12K PULL - 3

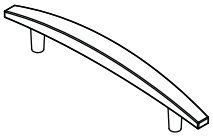

10M TOUCH-UP PEN - 1

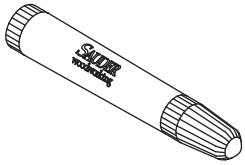

Hardware Identification

Screws are shown actual size. You may receive extra hardware with your unit.

1R METAL PIN - 4

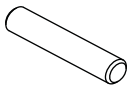

4R SUPPORT PIN - 4

1S BLACK 9/16" LARGE HEAD SCREW - 22

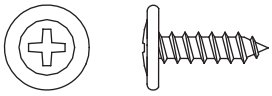

3S GOLD 5/16" FLAT HEAD SCREW - 24

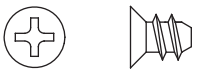

6S BROWN 7/16" LARGE HEAD SCREW - 1

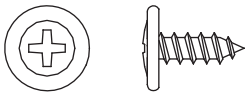

11S BLACK 1/2" FLAT HEAD SCREW - 8

30S BLACK 1-9/16" FLAT HEAD SCREW - 12

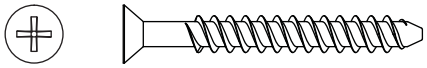

37S BLACK 7/8" MACHINE SCREW - 6

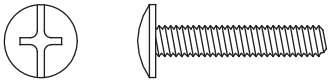

51S BLACK 9/16" PAN HEAD SCREW - 3

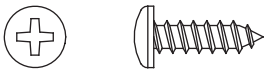

Step 1

Look for this icon. It means a video assembly tip is available at **www.sauder.com/services/tips**

- Assemble your unit on a carpeted floor or on the empty carton to avoid scratching your unit or the floor.
- To begin assembly, push a SAUDER TWIST-LOCK® FASTENER (10F) into the large holes in the ENDS (A and B), BOTTOM (D), and BACK (E).

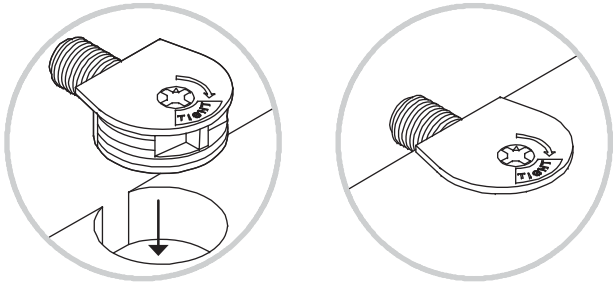

Do not tighten the TWIST-LOCK® FASTENERS in this step.

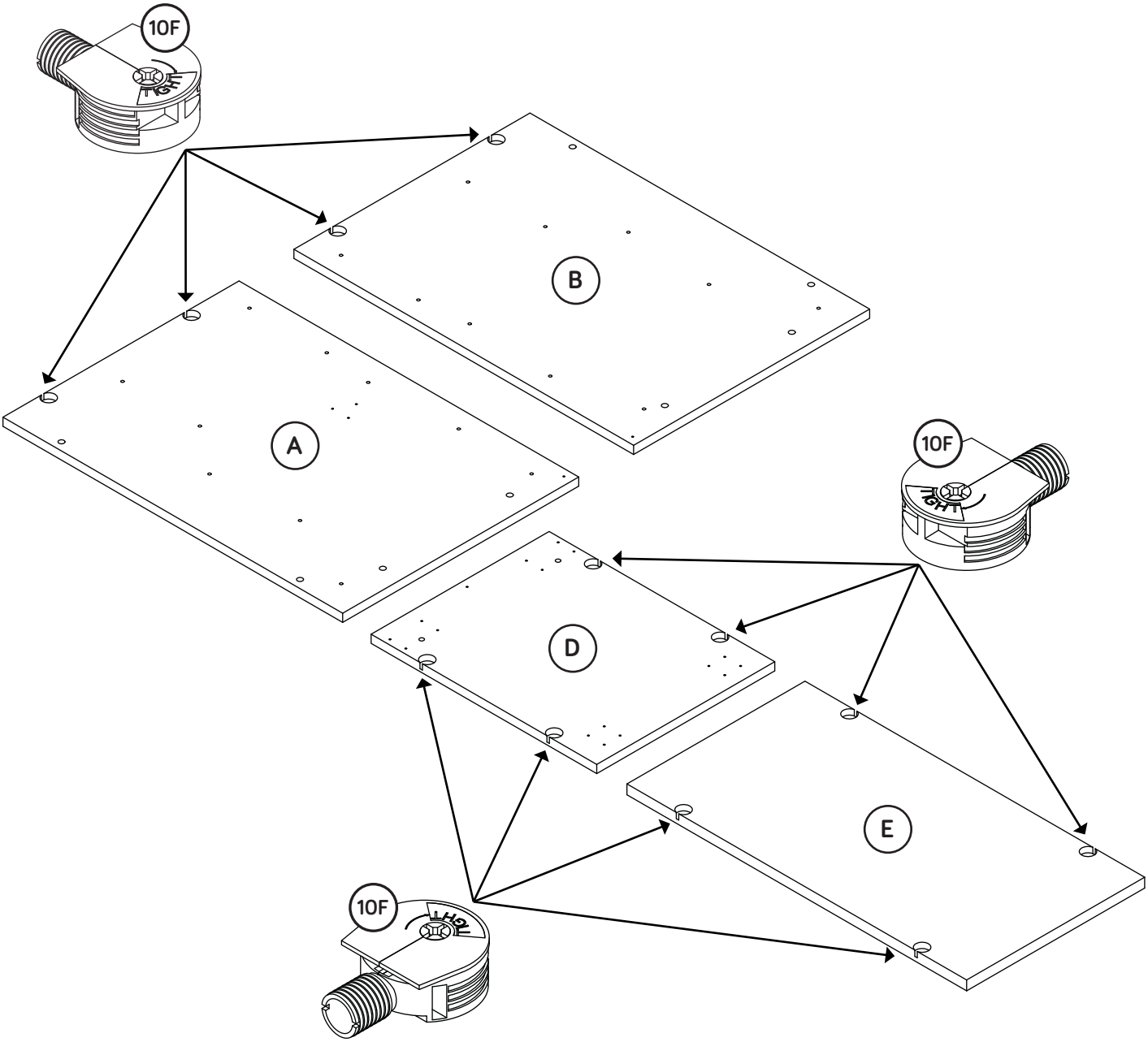

Step 2

- Separate the EXTENSION SLIDES (M) from the EXTENSION RAILS (L) as shown in the enlarged diagram below. Be prepared, the parts are greasy.
- Fasten two EXTENSION RAILS (L) to the ENDS (A and B). Use four GOLD 5/16" FLAT HEAD SCREWS (3S) through holes #1 and #4.
- NOTE: For each EXTENSION RAIL, turn a SCREW into the hole shown in the enlarged diagram. Then, slide the innercartridge of the EXTENSION RAIL in to find the other hole that lines up with the hole in the END. Turn a SCREW into this hole.
- Using your hammer, gently tap four SUPPORT PINS (4R) into the holes in the ENDS (A and B).
- NOTE: Be sure to use the exact holes shown in the ENDS.

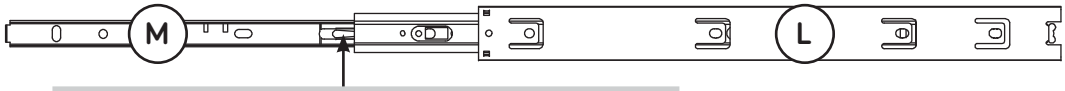

Push the black lever in and pull the SLIDE from the RAIL.

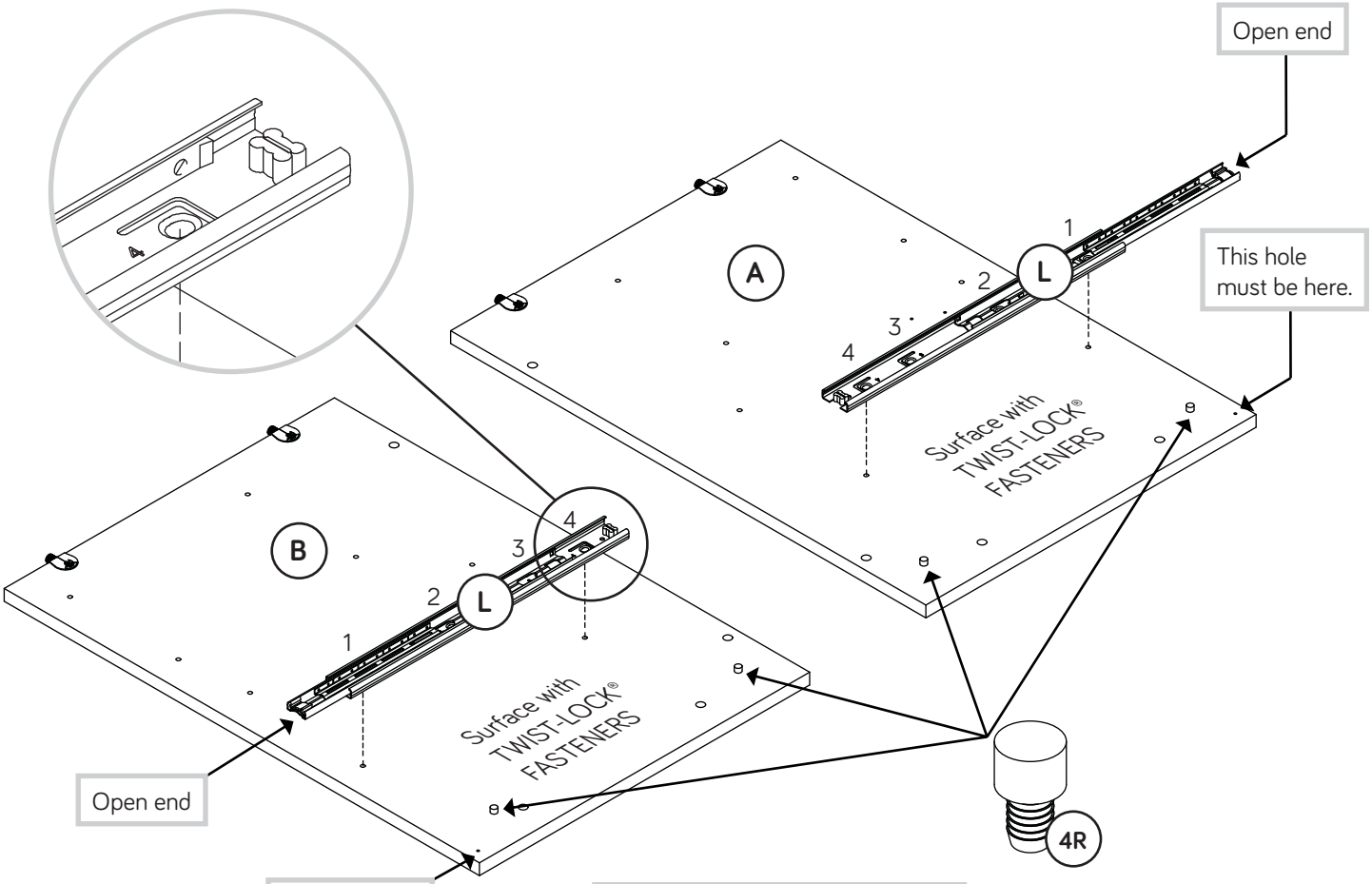

Step 3

- Fasten the CABINET RIGHTS (35GA) to the RIGHT END (A) and the CABINET LEFTS (35GB) to the LEFT END (B). Use eight GOLD 5/16" FLAT HEAD SCREWS (3S) through holes #1 and #3.
- Fasten the INTERLOCK MECHANISM (34G) to the RIGHT END (A). Use three BLACK 9/16" PAN HEAD SCREWS (51S).

Remember:
Righty tighty.
Lefty loosey.

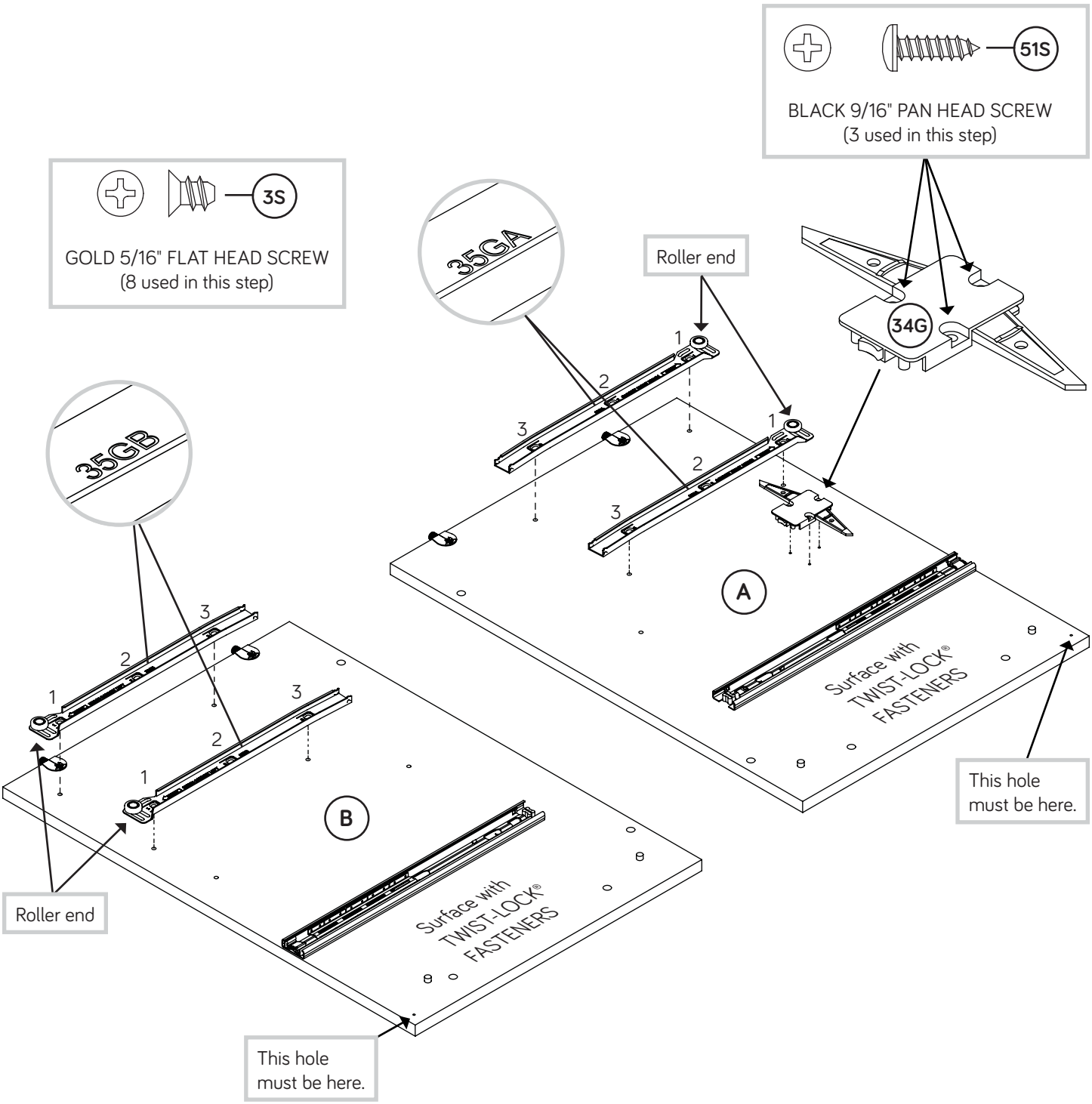

Step 4

Fasten the BACK (E) to the LEFT END (B). Tighten two TWIST-LOCK® FASTENERS.

How to use the SAUDER TWIST-LOCK® FASTENER

1. Insert the dowel end of the FASTENER into the hole of the adjoining part.

NOTE: The dowel end of the FASTENER must remain fully inserted in the hole of the adjoining part while locking the FASTENER.

2. Tighten the FASTENER with a Phillips screwdriver as tight as possible.

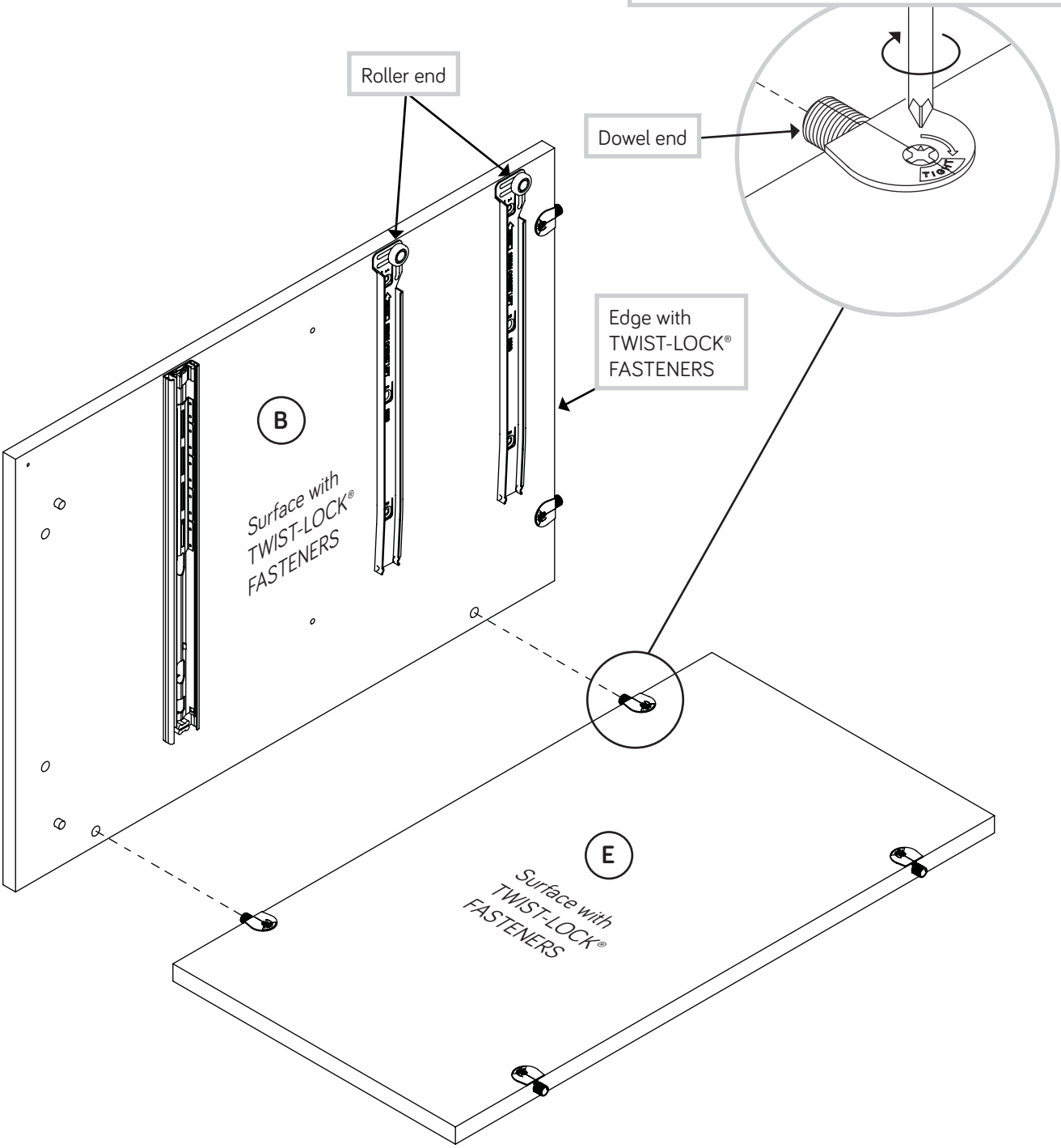

Step 5

- Insert four METAL PINS (1R) into the SECURITY SHELF (H).
- Insert the METAL PINS (1R) in one end of the SECURITY SHELF (H) into the holes in the LEFT END (B).
- Fasten the BOTTOM (D) to the LEFT END (B). Tighten two TWIST-LOCK® FASTENERS.

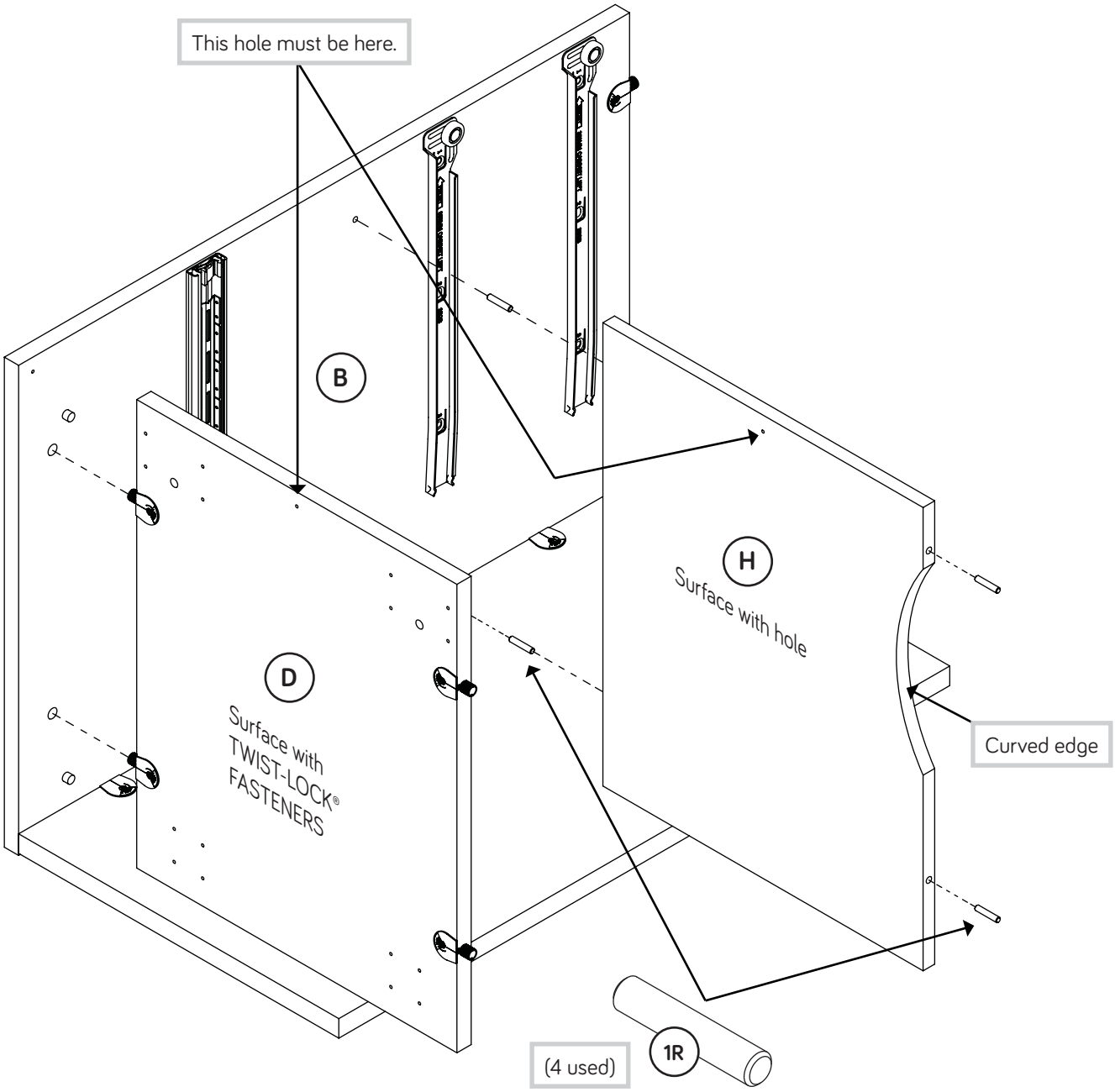

Step 6

- Fasten the RIGHT END (A) to the BOTTOM (D) and BACK (E). Tighten four TWIST-LOCK® FASTENERS.
- NOTE: Be sure the METAL PINS in the SECURITY SHELF (H) insert into the holes in the RIGHT END.

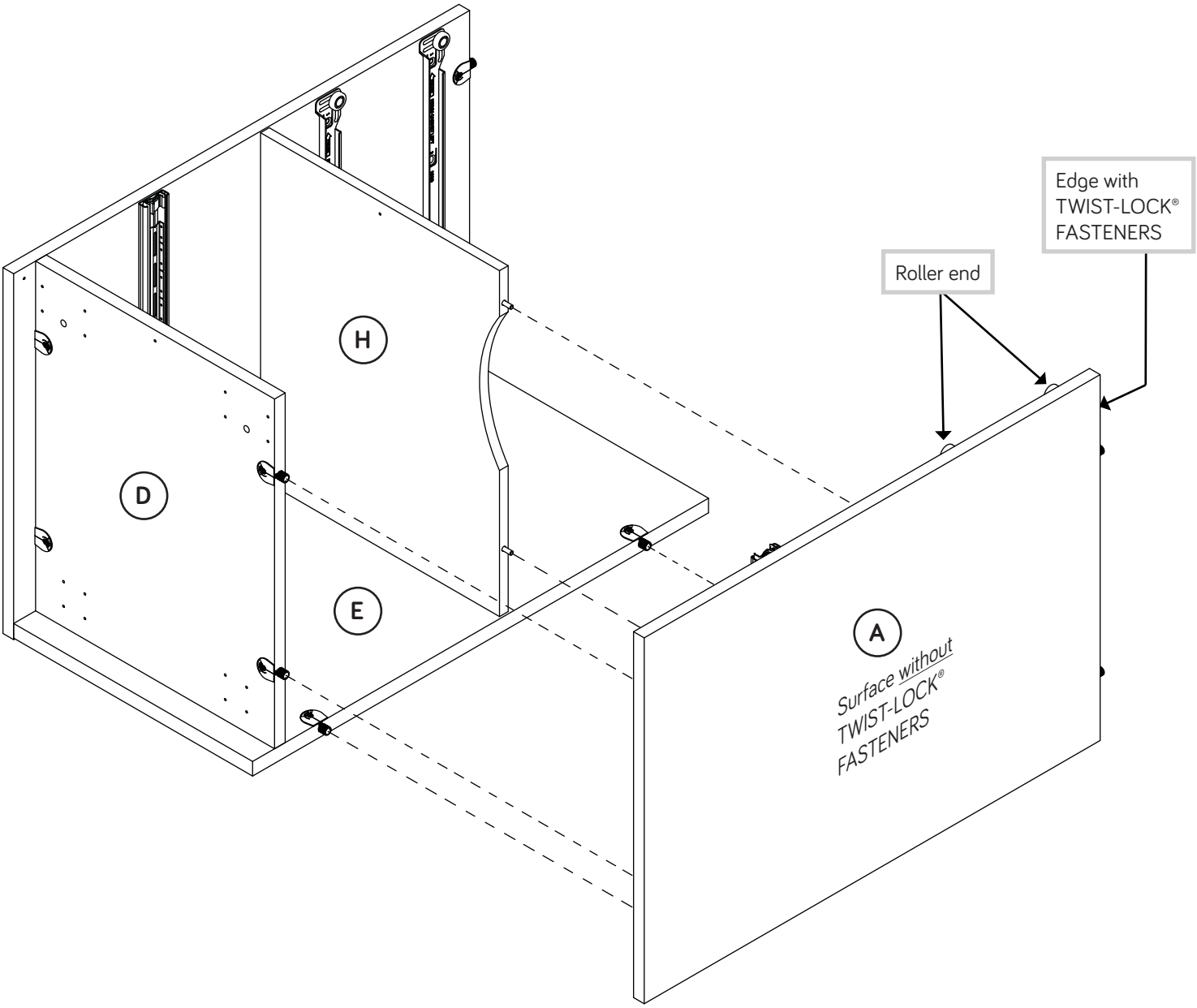

Step 7

Fasten the TOP (C) to the ENDS (A and B). Tighten four TWIST-LOCK® FASTENERS.

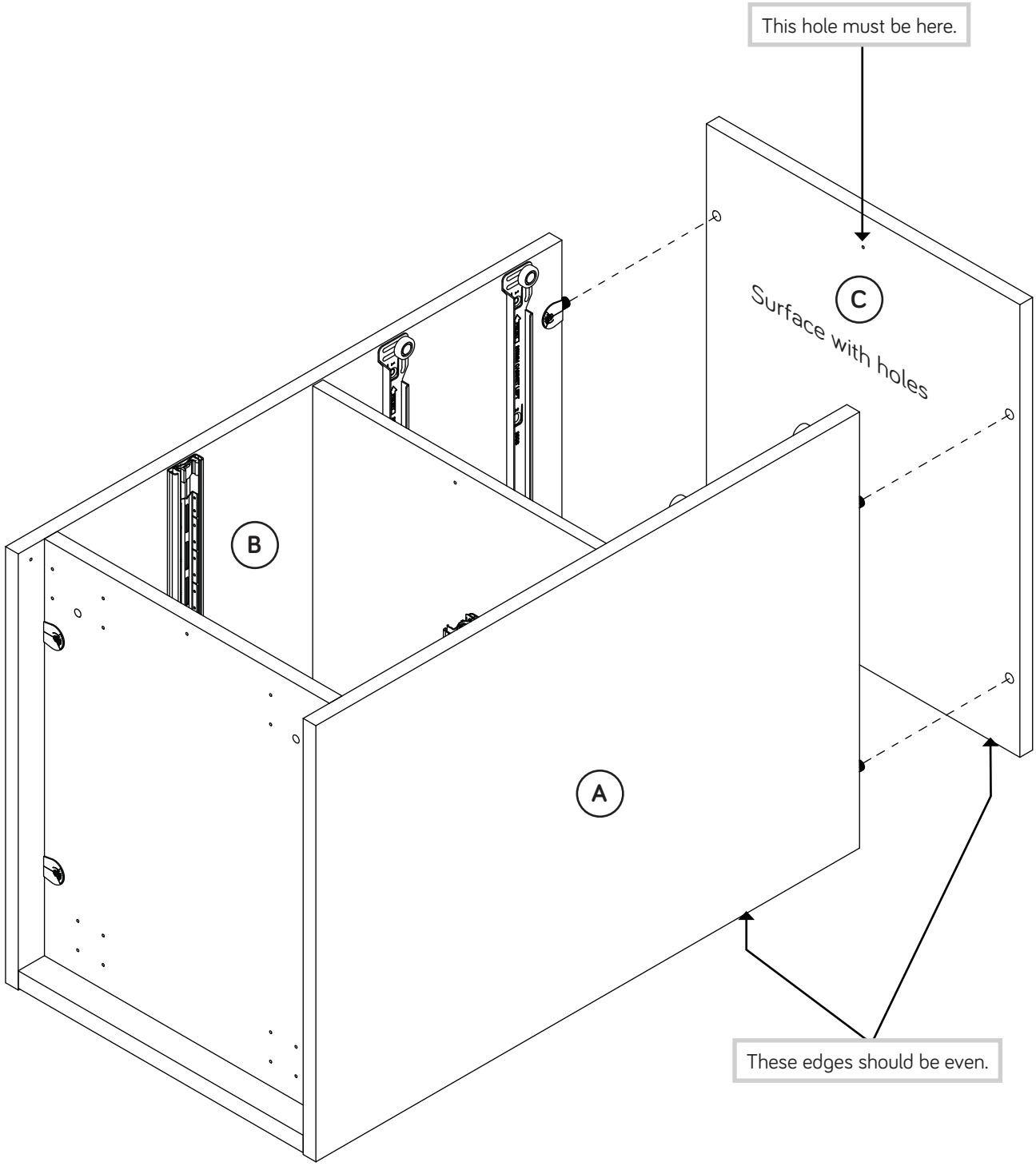

Step 8

- Fasten the METAL BRACKETS (4G) to the ENDS (A and B) and BOTTOM (D). Use three BLACK 9/16" LARGE HEAD SCREWS (1S).
- NOTE: Be sure the edges of the METAL BRACKETS are even with the edges of the ENDS and BOTTOM.
- Fasten the BASE (G) to the ENDS (A and B) and BOTTOM (D). Use three BLACK 9/16" LARGE HEAD SCREWS (1S) through the METAL BRACKETS and into the BASE.
- Fasten the LOCK BRACKET (5J) to the SECURITY SHELF (H). Use a BROWN 7/16" LARGE HEAD SCREW (6S).
- NOTE: Be sure to use the correct screw in the LOCK BRACKET.

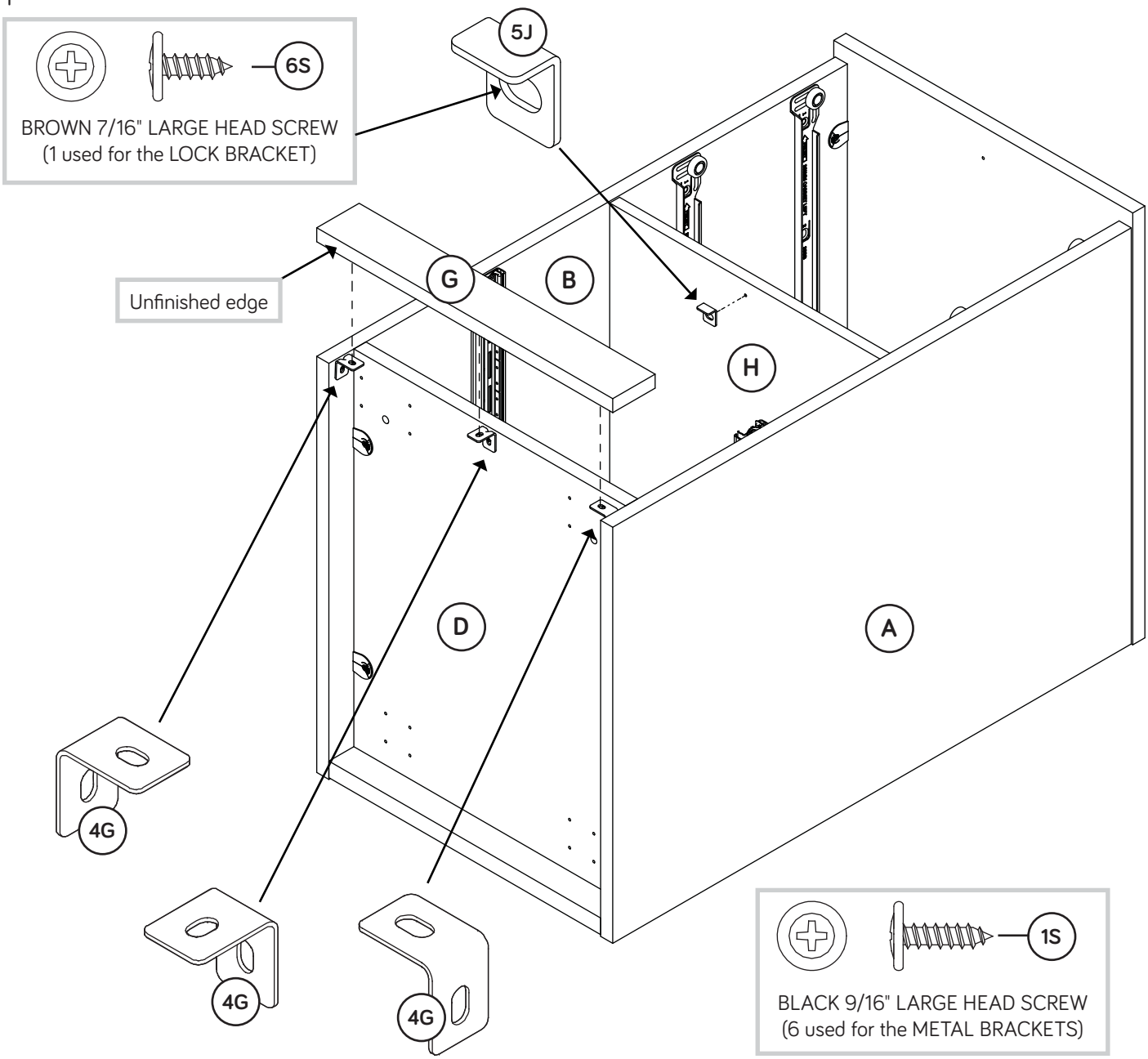

Step 9

- Fasten the NON-SWIVEL CASTERS (8CN) to the BOTTOM (D) exactly as shown. Use eight BLACK 9/16" LARGE HEAD SCREWS (1S).
- NOTE: The NON-SWIVEL CASTERS will be located closer to the BASE (G).
- Fasten the SWIVEL CASTERS (8CS) to the BOTTOM (D). Use eight BLACK 9/16" LARGE HEAD SCREWS (1S).

Now might be a good time to refresh your drink.

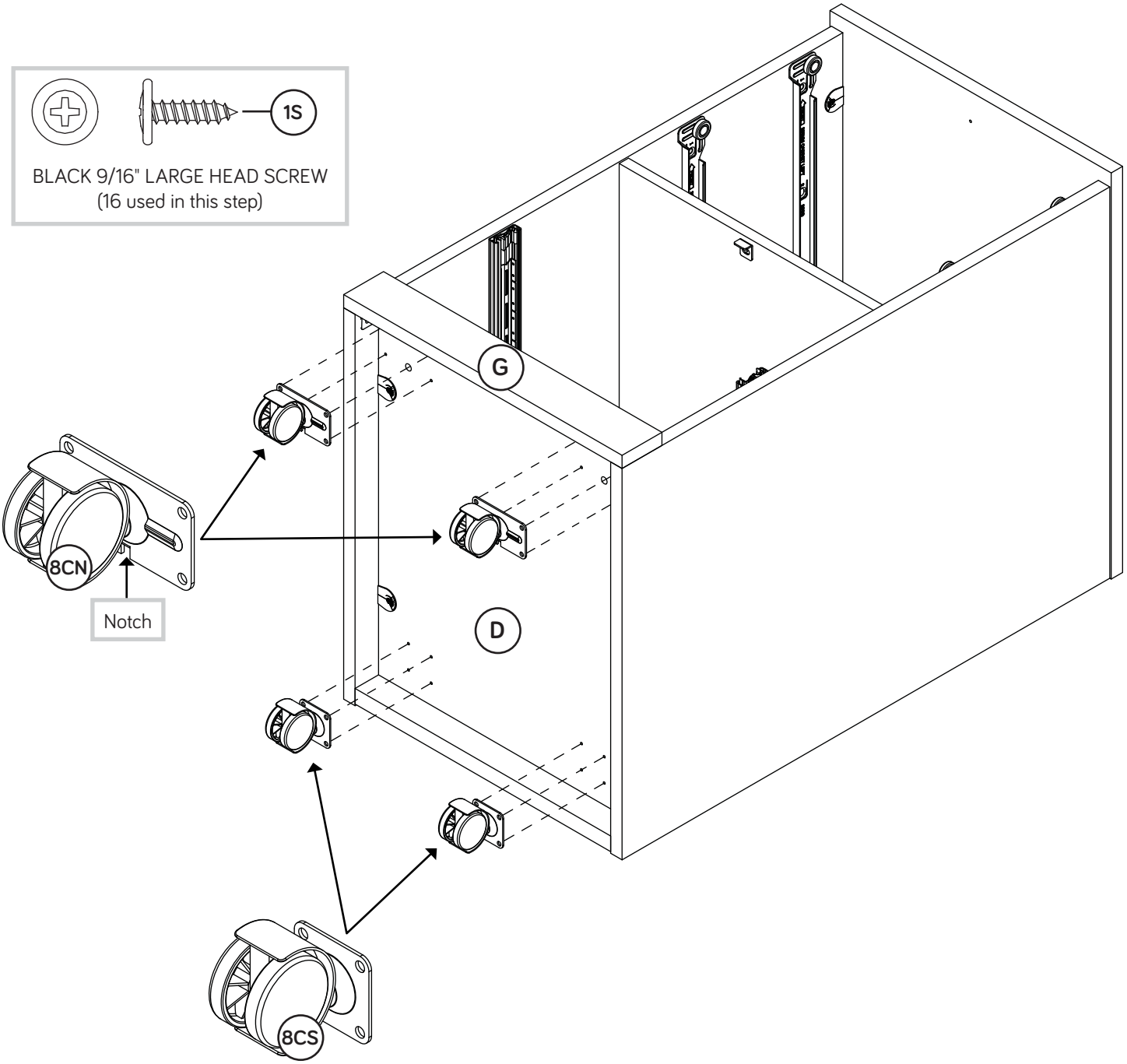

Step 10

VIEW THE T-LOCK BOX VIDEO

1

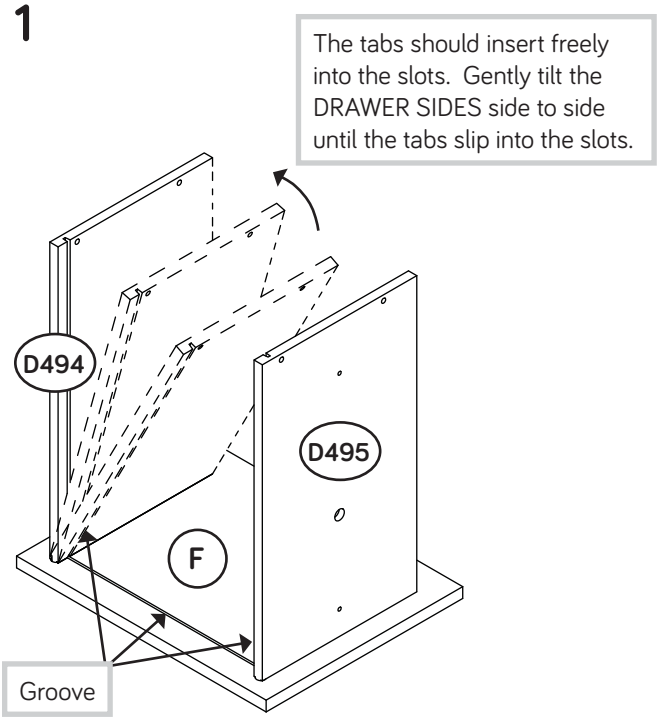

- Insert the DRAWER SIDES (D494 and D495) at an angle into the slot at each end of the DRAWER FRONT (F).

2

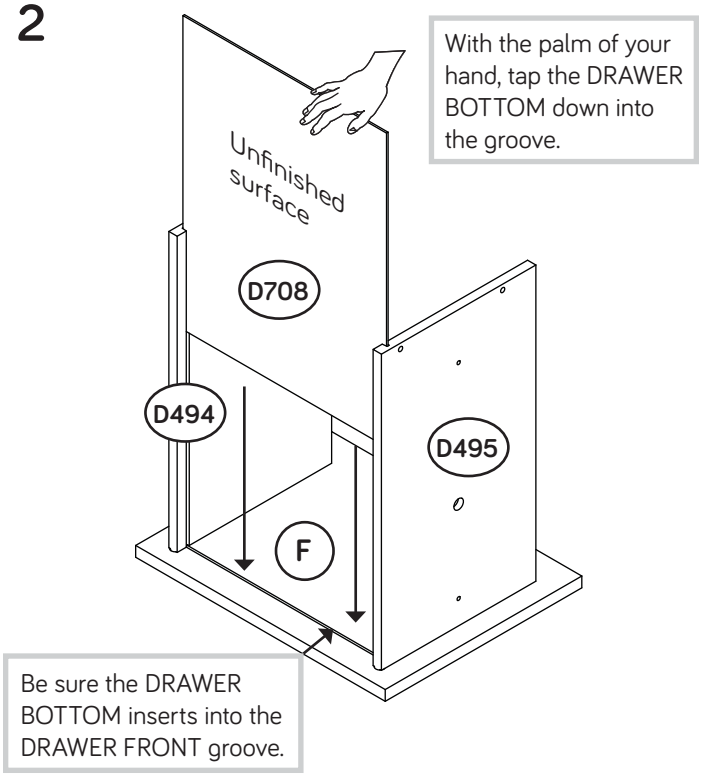

- Slide the DRAWER BOTTOM (D708) into the grooves in the DRAWER SIDES (D494 and D495) and DRAWER FRONT (F).

3

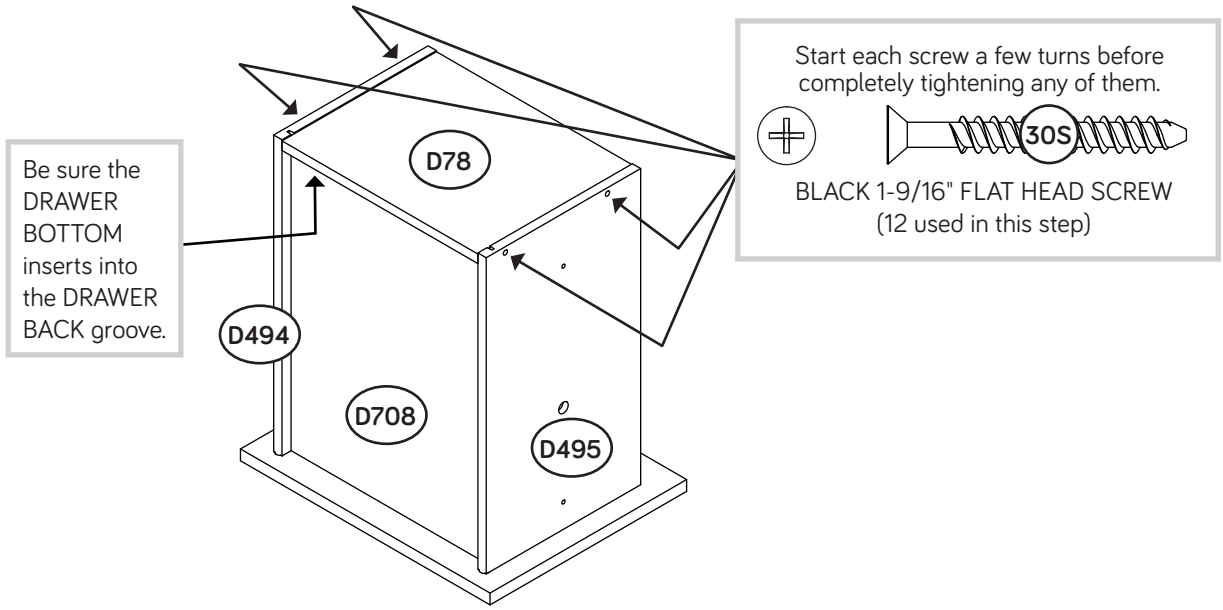

- Fasten the DRAWER BACK (D78) to the DRAWER SIDES (D494 and D495). Use four BLACK 1-9/16" FLAT HEAD SCREWS (30S).
- NOTE: Be sure the DRAWER BOTTOM (D708) inserts into the groove of the DRAWER BACK (D78).
- Repeat this step for the small drawers using the SMALL DRAWER FRONTS (K), SMALL DRAWER BACKS (D109), SMALL DRAWER SIDES (D496 and D497), and SMALL DRAWER BOTTOMS (D707).

Step 11

- Insert a SLIDE CAM (10A) into the DRAWER SIDES (D494 and D495).
- Fasten the EXTENSION SLIDES (M) to the DRAWER SIDES (D494 and D495). Use four GOLD 5/16" FLAT HEAD SCREWS (3S) through holes #1 and #4.
- NOTE: Use the exact holes shown in the DRAWER SIDES.
- NOTE: The screw head in the CAM must be visible through the slotted hole in the SLIDE.

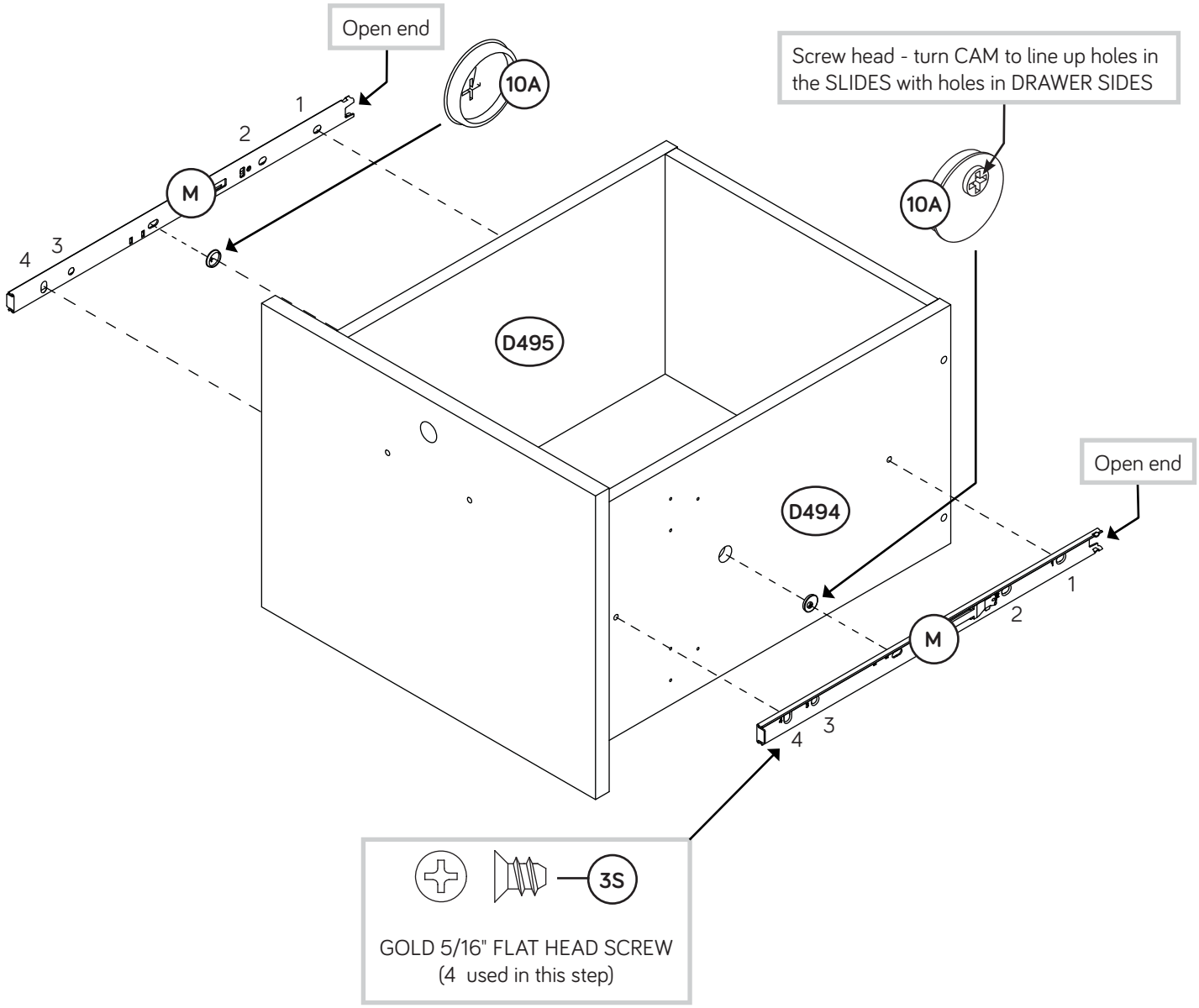

Step 12

- Insert a SLIDE CAM (10A) into the SMALL DRAWER SIDES (D496 and D497).
- Fasten a DRAWER RIGHT (35GC) to the SMALL RIGHT DRAWER SIDE (D496) and a DRAWER LEFT (35GD) to the SMALL LEFT DRAWER SIDE (D497). Use four GOLD 5/16" FLAT HEAD SCREWS (3S) through holes #1 and #3.
- NOTE: Use the exact holes shown in the SMALL DRAWER SIDES.
- NOTE: The screw head in the CAM must be visible through the slotted hole in the SLIDE.
- Repeat this step for the other small drawer.

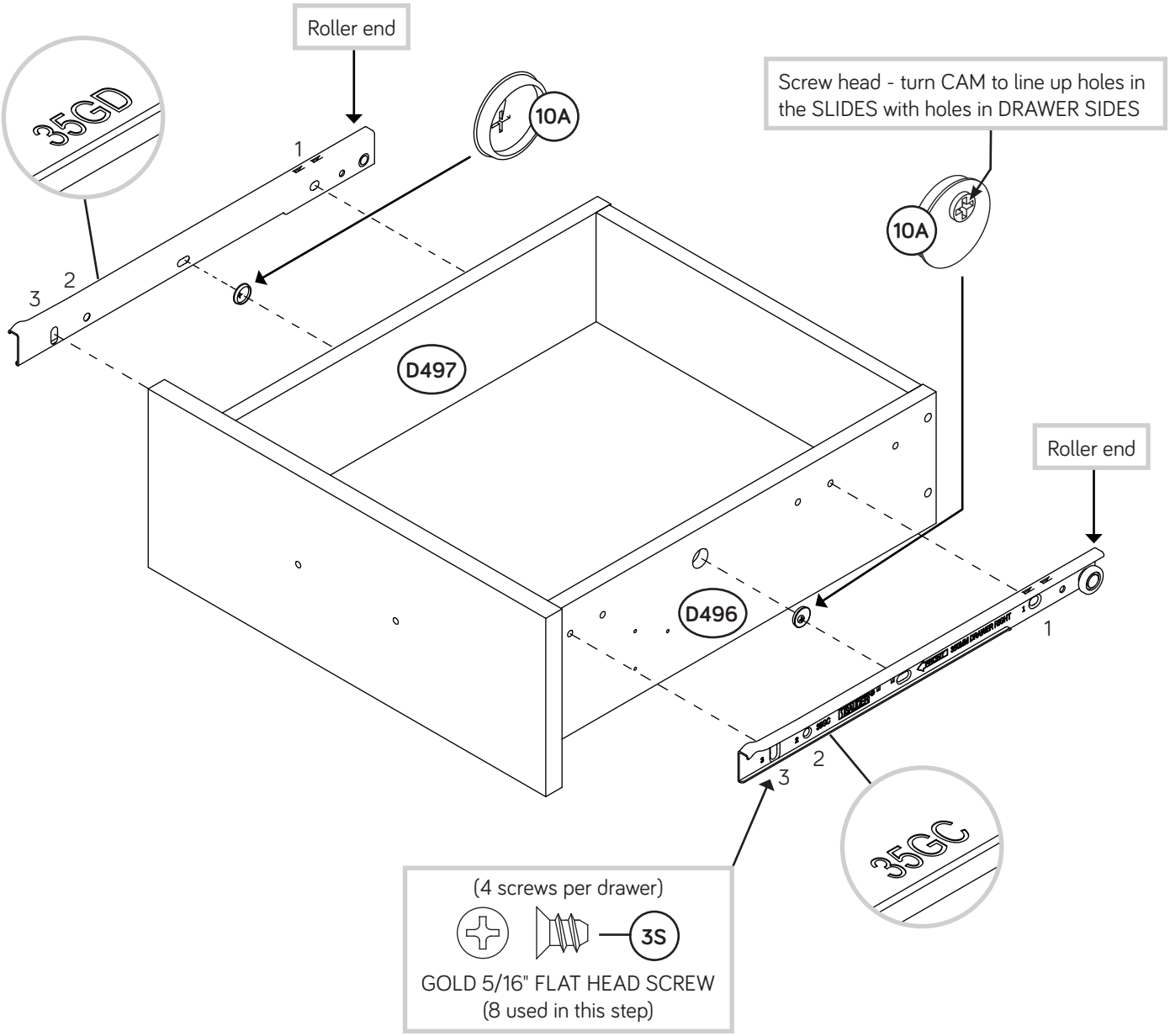

Step 13

- Fasten the PULLS (12K) to the DRAWER FRONTS (F and K). Use four BLACK 7/8" MACHINE SCREWS (37S).
- Repeat this step for the other small drawer.
- Fasten the DRAWER ACTUATORS (62G) to the RIGHT DRAWER SIDES (D494 and D496). Use six BLACK 1/2" FLAT HEAD SCREWS (11S).
- NOTE: Be sure to use the upper set of holes in the RIGHT DRAWER SIDE (D494) as shown in the diagram.

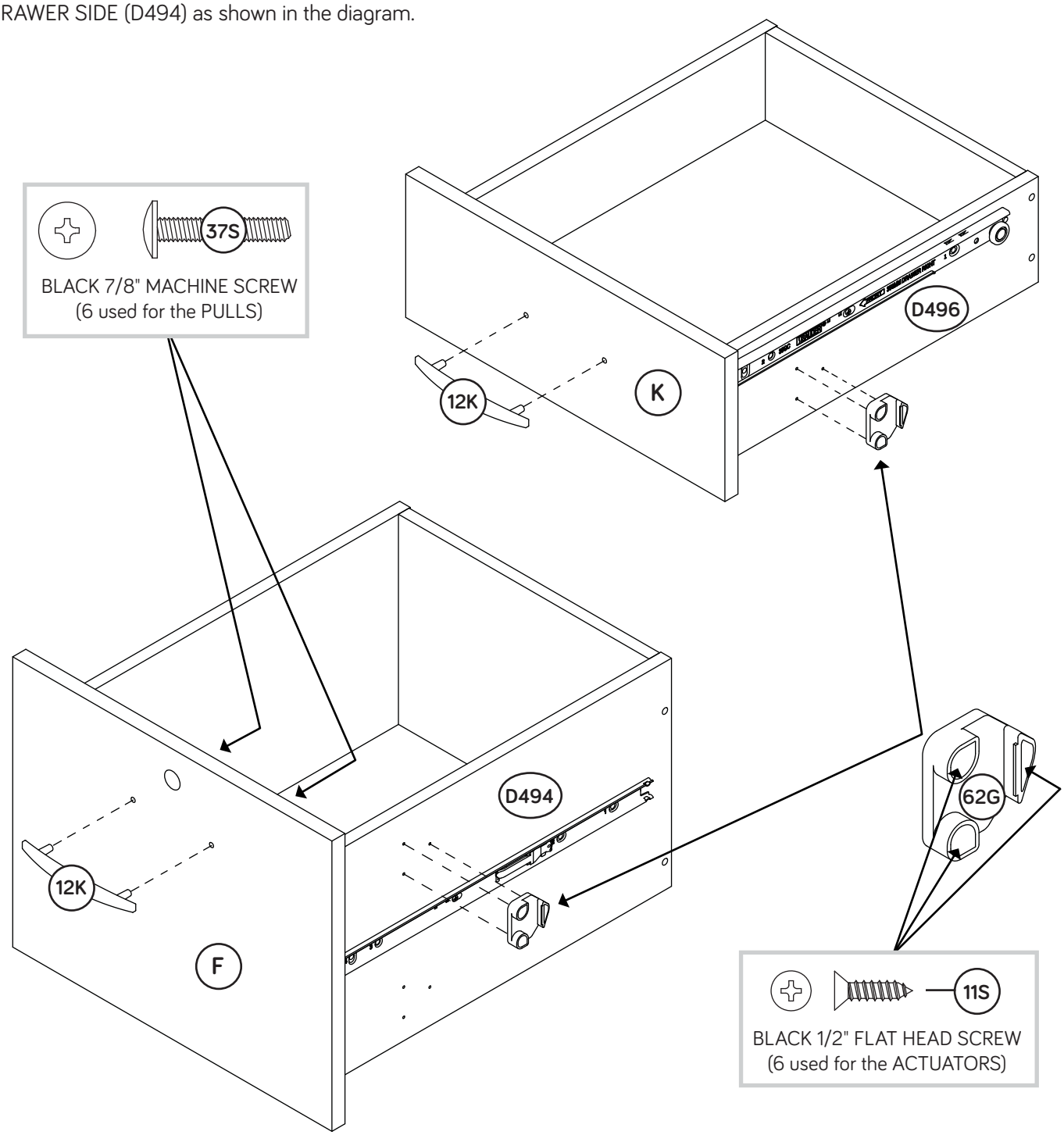

Step 14

- Fasten a LOCK (16J) to the DRAWER FRONT (F). Use two BLACK 1/2" FLAT HEAD SCREWS (11S).
- NOTE: Be sure the metal bar on the LOCK is facing the direction shown.
- Push a LOCK COVER (10J) over the key extension on the LOCK.

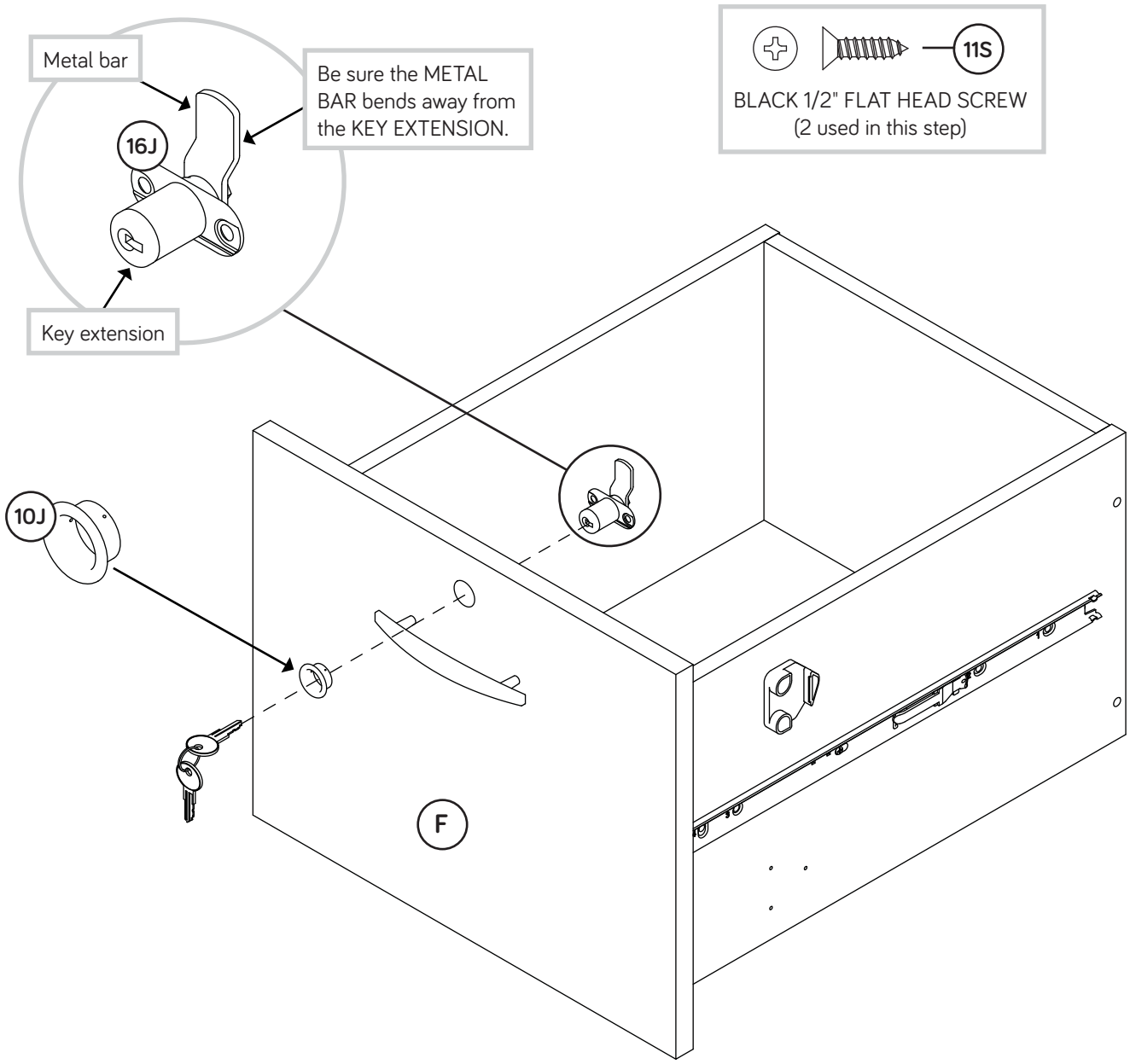

Step 15

- Push a FILE GLIDE (6B) onto the RIGHT DRAWER SIDE (D494).
- Slide the FILE RODS (8B) into the FILE GLIDE (6B) on the RIGHT DRAWER SIDE (D494).
- Slide another FILE GLIDE (6B) onto the other end of the FILE RODS (8B), then press this FILE GLIDE over the LEFT DRAWER SIDE (D495).

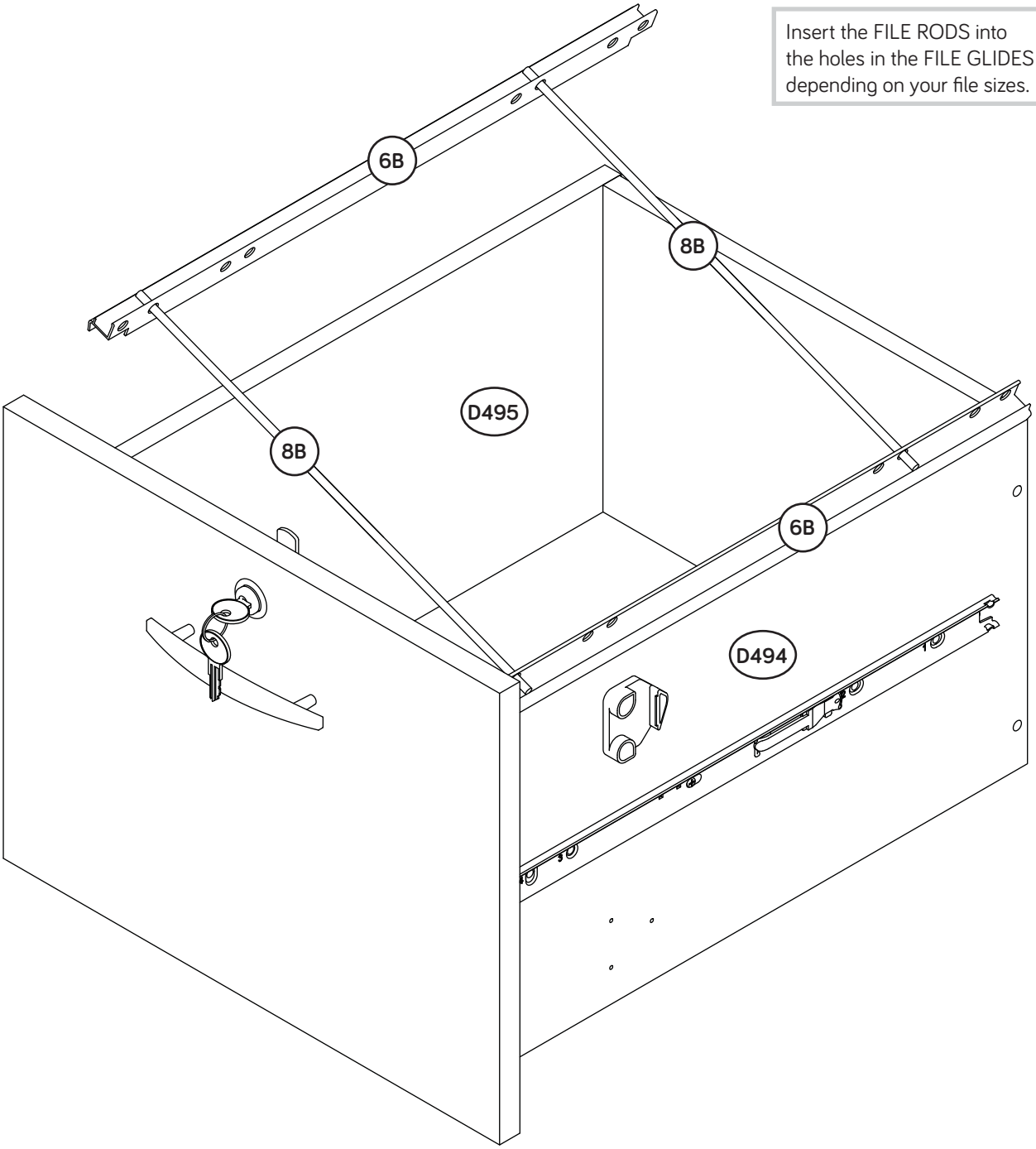

Insert the FILE RODS into the holes in the FILE GLIDES depending on your file sizes.

Step 16

- Carefully stand your unit upright.
- To insert the drawer into your unit, line up the EXTENSION SLIDES on the drawer with the EXTENSION RAILS on the unit and push the drawer into the unit until the drawer is fully inserted. The drawer will push in hard until it is all the way in, then it will slide in and out easier.
- To insert the small drawers into your unit, tip the front of the drawers down and drop the rollers on the drawers behind the rollers on the unit. Lift the front of the drawers up and slide them into the unit.
- NOTE: The small drawer (without the DRAWER ACTUATOR) will insert into the top of your unit.
- For long-term care and maintenance of your unit, touch up the edges with the TOUCH-UP PEN (10M).

Pro Tip: Lift with your legs. And, you know, your arms.

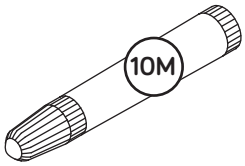

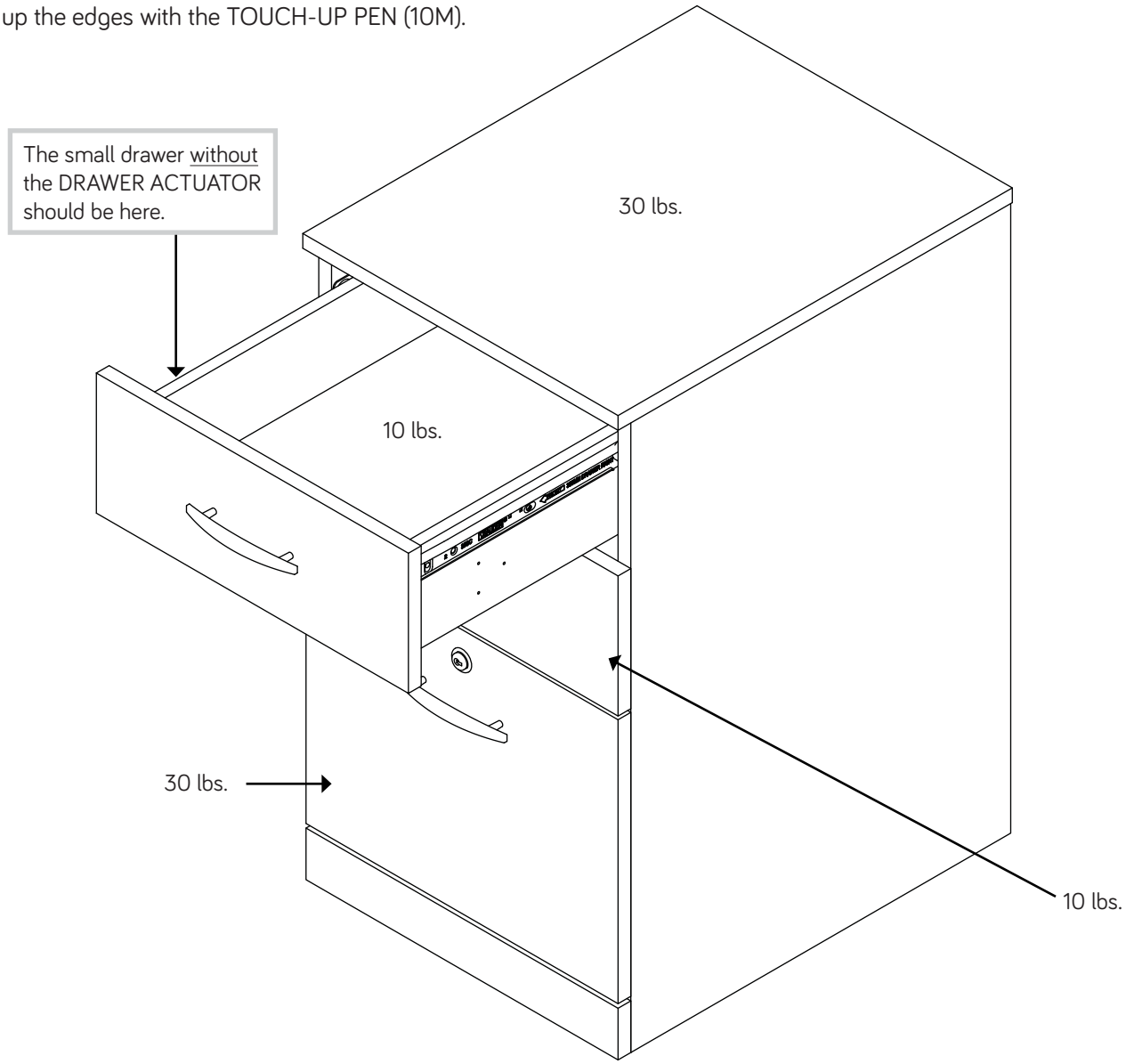

Step 17

- To make adjustments to the small drawers, loosen SCREW #3 in the SLIDES a 1/4 turn, then turn the CAM clockwise or counter-clockwise. Notice how the drawer raises or lowers as you turn the CAM. The higher the screw in the oblong hole, the higher your drawer front will be. The lower the screw, the lower the drawer front. By adjusting the drawers this way, it will help the DRAWER FRONTS line up better when closed. Tighten the SCREW when finished with adjustments.
- NOTE: To make adjustments to the file drawer, you will loosen screw #4 in the slides.
- NOTE: Please read the back pages of the instruction booklet for important safety information.
- This completes assembly. Clean with your favorite furniture polish or a damp cloth. Wipe dry.
- **And to celebrate, why not share your success story?**

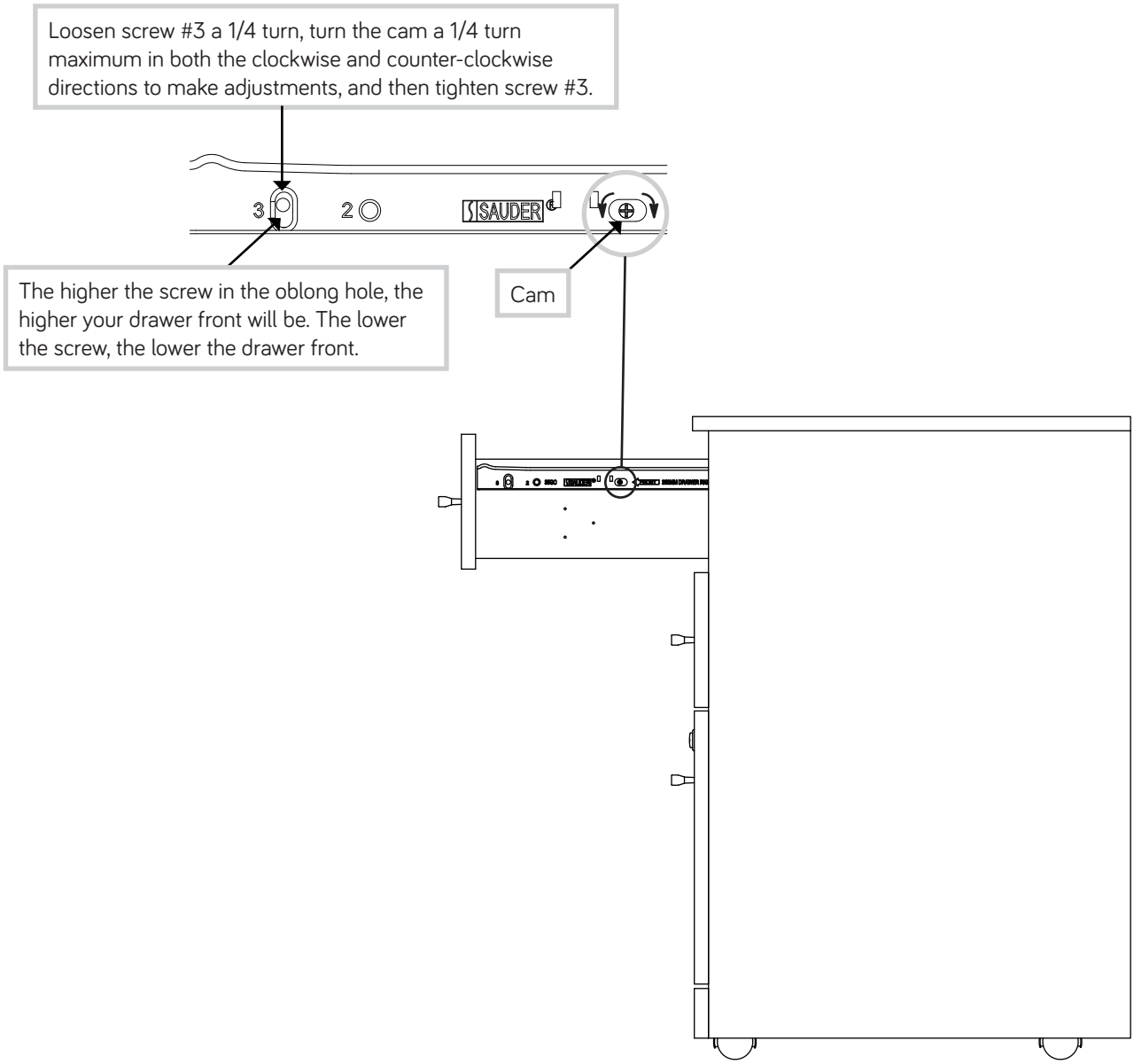

Utilisez les instructions d'assemblage en français avec les schémas étape par étape du manuel d'instruction en anglais. Chaque étape en français correspond à la même étape en anglais. La pièce devant être attachée à l'élément est représentée en gris sur les schémas de chaque étape pour plus de précision. Comparer la "Liste de pièces" ci-dessous avec la "PART IDENTIFICATION" du manuel en anglais pour vous familiariser avec les pièces avant l'assemblage.

REMARQUE : CE MANUEL D'INSTRUCTIONS CONTIENT **D'IMPORTANTES** INFORMATIONS RELATIVES À LA SÉCURITÉ. À LIRE ET CONSERVER POUR TOUTE RÉFÉRENCE FUTURE.

NOUS SOMMES LA POUR VOUS AIDER!

Nous faisons de notre mieux pour nous assurer que votre meuble arrive dans d'excellentes conditions. Nos représentants du service Clientèle sont aimables et prêts à vous aider au cas où une pièce aurait été endommagée ou manquerait (ou si vous aviez besoin d'aide pour l'assemblage). NE RAMENEZ PAS LE MEUBLE AU MAGASIN. Au Canada, composez ce numéro d'appel gratuit:

1-800-523-3987
Du lundi au vendredi, de 9 heures du matin à 5:30 heures du soir (horaire Côte Est)
(sauf jours fériés)

Si une pièce a besoin d'être remplacée, la pièce de remplacement sera envoyée dans les 48 heures. (Sauf week-ends et jours fériés)

A l'usage exclusif du Canada Noter la date d'achat de cet élément et conserver le livret pour future référence. Pour contacter Sauder en ce qui concerne cet élément, faire référence au numéro de lot et numéro de modèle en appelant notre numéro sans frais.

Lot nº : _____

Date de l'achat: _____

LISTE DE PIÈCES

REFERENCE	DESCRIPTION	QUANTITÉ
A	EXTRÉMITÉ DROITE	1
B	EXTRÉMITÉ GAUCHE	1
C	DESSUS	1
D	DESSOUS	1
E	ARRIÈRE	1
F	DEVANT DE TIROIR	1
G	BASE	1
H	TABLETTE DE SÉCURITÉ	1
K	DEVANT DE PETIT TIROIR	2
D78	ARRIÈRE DE TIROIR	1
D109	ARRIÈRE DE PETIT TIROIR	2
D494	CÔTÉ DROIT DE TIROIR	1
D495	CÔTÉ GAUCHE DE TIROIR	1
D496	CÔTÉ DROIT DE PETIT TIROIR	2
D497	CÔTÉ GAUCHE DE PETIT TIROIR	2
D707	FOND DE PETIT TIROIR	2
D708	FOND DE TIROIR	1
(ENSEMBLE DE GLISSIÈRE ILLUSTRÉ À PART)		
L	GLISSIÈRE D'EXTENSION	2
M	COULISSE D'EXTENSION	2
8CN	ROULETTE NON-PIVOTANTE	2
8CS	ROULETTE PIVOTANTE	2

LISTE DE PIÈCES

REFERENCE	DESCRIPTION	QUANTITÉ
35GA	ÉLÉMENT DROITE	2
35GB	ÉLÉMENT GAUCHE	2
35GC	TIROIR DROIT	2
35GD	TIROIR GAUCHE	2
10A	EXCENTRIQUE DE COULISSE	6
6B	ARMATURE POUR DOSSIERS	2
8B	TIGE DE DOSSIER	2
10F	FIXATION TWIST-LOCK®	12
4G	CONSOLE EN MÉTAL	3
34G	MÉCANISME DE VERROUILLAGE	1
62G	ACTIONNEUR DE TIROIR	2
5J	CONSOLE DE VERROU	1
10J	COUVERCLE DE VERROU	1
16J	VERROU	1
12K	POIGNÉE	3
10M	FEUTRE DE RETOUCHE	1
1R	GOUPILLE EN MÉTAL	4
4R	GOUPILLE DE SUPPORT	4
1S	VIS TÊTE LARGE 14 mm NOIRE	22
3S	VIS TÊTE PLATE 8 mm DORÉE	24
6S	VIS TÊTE LARGE 11 mm MARRON	1
11S	VIS TÊTE PLATE 13 mm NOIRE	8
30S	VIS TÊTE PLATE 40 mm NOIRE	12
37S	VIS À MÉTAUX 22 mm NOIRE	6
51S	VIS TÊTE GOUTTE DE SUIF 14 mm NOIRE	3

ÉTAPE 1

Ne pas serrer les FIXATIONS TWIST-LOCK® à cette étape.

Assembler l'élément sur un sol à moquette ou sur le carton vide pour éviter d'endommager l'élément ou le sol.

Pour commencer l'assemblage, enfoncer une FIXATION TWIST-LOCK® SAUDER (10F) dans les gros trous dans les EXTRÉMITÉS (A et B), le DESSOUS (D) et l'ARRIÈRE (E).

ÉTAPE 2

Séparer les COULISSES D'EXTENSION (M) des GLISSIÈRES D'EXTENSION (L) comme l'indique le schéma agrandi ci-dessous. Faire attention car les pièces sont graissées.

Fixer deux GLISSIÈRES D'EXTENSION (L) aux EXTRÉMITÉS (A et B). Utiliser quatre VIS TÊTE PLATE 8 mm DORÉES (3S) à travers les trous nº 1 et nº 4.

REMARQUE : Pour chaque GLISSIÈRE D'EXTENSION, faire tourner une VIS dans le trou indiqué dans le schéma agrandi. Ensuite, enfiler la cartouche interne de la GLISSIÈRE D'EXTENSION vers l'intérieur pour trouver l'autre trou qui est aligné sur le trou dans l'EXTRÉMITÉ. Faire tourner une VIS dans ce trou.

À l'aide d'un marteau, enfoncer légèrement quatre GOUPILLES DE SUPPORT (4R) dans les trous des EXTRÉMITÉS (A et B).

REMARQUE : S'assurer d'utiliser les trous exacts illustrés dans les EXTRÉMITÉS.

ÉTAPE 3

Fixer les ÉLÉMENTS DROITES (35GA) à l'EXTRÉMITÉ DROITE (A) et les ÉLÉMENTS GAUCHES (35GB) à l'EXTRÉMITÉ GAUCHE (B). Utiliser huit VIS TÊTE PLATE 8 mm DORÉES (3S) à travers les trous nº 1 et nº 3.

Fixer le MÉCANISME DE VERROUILLAGE (34G) à l'EXTRÉMITÉ DROITE (A). Utiliser trois VIS TÊTE GOUTTE DE SUIF 14 mm NOIRES (51S).

ÉTAPE 4

Fixer l'ARRIÈRE (E) à l'EXTRÉMITÉ GAUCHE (B). Serrer deux FIXATIONS TWIST-LOCK®.

Utilisation de la FIXATION TWIST-LOCK® SAUDER

1. Insérer l'extrémité filetée de la FIXATION dans le trou de la pièce attenante.

REMARQUE : L'extrémité filetée de la FIXATION doit rester complètement insérée dans le trou de la pièce attenante lorsque l'on bloque la FIXATION.

2. Bien serrer la FIXATION à l'aide d'un tournevis Phillips.

ÉTAPE 5

Insérer quatre GOUPILLES EN MÉTAL (1R) dans la TABLETTE DE SÉCURITÉ (H).

Insérer les GOUPILLES EN MÉTAL (1R) situées sur l'une extrémité de la TABLETTE DE SÉCURITÉ (H) dans les trous dans l'EXTRÉMITÉ GAUCHE (B).

Fixer le DESSOUS (D) à l'EXTRÉMITÉ GAUCHE (B). Serrer deux FIXATIONS TWIST-LOCK®.

ÉTAPE 6

Fixer l'EXTRÉMITÉ DROITE (A) au DESSOUS (D) et à l'ARRIÈRE (E). Serrer quatre FIXATIONS TWIST-LOCK®.

REMARQUE : S'assurer de bien insérer les GOUPILLES EN MÉTAL situées sur la TABLETTE DE SÉCURITÉ (H) dans les trous dans l'EXTRÉMITÉ DROITE.

ÉTAPE 7

Fixer le DESSUS (C) aux EXTRÉMITÉS (A et B). Serrer quatre FIXATIONS TWIST-LOCK®.

ÉTAPE 8

Fixer les CONSOLES DE VERROU (4G) aux EXTRÉMITÉS (A et B) et au DESSOUS (D). Utiliser trois VIS TÊTE LARGE 14 mm NOIRES (1S).

REMARQUE : S'assurer que les chants des CONSOLES EN MÉTAL sont à fleur des chants des EXTRÉMITÉS et du DESSOUS.

Fixer le SOCLE (G) aux EXTRÉMITÉS (A et B) et au DESSOUS (D). Utiliser trois VIS TÊTE LARGE 14 mm NOIRES (1S) à travers les CONSOLES EN MÉTAL et dans le SOCLE.

Fixer une CONSOLE DE VERROU (5J) à la TABLETTE DE DE SÉCURITÉ (H). Utiliser une VIS TÊTE LARGE 11 mm MARRON (6S).

REMARQUE : S'assurer d'utiliser la vis correcte dans la CONSOLE DE VERROU.

ÉTAPE 9

Fixer les ROULETTES NON-PIVOTANTES (8CN) au DESSOUS (D) exactement comme il l'est indiqué. Utiliser huit VIS TÊTE LARGE 14 mm NOIRES (1S).

REMARQUE : Les ROULETTES NON-PIVOTANTES seront situées plus près à la BASE (G).

Fixer les ROULETTES PIVOTANTES (8CS) au DESSOUS (D). Utiliser huit VIS TÊTE LARGE 14 mm NOIRES (1S).

ÉTAPE 10

1 Insérer les CÔTÉS DE TIROIR (D494 et D495) en biseau dans la fente dans chaque extrémité du DEVANT DE TIROIR (F).

2 Enfiler le FOND DE TIROIR (D708) dans les rainures des CÔTÉS DE TIROIR (D494 et D495) et du DEVANT DE TIROIR (F).

3 Fixer l'ARRIÈRE DE TIROIR (D78) aux CÔTÉS DE TIROIR (D494 et D495). Utiliser quatre VIS TÊTE PLATE 40 mm NOIRES (30S).

REMARQUE : S'assurer que le FOND DE TIROIR (D708) s'encastre dans la rainure de l'ARRIÈRE DE TIROIR (D78).

Répéter cette étape pour les petits tiroirs en utilisant les DEVANTS DE PETIT TIROIR (K), les ARRIÈRES DE PETIT TIROIR (D109), les CÔTÉS DE PETIT TIROIR (D496 et D497) et les FONDS DE PETIT TIROIR (D707).

ÉTAPE 11

Insérer une EXCENTRIQUE DE COULISSE (10A) dans les CÔTÉS DE TIROIR (D494 et D495).

Fixer les COULISSES D'EXTENSION (M) aux CÔTÉS DE TIROIR (D494 et D495). Utiliser quatre VIS TÊTE PLATE 8 mm DORÉES (3S) à travers les trous n° 1 et le n° 4.

REMARQUE : Utiliser les trous exacts illustrés dans les CÔTÉS DE TIROIR.

REMARQUE : La tête de vis dans l'EXCENTRIQUE doit être visible à travers le trou fendu dans la COULISSE.

ÉTAPE 12

Insérer une EXCENTRIQUE DE COULISSE (10A) dans les CÔTÉS DE PETIT TIROIR (D496 et D497).

Fixer un TIROIR DROIT (35GC) sur le CÔTÉ DROIT DE PETIT TIROIR (D496) et un TIROIR GAUCHE (35GD) sur le CÔTÉ GAUCHE DE PETIT TIROIR (D497). Utiliser quatre VIS TÊTE PLATE 8 mm DORÉES (3S) à travers les trous nº 1 et nº 3.

REMARQUE : Utiliser les trous exacts illustrés dans les CÔTÉS DE PETIT TIROIR.

REMARQUE : La tête de vis dans l'EXCENTRIQUE doit être visible à travers le trou fendu dans la COULISSE.

Répéter cette étape pour l'autre petit tiroir.

ÉTAPE 13

Fixer les POIGNÉES (12K) aux DEVANTS DE TIROIR (F et K). Utiliser quatre VIS À MÉTAUX 22 mm NOIRES (37S).

Répéter cette étape pour l'autre petit tiroir.

Fixer les ACTIONNEURS DE TIROIR (62G) aux CÔTÉS DROITS DE TIROIR (D494 et D496). Utiliser six VIS TÊTE PLATE 13 mm NOIRES (11S).

REMARQUE : S'assurer d'utiliser le jeu supérieur de trous sur le CÔTÉ DROIT DE TIROIR (D494) comme l'indique le schéma.

ÉTAPE 14

Fixer un VERROU (16J) au DEVANT DE TIROIR (F). Utiliser deux VIS TÊTE PLATE 13 mm NOIRES (11S).

REMARQUE : S'assurer que la barre métallique sur le VERROU est dirigée comme l'indique le schéma.

Enfoncer un COUVERCLE DE VERROU (10J) sur la extension de clé sur le VERROU.

ÉTAPE 15

Enfoncer une ARMATURE POUR DOSSIERS (6B) sur le CÔTÉ DROIT DE TIROIR (D494).

Enfiler les GUIDES POUR DOSSIERS (8B) dans l'ARMATURE POUR DOSSIERS (6B) située sur le CÔTÉ DROIT DE TIROIR (D494).

Enfiler une autre ARMATURE POUR DOSSIERS (6B) sur l'autre extrémité des GUIDES POUR DOSSIERS (8B) et appuyer cette ARMATURE POUR DOSSIERS sur le CÔTÉ GAUCHE DE TIROIR (D495).

ÉTAPE 16

Relever, avec précaution, l'élément dans sa position verticale.

Pour insérer le tiroir dans l'élément, aligner les COULISSES D'EXTENSION du tiroir sur les GLISSIÈRES D'EXTENSION de l'élément et enfoncer le tiroir dans l'élément jusqu'à ce que le tiroir soit complètement inséré. Le tiroir offrira une certaine résistance jusqu'à ce qu'il soit complètement inséré dans l'élément, il glissera ensuite sans difficulté.

Pour insérer les petits tiroirs dans l'élément, abaisser les devants des tiroirs et faire passer les roulettes situées sur les tiroirs derrière les roulettes situées sur l'élément. Relever les devants du tiroir et les enfiler dans l'élément.

REMARQUE : Le petit tiroir (sans l'ACTIONNEUR DE TIROIR) s'insèrera dans le haut de l'élément.

Pour un entretien à long terme de l'élément, il est possible de retoucher les chants à l'aide du FEUTRE DE RETOUCHE (10M).

ÉTAPE 17

Pour ajuster les petits tiroirs, desserrer la VIS nº 3 dans les COULISSES un quart de tour et tourner ensuite la came dans le sens des aiguilles d'une montre ou dans le sens contraire. Noter que le tiroir monte ou descend lorsque l'on tourne la CAME. Plus la vis dans le trou oblong est haute, plus le devant de tiroir sera haut. Plus la vis est basse, plus le devant de tiroir sera bas. Ajuster les tiroirs de cette manière permet aux DEVANTS DE TIROIR d'être mieux alignés une fois fermés. Resserrer la VIS après d'avoir ajusté.

REMARQUE : Pour ajuster le tiroir pour dossiers, desserrer la VIS nº 4 dans les coulisses.

REMARQUE : Prière de lire les informations importantes sur la sécurité figurant sur les pages arrière du manuel d'instructions.

Ceci complète l'assemblage. Nettoyer à l'aide d'une encaustique pour meubles ou d'un chiffon humide. Essuyer.

Use estas instrucciones de ensamblaje en español junto con las figuras paso-a-paso provistas en el folleto inglés. Cada paso en español corresponde al mismo paso en inglés. Se destacan las figuras de cada paso con una tonalidad oscura para mostrar precisamente cual parte se debe montar a la unidad. Compare la "Lista de Part" abajo con la "Part Identification" en el folleto en inglés para familiarizarse con Las partes de ensamblaje.

NOTA: ESTE FOLLETO DE INSTRUCCIONES CONTIENE INFORMACIÓN IMPORTANTE SOBRE LA SEGURIDAD. POR FAVOR LEA Y GUÁRDELO PARA REFERENCIA EN EL FUTURO.

ESTAMOS AQUI PARA AYUDAR!

Tratamos de asegurar que su mueble llega en condición excelente. Nuestros representantes de Servicio al Cliente son amables y listos para ayudarle con servicio rápido y eficiente si una parte está defectuosa o ausente (o si necesita ayuda con el ensamblaje). **NO DEVUELVA LA UNIDAD A LA TIENDA**. Llame este número sin cargo:

1-800-523-3987

Lunes a viernes, 9:00 a.m. - 5:30 p.m.
Hora oficial del Este
(excepto días festivos)

Si requiere un repuesto de una parte, será enviado dentro de 48 horas (excepto los fines de semana y días festivos)

A l'usage exclusif du Canada Noter la date d'achat de cet élément et conserver le livret pour future référence. Pour contacter Sauder en ce qui concerne cet élément, faire référence au numéro de lot et numéro de modèle en appelant notre numéro sans frais.

Lot nº : _____

Date de l'achat: _____

LISTA DE PARTES

ITEM	DESCRIPCIÓN	CANTIDAD
A	EXTREMO DERECHO	1
B	EXTREMO IZQUIERDO	1
C	PANEL SUPERIOR	1
D	FONDO	1
E	DORSO	1
F	CARA DE CAJÓN	1
G	BASE	1
H	ESTANTE DE SEGURIDAD	1
K	CARA DE CAJÓN PEQUEÑO	2
D78	DORSO DE CAJÓN	1
D109	DORSO DE CAJÓN PEQUEÑO	2
D494	LADO DERECHO DE CAJÓN	1
D495	LADO IZQUIERDO DE CAJÓN	1
D496	LADO DERECHO DE CAJÓN PEQUEÑO	2
D497	LADO IZQUIERDO DE CAJÓN PEQUEÑO	2
D707	FONDO DE CAJÓN PEQUEÑO	2
D708	FONDO DE CAJÓN	1
(JUEGO DE EXTENSIÓN SE MUESTRA POR SEPARADO)		
L	RIEL DE EXTENSIÓN	2
M	CORREDERA DE EXTENSIÓN	2
8CN	RUEDECITA NO-GIRATORIA	2
8CS	RUEDECITA GIRATORIA	2
35GA	GABINETE DERECHO	2
35GB	GABINETE IZQUIERDO	2
35GC	CAJÓN DERECHO	2
35GD	CAJÓN IZQUIERDO	2

LISTA DE PARTES

ITEM	DESCRIPCIÓN	CANTIDAD
10A	EXCÉNTRICO DE CORREDERA	6
6B	CORRIMIENTO DE ARCHIVERO	2
8B	VARILLA DE ARCHIVERO	2
10F	SUJETADOR TWIST-LOCK®	12
4G	SOPORTE DE METAL	3
34G	MECANISMO DE UNIÓN	1
62G	ACTUADOR DE CAJÓN	2
5J	SOPORTE DE SEGURO	1
10J	CUBIERTA DE SEGURO	1
16J	SEGURO	1
12K	TIRADOR	3
10M	PLUMA DE RETOQUE	1
1R	ESPIGA DE METAL	4
4R	TOPE DE SOPORTE	4
1S	TORNILLO NEGRO DE CABEZA GRANDE de 14 mm	22
3S	TORNILLO DORADO DE CABEZA PERDIDA de 8 mm	24
6S	TORNILLO MARRÓN DE CABEZA GRANDE de 11 mm	1
11S	TORNILLO NEGRO DE CABEZA PERDIDA de 13 mm	8
30S	TORNILLO NEGRO DE CABEZA PERDIDA de 40 mm	12
37S	TORNILLO NEGRO PARA METAL de 22 mm	6
51S	TORNILLO NEGRO DE CABEZA REDONDA de 14 mm	3

PASO 1

No apriete los SUJETADORES TWIST-LOCK® en este paso.

Ensamble la unidad sobre un piso alfombrado o sobre el cartón vacío para evitar rayar la unidad o el piso.

Para comenzar el ensamblaje, empuje un SUJETADOR TWIST-LOCK® SAUDER (10F) dentro de los agujeros grandes de los EXTREMOS (A y B), del FONDO (D) y del DORSO (E).

PASO 2

Separe las CORREDERAS DE EXTENSIÓN (M) de los RIELES DE EXTENSIÓN (L) como se muestra en el diagrama ampliado superior. Prepárese, las piezas son grasientas.

Fije dos RIELES DE EXTENSIÓN (L) a los EXTREMOS (A y B). Utilice cuatro TORNILLOS DORADOS DE CABEZA PERDIDA de 8 mm (3S) a través de los agujeros No. 1 y No. 4.

NOTA: Para cada RIEL DE EXTENSIÓN, atornille un TORNILLO dentro del agujero indicado en el diagrama ampliado. A continuación deslice el cartucho interno del RIEL DE EXTENSIÓN hacia el interior para encontrar el otro agujero que se alinea con el agujero del EXTREMO. Atornille un TORNILLO dentro de este agujero.

Utilizando un martillo, ligeramente clave cuatro TOPES DE SOPORTE (4R) dentro de los agujeros de los EXTREMOS (A y B).

NOTA: Asegúrese de utilizar los agujeros correspondientes indicados en los EXTREMOS.

PASO 3

Fije los GABINETES DERECHOS (35GA) al EXTREMO DERECHO (A) y los GABINETES IZQUIERDOS (35GB) al EXTREMO IZQUIERDO (B). Utilice ocho TORNILLOS DORADOS DE CABEZA PERDIDA de 8 mm (3S) a través de los agujeros No. 1 y No. 3.

Fije el MECANISMO DE UNIÓN (34G) al EXTREMO DERECHO (A). Utilice tres TORNILLOS NEGROS DE CABEZA REDONDA de 14 mm (51S).

PASO 4

Fije el DORSO (E) al EXTREMO IZQUIERDO (B). Apriete dos SUJETADORES TWIST-LOCK®.

Cómo utilizar el SUJETADOR TWIST-LOCK® SAUDER

1. Inserte el extremo con cabilla del SUJETADOR en el agujero de la parte adjunta.

NOTA: El extremo con cabilla del SUJETADOR debe quedarse completamente insertado en el agujero de la parte adjunta cuando se enclava el SUJETADOR.

2. Apriete el SUJETADOR lo más apretado posible con un destornillador Phillips (cruz).

PASO 5

Inserte cuatro ESPIGAS DE METAL (1R) en el ESTANTE DE SEGURIDAD (H).

Empuje las ESPIGAS DE METAL (1R) sujetadas a un extremo del ESTANTE DE SEGURIDAD (H) dentro de los agujeros del EXTREMO IZQUIERDO (B).

Fije el FONDO (D) al EXTREMO IZQUIERDO (B). Apriete dos SUJETADORES TWIST-LOCK®.

PASO 6

Fije el EXTREMO DERECHO (A) al FONDO (D) y al DORSO (E). Apriete cuatro SUJETADORES TWIST-LOCK®.

NOTA: Asegúrese que las ESPIGAS DE METAL sujetadas al ESTANTE DE SEGURIDAD (H) se inserten dentro de los agujeros del EXTREMO DERECHO.

PASO 7

Fije el PANEL SUPERIOR (C) a los EXTREMOS (A y B). Apriete cuatro SUJETADORES TWIST-LOCK®.

PASO 8

Fije los SOPORTES DE METAL (4G) a los EXTREMOS (A y B) y al FONDO (D). Utilice tres TORNILLOS NEGROS DE CABEZA GRANDE de 14 mm (1S).

NOTA: Asegúrese que los bordes de los SOPORTES DE METAL estén nivelados con los bordes de los EXTREMOS y del FONDO.

Fije la BASE (G) a los EXTREMOS (A y B) y al FONDO (D). Pase tres TORNILLOS NEGROS DE CABEZA GRANDE de 14 mm (1S) a través de los SOPORTES DE METAL y dentro de la BASE.

Fije un SOPORTE DE SEGURO (5J) al ESTANTE DE SEGURIDAD (H). Utilice un TORNILLO MARRON DE CABEZA GRANDE de 11 mm (6S).

NOTA: Asegúrese de utilizar el agujero correcto disponibles en el SOPORTE DE SEGURO.

PASO 9

Fije las RUEDECITAS NO-GIRATORIAS (8CN) al FONDO (D) exactamente como se muestra. Utilice ocho TORNILLOS NEGROS DE CABEZA GRANDE de 14 mm (1S).

NOTA: Las RUEDECITAS NO-GIRATORIAS estarán ubicadas más cerca de la BASE (G).

Fije las RUEDECITAS GIRATORIAS (8CS) al FONDO (D). Utilice ocho TORNILLOS NEGROS DE CABEZA GRANDE de 14 mm (1S).

PASO 10

1 Inserte los LADOS DE CAJÓN (D494 y D495) en ángulo dentro del encaje en cada extremo de la CARA DE CAJÓN (F).

2 Deslice el FONDO DE CAJÓN (D708) en las ranuras de los LADOS DE CAJÓN (D494 y D495) y de la CARA DE CAJÓN (F).

3 Fije el DORSO DE CAJÓN (D78) a los LADOS DE CAJÓN (D494 y D495). Utilice cuatro TORNILLOS NEGROS DE CABEZA PERDIDA de 40 mm (30S).

NOTA: Asegúrese de que el FONDO DE CAJÓN (D708) ajuste en la ranura del DORSO DE CAJÓN (D78).

Repita este paso para los cajones pequeños utilizando las CARAS DE CAJÓN PEQUEÑO (K), los DORSOS DE CAJÓN PEQUEÑO (D109), los LADOS DE CAJÓN PEQUEÑO (D496 y D497) y los FONDOS DE CAJÓN PEQUEÑO (D707).

PASO 11

Inserte un EXCÉNTRICO DE CORREDERA (10A) dentro de los LADOS DE CAJÓN (D494 y D495).

Fije las CORREDERAS DE EXTENSIÓN (M) a los LADOS DE CAJÓN (D494 y D495). Utilice cuatro TORNILLOS DORADOS DE CABEZA PERDIDA de 8 mm (3S) a través de los agujeros No. 1 y No. 4.

NOTA: Utilice los agujeros correspondientes indicados en los LADOS DE CAJÓN.

NOTA: La cabeza de tornillo del EXCÉNTRICO debe ser visible a través del agujero alargado de la CORREDERA.

PASO 12

Inserte un EXCÉNTRICO DE CORREDERA (10A) en los LADOS DE CAJÓN PEQUEÑO (D496 y D497).

Fije un CAJÓN DERECHO (35GC) al LADO DERECHO DE CAJÓN PEQUEÑO (D496) y un CAJÓN IZQUIERDO (35GD) al LADO IZQUIERDO DE CAJÓN PEQUEÑO (D497). Utilice cuatro TORNILLOS DORADOS DE CABEZA PERDIDA de 8 mm (3S) a través de los agujeros No. 1 y No. 3.

NOTA: Utilice los agujeros correspondientes indicados en los LADOS DE CAJÓN PEQUEÑO.

NOTA: La cabeza de tornillo del EXCÉNTRICO debe ser visible a través del agujero alargado de la CORREDERA.

Repita este paso para el otro cajón pequeño.

PASO 13

Fije los TIRADORES (12K) a las CARAS DE CAJÓN (F y K). Utilice cuatro TORNILLOS NEGROS PARA METAL de 22 mm (37S).

Repita este paso para el otro cajón pequeño.

Fije los ACTUADORES DE CAJÓN (62G) a los LADOS DERECHOS DE CAJÓN (D494 y D496). Utilice seis TORNILLOS NEGROS DE CABEZA PERDIDA de 13 mm (11S).

NOTA: Asegúrese de utilizar el grupo de agujeros superior del LADO DERECHO DE CAJÓN (D494), tal como se indica en el diagrama.

PASO 14

Fije una CERRADURA (16J) a la CARA DE CAJÓN (F). Utilice dos TORNILLOS NEGROS DE CABEZA PERDIDA de 13 mm (11S).

NOTA: Asegúrese de que la barra metálica del SEGURO esté de frente hacia la dirección indicada.

Empuje una CUBIERTA DE SEGURO (10J) sobre la extensión de llave del SEGURO.

PASO 15

Empuje un CORRIMIENTO DE ARCHIVERO (6B) sobre el LADO DERECHO DE CAJÓN (D494).

Deslice las VARILLAS DE ARCHIVERO (8B) en el CORRIMIENTO DE ARCHIVERO (6B) sujetada al LADO DERECHO DE CAJÓN (D494).

Deslice otro CORRIMIENTO DE ARCHIVERO (6B) sobre el otro extremo de las VARILLAS DE ARCHIVERO (8B) y presione este CORRIMIENTO DE ARCHIVERO sobre el LADO IZQUIERDO DE CAJÓN (D495).

PASO 16

Cuidadosamente ponga la unidad en posición vertical.

Para insertar el cajón dentro de la unidad, alinee las CORREDERAS DE EXTENSIÓN sujetadas al cajón con los RIELES DE EXTENSIÓN sujetados a la unidad y empuje el cajón dentro de la unidad hasta que el cajón esté completamente insertado. El cajón mueve con dificultad hasta que se inserte completamente dentro de la unidad, después deslizará fácilmente hacia dentro y hacia fuera.

Para insertar los cajones pequeños dentro de la unidad, incline las partes delanteras de los cajones hacia abajo y deje que los rodillos de los cajones caigan detrás de los rodillos de la unidad. Levante la parte delantera de los cajones y deslícelos dentro de la unidad.

NOTA: El cajón pequeño (sin el ACTUADOR DE CAJÓN) se insertará en el panel superior de la unidad.

Para el cuidado y mantenimiento de la unidad, puede retocar los bordes con la PLUMA DE RETOQUE (10M).

PASO 17

Para ajustar los cajones pequeños, afloje el TORNILLO No. 3 de las CORREDERAS una cuarta vuelta y después gire la leva hacia la derecha o hacia la izquierda. Observe que el cajón sube o baja al girar la LEVA. Entre más alto esté el tornillo en el agujero oblongo, más alto estará el frente del cajón. Entre más bajo esté el tornillo, el frente del cajón estará más bajo. Al ajustar los cajones de esta manera, mejorará la alineación de las CARAS DE CAJÓN una vez cerrada. Apriete los TORNILLOS después de hacer los ajustes.

NOTA: Para ajustar el cajón de archivero, afloje el tornillo No. 4 de las CORREDERAS

NOTA: Por favor, lea las páginas de atrás del folleto de instrucciones en cuanto a importante información de seguridad.

Esto completa el ensamblaje. Limpie con su pulimento para muebles preferido o un paño húmedo. Seque con un paño.

⚠ CAUTION

Please use your furniture correctly and safely. Improper use can cause safety hazards, or damage to your furniture or household items. ***Carefully read the following chart.***

Look out for:	What can happen:	How to avoid the problem:
• Overloaded file cabinet drawers.	• Risk of injury. • Top-heavy furniture can tip over. • Overloaded drawers can break.	• Never exceed the weight limits shown in the instructions. • Work from bottom to top when loading drawers. Place the heavier items on lower drawers.
• Improperly moving the file cabinet.	• Risk of injury or equipment damage. • The file cabinet can tip if not moved carefully over obstacles or across a changing floor surface (for example, from a wood floor to a carpeted floor).	• Lift the file cabinet so the casters clear any obstacles or abrupt changes in the floor surface.
• Placing TVs on furniture items that are not designed to support a television is hazardous.	• Risk of injury or death. TVs can be very heavy. Plus the weight and location of the picture tube tends to make TVs unbalanced and prone to tipping forward.	• This product is not designed to support a television.

⚠ ATTENTION

Prière d'utiliser le mobilier à bon escient et avec prudence. Une mauvaise utilisation peut être à l'origine de risques d'accident ou peut endommager le mobilier et les articles ménagers. ***Lire attentivement le tableau suivant.***

À surveiller :	Danger éventuel :	Solution :
• Tiroirs pour dossiers surchargés.	• Risque de blessure. • Un meuble mal équilibré risque de basculer. • Des tiroirs surchargés risquerait de casser.	• Ne jamais excéder les limites de poids indiquées dans les instructions. • Pour charger les tiroirs, commencer par remplir celui du bas pour finir par celui du haut. Placer les objets les plus lourds dans les tiroirs inférieurs.
• Déplacement inadequate le classeur.	• Risque de blessure ou de dommage matériel. • Le classeur risque de se renverser si on ne fait pas preuve de prudence pour le déplacer par-dessus les obstacles ou d'une surface de sol à une autre (par exemple, d'un plancher à moquette).	• Relever le classeur de manière à dégager les roulettes de tour obstacles ou tout changement abrupt dans la surface du sol.
• Il est dangereux utiliser un meuble que n'est pas conçu pour supporter un téléviseur.	• Risque de blessures graves, voire mortelles. Les téléviseurs peuvent être très lourds. De plus, le poids et l'emplacement du tube image ont tendance à rendre les téléviseurs instables et enclins à tomber vers l'avant.	• Ce produit n'est pas destiné à supporter un téléviseur.

⚠ PRECAUCIÓN

Por favor use el mobiliario correcta y seguramente. El mal uso puede causar riesgos de seguridad o daño a las unidades o artículos domésticos. ***Cuidadosamente lea la tabla a continuación.***

Esté alerto de:	Puede ocurrir:	Evitar el problema:
• Cajones del gabinete de archivo sobrecargados.	• Riesgo de lesiones. • El mobiliario inestable puede volcarse. • Los cajones sobrecargados pueden romperse.	• Nunca exceder los límites de peso indicados en las instrucciones. • Comience a cargar los cajones desde la base y trabaje hacia arriba. Coloque los artículos más pesados en los cajones inferiores.
• Mover el archivero incorrectamente.	• Riesgo de lesiones o daño al equipo. • El carrito puede inclinar si no se mueve con cuidado sobre los obstáculos o sobre una superficie de piso que cambie (por ejemplo, sobre un piso en madera junto a un piso alfombrado).	• Levante el archivero de manera que las ruedecitas no encuentren un obstáculo u otro cambio repentino en la superficie del piso.
• Es peligroso colocar los televisores sobre unidades de mobiliario que no están diseñadas para soportar un televisor.	• Un riesgo de lesiones o la muerte. Los televisores pueden ser muy pesados. Además, el peso y la ubicación del tubo de imagen tienden a causar la inestabilidad de televisores y son propensos a inclinarse hacia adelante.	• Este producto no está diseñado para soportar un televisor.

5-YEAR LIMITED WARRANTY

1. Sauder Woodworking Co. (Sauder®) provides limited warranty coverage to the original purchaser of this product for a period of five years from the date of purchase against defects in materials or workmanship of Sauder furniture components. As used in this Warranty, "defect" means imperfections in components which substantially impair the utility of the product. This Warranty gives you specific legal rights, and you may also have other rights which vary from state to state.
2. There is no warranty coverage for defects or conditions that result from the failure to follow product assembly instructions, information or warnings, misuse or abuse, intentional damage, fire, flood, alteration or modification of the product, or use of the product in a manner inconsistent with its intended use, nor any condition resulting from incorrect or inadequate maintenance, cleaning, or care. There is also no warranty coverage for rented products or any products purchased "used" or "as is", at a distress or going-out-of business sale, or from a liquidator.
3. As the exclusive remedy under this Warranty, Sauder will (at its sole option) repair or replace any defective furniture component. Sauder may require independent confirmation of the claimed defect and proof of purchase. Replacement parts will be warranted for only the remaining period of the original Warranty. SAUDER SHALL HAVE NO LIABILITY for ANY INCIDENTAL OR CONSEQUENTIAL DAMAGES OF ANY KIND and all such damages are EXCLUDED FROM THIS WARRANTY, such as loss of use, disassembly, transportation, labor or damage to property on or near the product. Some states do not allow the exclusion or limitation of incidental or consequential damages, so the above limitation or exclusion may not apply to you.
4. This Warranty applies only to warranted defects that first arise and are reported to Sauder within the warranty coverage period. The Warranty cannot be transferred to subsequent owners or users of the product, and it shall be immediately void in the event the product is resold, transferred, leased or rented to any third party or person other than the original purchaser.
5. THERE ARE NO OTHER WARRANTIES APPLICABLE TO THIS PRODUCT. Under the laws of certain states, there may be no implied warranties from Sauder and all implied warranties, INCLUDING ANY IMPLIED WARRANTY OF MERCHANTABILITY OR FITNESS FOR A PARTICULAR PURPOSE are disclaimed where allowed by law. TO THE EXTENT ANY IMPLIED WARRANTIES ARE APPLICABLE, ANY IMPLIED WARRANTIES, INCLUDING ANY IMPLIED WARRANTY OF MERCHANTABILITY OR FITNESS FOR A PARTICULAR PURPOSE, ARE LIMITED IN DURATION TO THE DURATION OF THIS EXPRESS WARRANTY or the minimum period allowed by law, whichever is shorter. Some states do not allow limitations on how long an implied Warranty lasts, so the above limitation may not apply to you.
6. For Warranty inquiries or claims, please visit our website www.sauder.com. You can also contact Sauder at 1-800-523-3987. Sauder may require Warranty claims to be submitted in writing to Sauder Woodworking Co., 502 Middle Street, Archbold, OH 43502 USA. Please include your sales receipt or other proof of purchase and a specific description of the product defect.

GARANTIE LIMITÉE DE 5 ANS

1. Sauder Woodworking Co. (Sauder®) offre une couverture de garantie limitée à l'acheteur initial du présent produit pendant une période de cinq ans à compter de la date d'achat contre tout défaut de matériaux ou de fabrication des composantes de mobilier Sauder. Le mot « défaut », tel qu'il est utilisé sous les termes de la présente garantie, comprend les imperfections des pièces qui empêchent substantiellement l'utilisation du produit. La présente garantie vous donne des droits légaux spécifiques et il est possible que vous ayez des droits supplémentaires variant d'État en État ou de province en province.
2. La présente garantie ne saurait couvrir les défauts ou conditions qui surviendraient à la suite du non respect des instructions, informations ou mises en garde de montage, d'une mauvaise utilisation ou d'un abus, d'un dommage intentionnel, d'un incendie, d'une inondation, d'une altération ou modification du produit, d'une utilisation du produit allant à l'encontre de son usage prévu, ni aucune condition résultant d'une maintenance, d'un nettoyage ou d'un entretien inappropriés ou inadéquats. De plus, il n'existe aucune garantie pour les produits loués ou tous les produits achetés « d'occasion » ou « en l'état », dans le cadre d'une vente aux enchères ou de solde pour cessation de commerce, ou auprès d'un liquidateur.
3. En tant que recours exclusif en vertu de la présente garantie, Sauder réparera ou remplacera (sur sa seule décision) toute composante de mobilier défectueuse. Sauder peut exiger une confirmation indépendante du défaut revendiqué ainsi qu'une preuve d'achat. Les pièces de rechange seront garanties uniquement pendant la période restante de la garantie originale. SAUDER NE SERA EN AUCUN CAS RESPONSABLE de TOUT DOMMAGE ACCESSOIRE OU CONSÉCUTIF DE TOUTE SORTE et lesdits dommages sont EXCLUS DE LA PRÉSENTE GARANTIE, à savoir perte d'utilisation, démontage, transport, main d'ceuvre ou dommages matériels sur ou à proximité du produit. Certains États ou provinces ne permettant pas l'exclusion ou la limite aux responsabilités pour dommages accidentels ou consécutifs, la limite ou l'exclusion ci-dessus peut ne pas être applicable.
4. La présente garantie ne s'applique qu'aux défauts garantis qui se produisent pour la première fois et qui sont signalés à Sauder dans les limites de ouverture de la garantie. La garantie ne peut pas être transférée à des propriétaires ou utilisateurs subséquents du produit, et sera immédiatement invalidée dans le cas où le produit est revendu, transféré, loué sous bail ou loué à une tierce partie ou personne autre que l'acheteur original.
5. IL N'EXISTE AUCUNE AUTRE GARANTIE EN VIGUEUR POUR LE PRÉSENT PRODUIT. En vertu des lois de certains États ou provinces, il ne peut y avoir de garanties implicites de la part de Sauder et toutes les garanties implicites, Y COMPRIS TOUTE GARANTIE IMPLICITE DE COMMERCIABILITÉ OU D'ADAPTATION À UN USAGE PARTICULIER sont déclinées partout où la loi l'autorise. DANS LA MESURE OÙ TOUTE GARANTIE IMPLICITE EST APPLICABLE, TOUTE GARANTIE IMPLICITE, Y COMPRIS TOUTE GARANTIE DE COMMERCIABILITÉ OU D'ADAPTATION À UN USAGE PARTICULIER, EST LIMITÉE À LA DURÉE DE LA PRÉSENTE GARANTIE EXPRESSE ou à la période minimum autorisée par la loi, la période la plus courte étant retenue. Certains États ne permettant pas que des limites soient imposées quant à la durée d'une garantie implicite, la limite ci-dessus peut donc ne pas être applicable.
6. Pour toute question concernant la garantie ou toute demande de réclamation, consulter le site Web www.sauder.com. Il est également possible de contacter Sauder en composant le 1-800-523-3987. Sauder peut exiger de soumettre les demandes de réclamation sous garantie par écrit à Sauder Woodworking Co., 502 Middle Street, Archbold, OH 43502 USA. Veuillez joindre votre ticket de caisse ou toute autre preuve d'achat ainsi qu'une description spécifique du défaut de produit.

GARANTÍA LIMITADA DE 5 AÑOS

1. Sauder Woodworking Co. (Sauder®) provee cobertura de garantía limitada al comprador original de este producto por un período de cinco años, a partir de la fecha de compra, contra defectos en los materiales o de mano de obra en los componentes de muebles Sauder. Como es utilizado en esta Garantía, "defecto" significa imperfecciones en los componentes que de manera fundamental afecta la utilidad del producto. Esta Garantía le permite a usted ciertos derechos legales, y usted también podría poseer otros derechos adicionales, los cuales varían de estado a estado.
2. No hay cobertura de garantía para defectos o estados que resulten del incumplimiento en seguir las instrucciones, la información o las advertencias sobre el ensamblaje del producto; del uso incorrecto o maltrato, del daño intencional, incendio, inundación, cambio o modificación del producto; o de la utilización del producto de manera contradictoria con el uso para el cual fue fabricado, ni por ningún estado que resulte del mantenimiento, limpieza o cuidado incorrecto o inadecuado. Tampoco no hay cobertura de garantía para los productos rentados o para cualesquiera productos comprados "de uso" o "como está", en una venta de bienes embargados o en una venta por salirse del negocio, o comprados a un liquidador.
3. Como un recurso exclusivo bajo esta Garantía, Sauder (sólo a su opción) reparará o reemplazará cualquier componente defectuoso de mueble. Sauder puede requerir una confirmación independiente de un defecto reclamado y una prueba de compra. Las piezas de repuesto serán garantizadas solamente por el período de tiempo que queda de la Garantía original. SAUDER NO TENDRÁ RESPONSABILIDAD por NINGÚN DAÑO INCIDENTAL O CONSECUENTE DE NINGÚN TIPO y todos dichos daños SE EXCLUYEN DE ESTA GARANTÍA, tales como pérdida de uso, desensamblaje, transportación, trabajo o daño a la propiedad en o cerca del producto. Algunos estados no permiten la exclusión o limitación de daños incidentales o consecuentes, en tales instancias la limitación o exclusión antes mencionada podría no ser aplicable a usted.
4. Esta Garantía sólo es aplicable a defectos garantizados que primeramente surjan y se informen a Sauder dentro del período de cobertura de garantía. La Garantía no puede ser transferida a propietarios o usuarios subsiguientes del producto, y ésta será inmediatamente invalidada en el caso que el producto sea revendido, transferido, arrendado o rentado a cualquier tercero u otra persona que no sea el comprador original.
5. NO HAY OTRA GARANTÍA APLICABLE A ESTE PRODUCTO. Bajo las leyes de ciertos estados, pueden no haber garantías implícitas de Sauder y se hace renuncia de responsabilidad de todas las garantías implícitas donde lo permita la ley, INCLUYENDO CUALQUIER GARANTÍA IMPLÍCITA DE MERCANTIBILIDAD O DE APTITUD PARA UN PROPÓSITO EN PARTICULAR. EN LA MEDIDA CUALQUIER GARANTÍA IMPLÍCITA ES APLICABLE, CUALESQUIERA GARANTÍAS IMPLÍCITAS, INCLUYENDO AQUELLA DE MERCANTIBILIDAD O DE APTITUD PARA UN PROPÓSITO EN PARTICULAR, SE LIMITAN EN DURACIÓN HASTA LA DURACIÓN DE ESTA GARANTÍA IMPLÍCITA o hasta el periodo mínimo permitido por la ley, la que sea más corta. Algunos estados no permiten limitaciones en cuanto a la duración de una garantía implícita, por eso la limitación arriba citada pueda no ser aplicable a usted.
6. Para solicitud de información o reclamación de Garantía, por favor, visite nuestro sitio Web www.sauder.com. Usted también puede contactar a Sauder llamando al 1-800-523-3987. Sauder puede solicitar que las reclamaciones sean presentadas por escrito a Sauder Woodworking Co., 502 Middle Street, Archbold, OH 43502 EE.UU. Por favor incluya su recibo de venta u otra prueba de compra y una descripción detallada del defecto del producto.

Dear Valued Customer:

Thanks so much for choosing Sauder® furniture. I hope the purchase and assembly process was a positive experience and you feel good about the furniture you just built. If you need assistance or want to learn more, please contact our award-winning, Ohio-based customer service team at 800-523-3987 or Sauder.com.

My grandfather, Erie Sauder, founded the company in 1934 and later invented and patented the first commercially successful ready-to-assemble tables. We strive to hold true to his core values of innovation, integrity, servanthood and stewardship.

Sauder products are made with environmentally responsible materials and world-class manufacturing processes. Our 2,000+ dedicated employees in Archbold, Ohio, along with our global manufacturing partners, are committed to providing you furniture with great value, style and quality.

From our family to you. Enjoy!

Kevin J. Sauder
President/CEO

So, how did it go?

Set a world record for speed? Feeling good about yourself? Nice. Get social with it on any of these quality share sites.

And don't forget to rate and review your piece at Sauder.com in the product detail page.

Register your new product online

For immediate service, our website is available 24 hours per day, seven days per week, to order replacement parts, access assembly tips, register your product and view Sauder products. www.sauder.com

Customer Services in United States and Canada
Monday through Friday – 9 a.m. to 5:30 p.m. ET
(except holidays) 1-800-523-3987

General Conformity Certificate

1. This certificate applies to the Sauder Woodworking Product identified by this Instruction Book.
2. This certificate applies to compliance of this product with the CPSC Ban on Lead-Containing Paint (16 CFR 1303).
3. This product is manufactured by:

   Sauder Woodworking Company
   502 Middle St.
   Archbold, OH 43502
   419-446-2711

4. Date of Manufacture: October 2016

SAUDER®

Made in USA
with U.S. and imported materials