sauder.com

SAUDER®

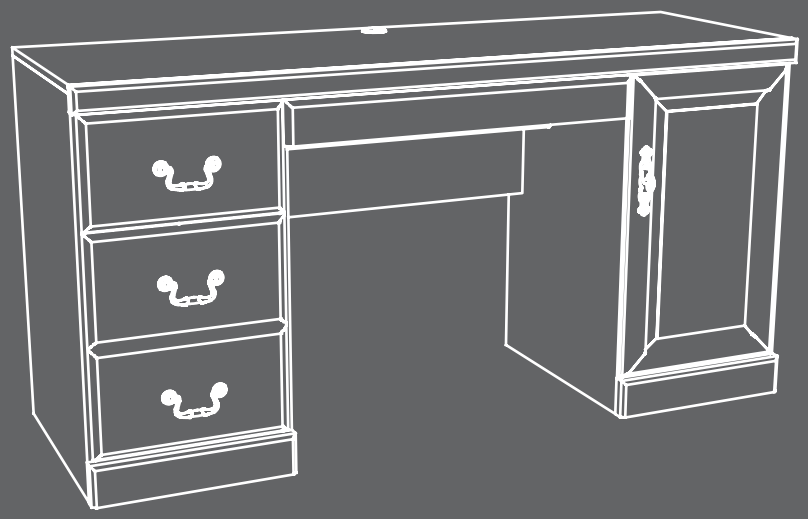

For **all** your
newfangled **gadgetry**.

Computer Credenza

Heritage Hill Collection | **Model 404944**

Need help? Visit Sauder.com to view video assembly tips or chat with a live rep.
Prefer the phone? Call 1-800-523-3987.

Share your journey!

NOTE: THIS INSTRUCTION BOOKLET CONTAINS **IMPORTANT** SAFETY INFORMATION.

PLEASE READ AND KEEP FOR FUTURE REFERENCE.

English pg 1-32
Français pg 33-36
Español pg 37-40

Lot # **388778** 02/15/16
Purchased: _____

Be sure to give us a ring before making any returns. 1-800-523-3987

Table of Contents

Part Identification	2-3
Hardware Identification	4-5
Assembly Steps	6-32
Français	33-36
Español	37-40
Safety	41-42
Warranty	43

Assembly Tools Required

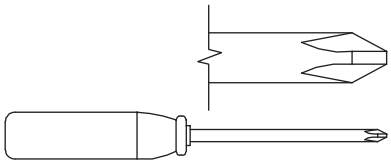

No. 2 Phillips Screwdriver
Tip Shown Actual Size

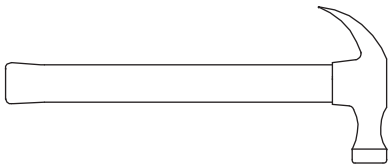

Hammer
Not actual size ☺

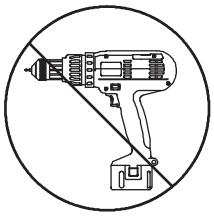

Skip the power trip.
This time.

Part Identification

Now you know our ABCs.

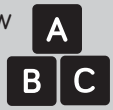

While not all parts are labeled, some of the parts will have a label or an inked letter on the edge to help distinguish similar parts from each other. Use this part identification to help identify similar parts.

A	RIGHT END (1)
B	LEFT END (1)
C	RIGHT UPRIGHT (1)
D	LEFT UPRIGHT (1)
E	TOP (1)
F	BOTTOM (2)
G	MODESTY PANEL (1)
H	BACK (2)
I2	DOOR (1)
J	ADJUSTABLE SHELF (1)
K	BASE (2)
L	KEYBOARD FRONT (1)
M	KEYBOARD BACK (1)
N	RIGHT KEYBOARD SIDE (1)
O	LEFT KEYBOARD SIDE (1)

P	KEYBOARD UPRIGHT (1)
Q	KEYBOARD SHELF (1)
R2	KEYBOARD BOTTOM (1)
S2	LARGE DRAWER FRONT (1)
W2	DRAWER FRONT (1)
M69	TOP MOLDING (1)
D78	LARGE DRAWER BACK (1)
D86	DRAWER BACK (1)
D212	RIGHT DRAWER SIDE (1)
D213	LEFT DRAWER SIDE (1)
D260	LARGE RIGHT DRAWER SIDE (1)
D263	LARGE LEFT DRAWER SIDE (1)
D707	DRAWER BOTTOM (2)

Part Identification

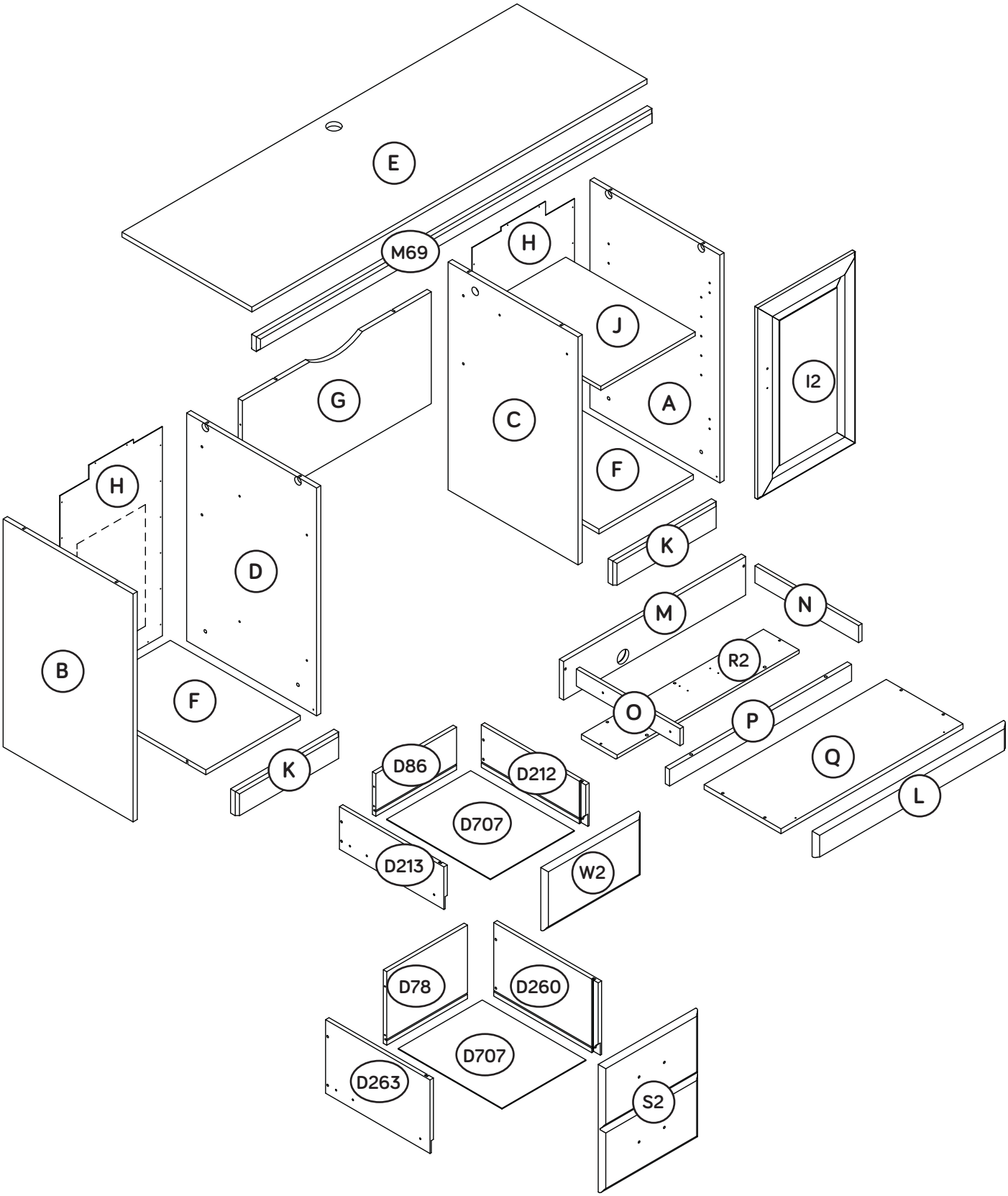

Hardware Identification

Screws are shown actual size. You may receive extra hardware with your unit.

(EXTENSION SET SHOWN SEPARATED)

(EXTENSION SET SHOWN SEPARATED)

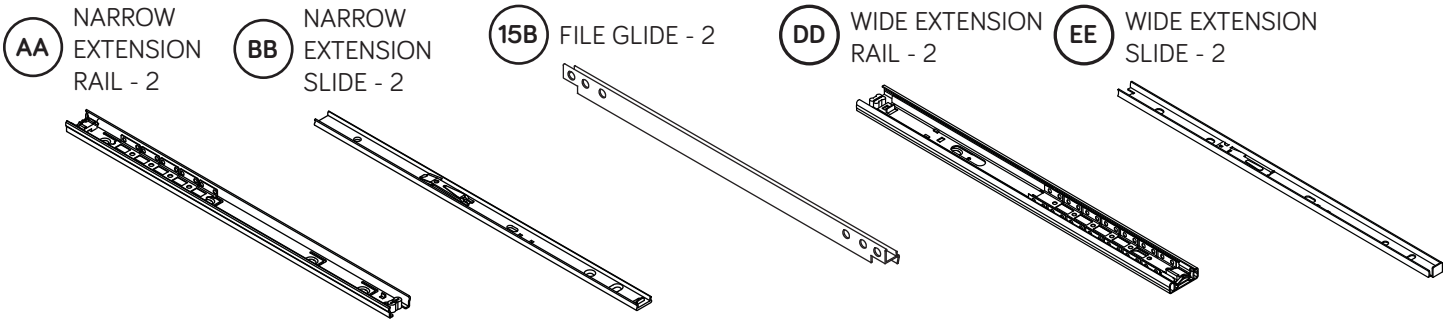

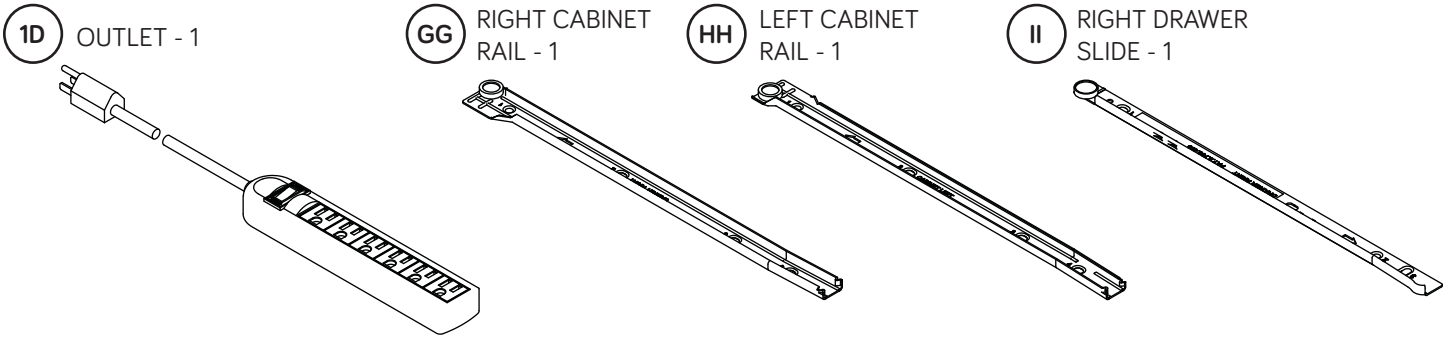

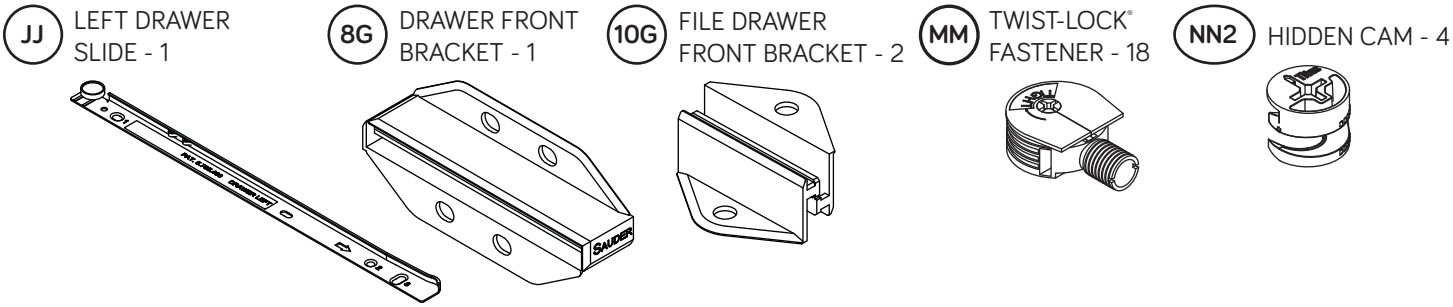

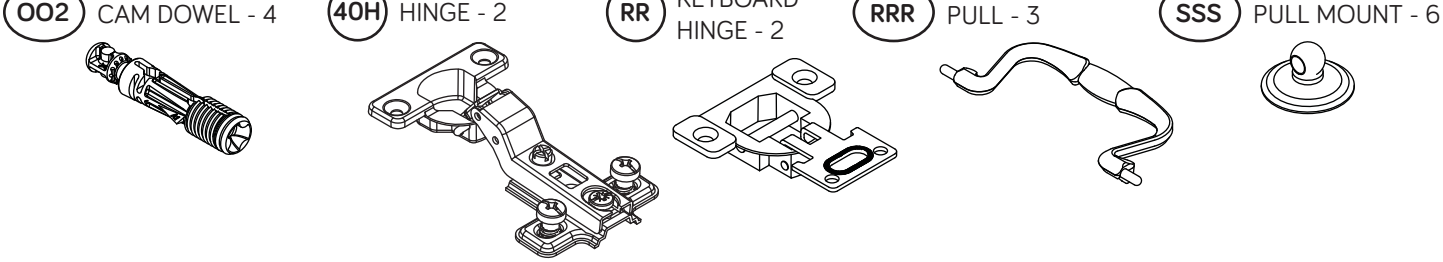

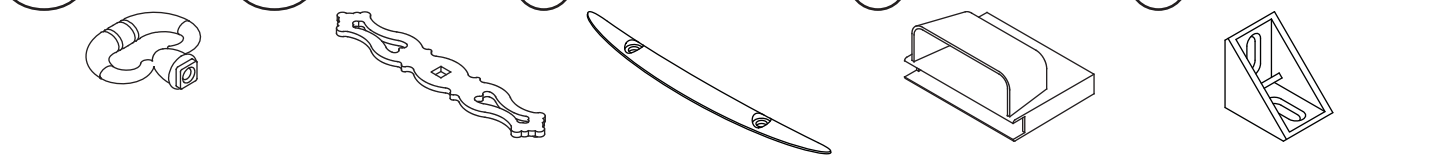

Hardware Identification

Screws are shown actual size. You may receive extra hardware with your unit.

ZZ FELT DISC CARD - 1

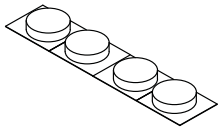

AAA GROMMET - 1

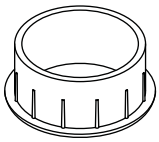

BBB GROMMET CAP - 1

CCC METAL PIN - 4

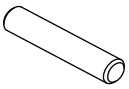

DDD RUBBER SLEEVE - 4

22H HINGE SPACER - 2

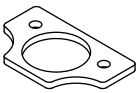

EEE BLACK 1-7/8" FLAT HEAD SCREW - 7

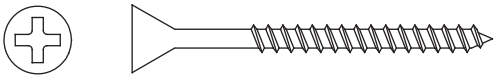

30S BLACK 1-9/16" FLAT HEAD SCREW - 8

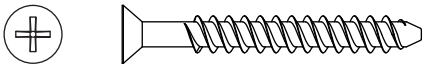

FFF BROWN 1-1/2" FLAT HEAD SCREW - 6

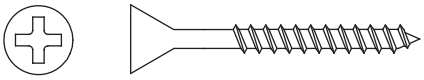

HHH BLACK 1-1/8" MACHINE SCREW - 1

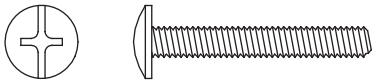

III SILVER 5/8" MACHINE SCREW - 6

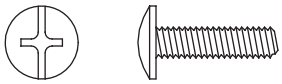

JJJ SILVER 5/8" FLAT HEAD SCREW - 12

LLL BLACK 9/16" LARGE HEAD SCREW - 34

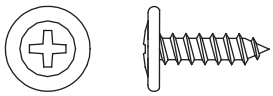

MMM SILVER 9/16" LARGE HEAD SCREW - 2

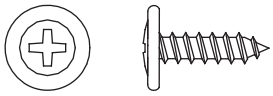

NNN BLACK 9/16" PAN HEAD SCREW - 2

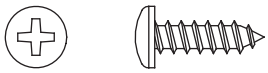

PPP GOLD 5/16" FLAT HEAD SCREW - 24

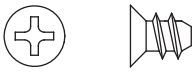

QQQ NAIL - 34

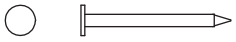

Step 1

Look for this icon. It means a video assembly tip is available at **www.sauder.com/services/tips**

- Assemble your unit on a carpeted floor or on the empty carton to avoid scratching your unit or the floor.
- To begin assembly, push a SAUDER TWIST-LOCK® FASTENER (MM) into the large holes in the RIGHT END (A) and LEFT END (B).
- Repeat this step for the UPRIGHTS (C and D), both BOTTOMS (F), and MODESTY PANEL (G).

Do not tighten the TWIST-LOCK® FASTENERS in this step.

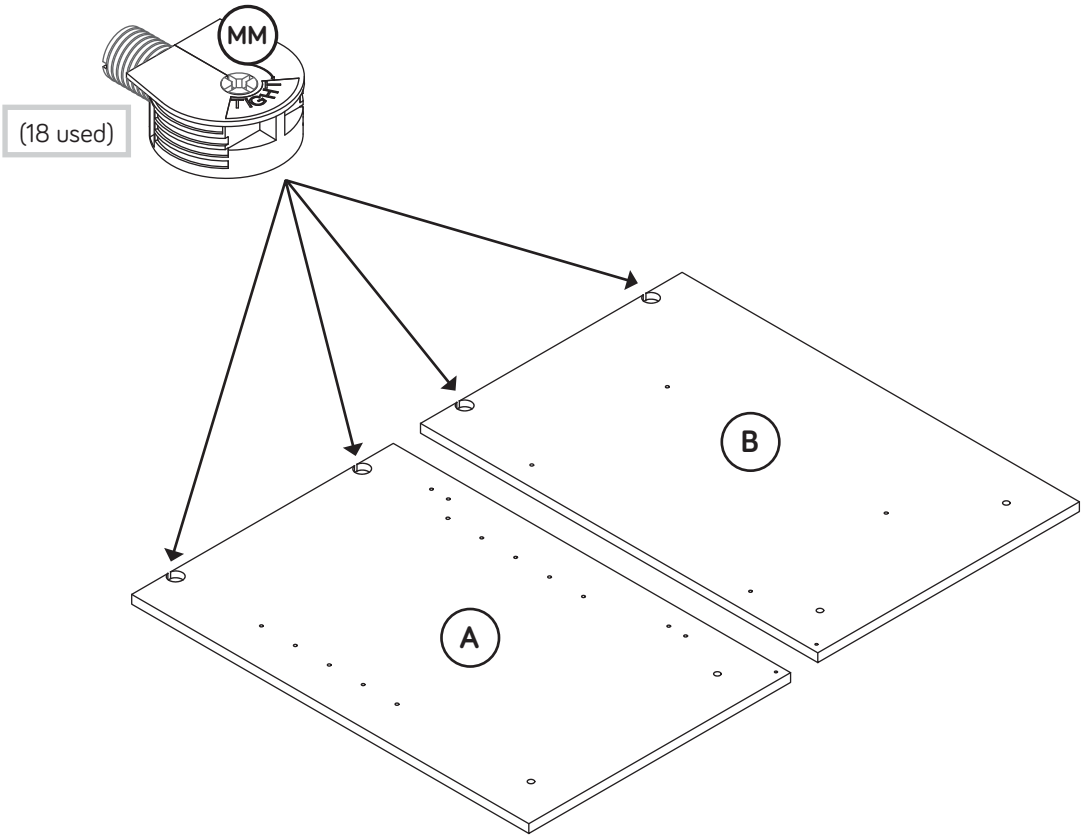

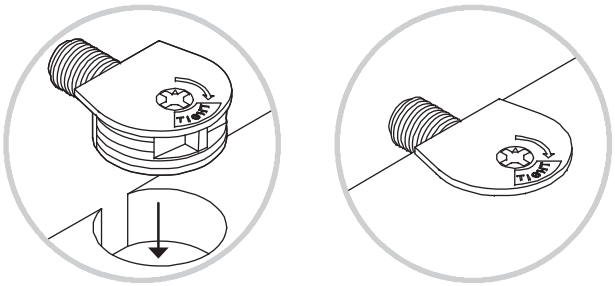

Step 2

Push four HIDDEN CAMS (NN2) into the KEYBOARD UPRIGHT (P). Then, insert the metal end of a CAM DOWEL (OO2) into each HIDDEN CAM.

Do not tighten the HIDDEN CAMS in this step.

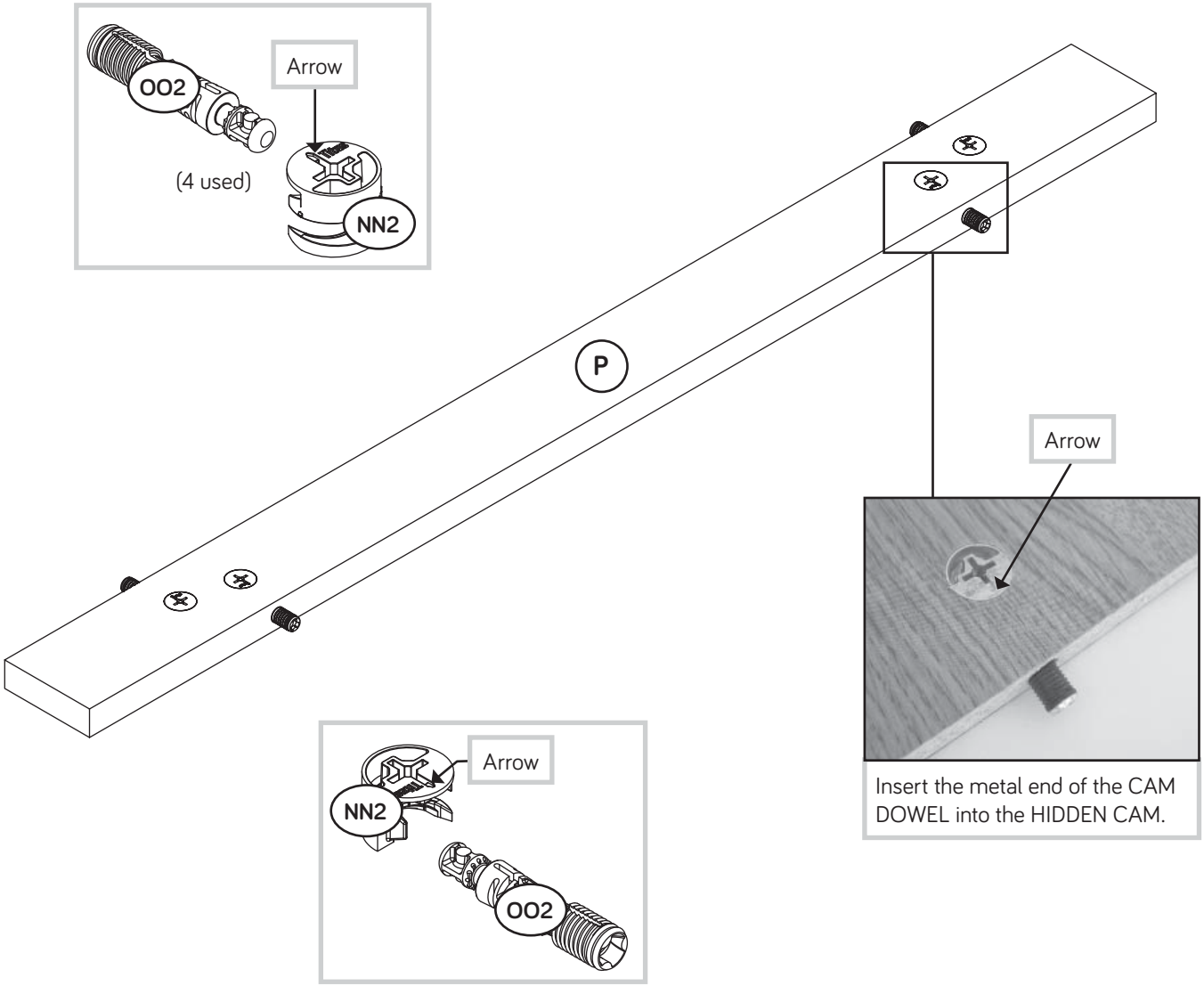

Insert the metal end of the CAM DOWEL into the HIDDEN CAM.

Step 3

- Fasten the CABINET RAILS (GG and HH) to the LEFT END (B) and LEFT UPRIGHT (D). Use four GOLD 5/16" FLAT HEAD SCREWS (PPP).
- NOTE: The CABINET RAILS are marked "CABINET RIGHT" and "CABINET LEFT" for easy identification.
- Separate the NARROW EXTENSION SLIDES (BB) from the NARROW EXTENSION RAILS (AA) as shown in the upper diagram below. Be prepared, the parts are greasy.
- Fasten the NARROW EXTENSION RAILS (AA) to the LEFT END (B) and LEFT UPRIGHT (D). Use four GOLD 5/16" FLAT HEAD SCREWS (PPP).
- NOTE: For each EXTENSION RAIL, turn a SCREW into the hole shown in the enlarged diagram. Then, slide the inner cartridge of the EXTENSION RAIL out to find the other hole that lines up with the hole in the END. Turn a SCREW into this hole.

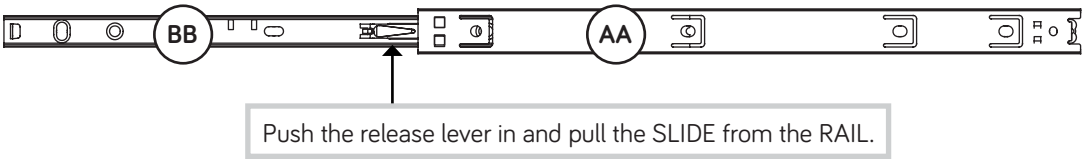

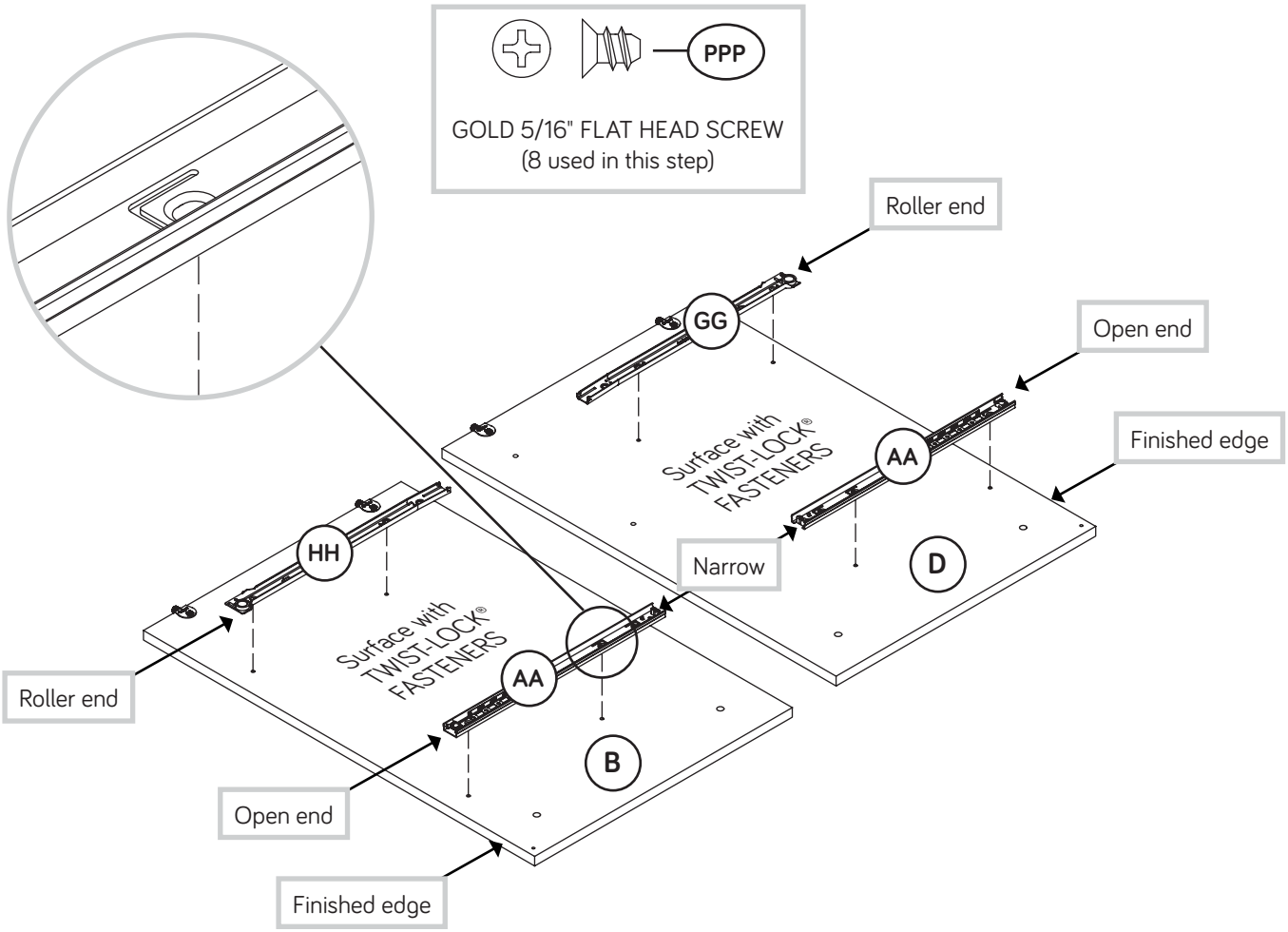

Step 4

- Separate the WIDE EXTENSION SLIDES (EE) from the WIDE EXTENSION RAILS (DD) as shown in the upper diagram below. Be prepared, the parts are greasy.
- Fasten the WIDE EXTENSION RAILS (DD) to the RIGHT UPRIGHT (C) and the other surface of the LEFT UPRIGHT (D). Use four GOLD 5/16" FLAT HEAD SCREWS (PPP).
- NOTE: For each EXTENSION RAIL, turn a SCREW into the hole shown in the enlarged diagram. Then, slide the inner cartridge of the EXTENSION RAIL out to find the other hole that lines up with the hole in the END. Turn a SCREW into this hole.

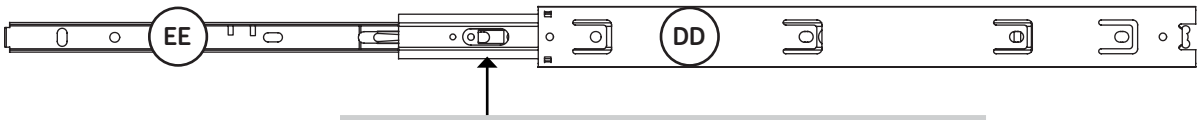

Push the release lever in and pull the SLIDE from the RAIL.

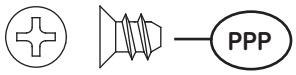

GOLD 5/16" FLAT HEAD SCREW
(4 used in this step)

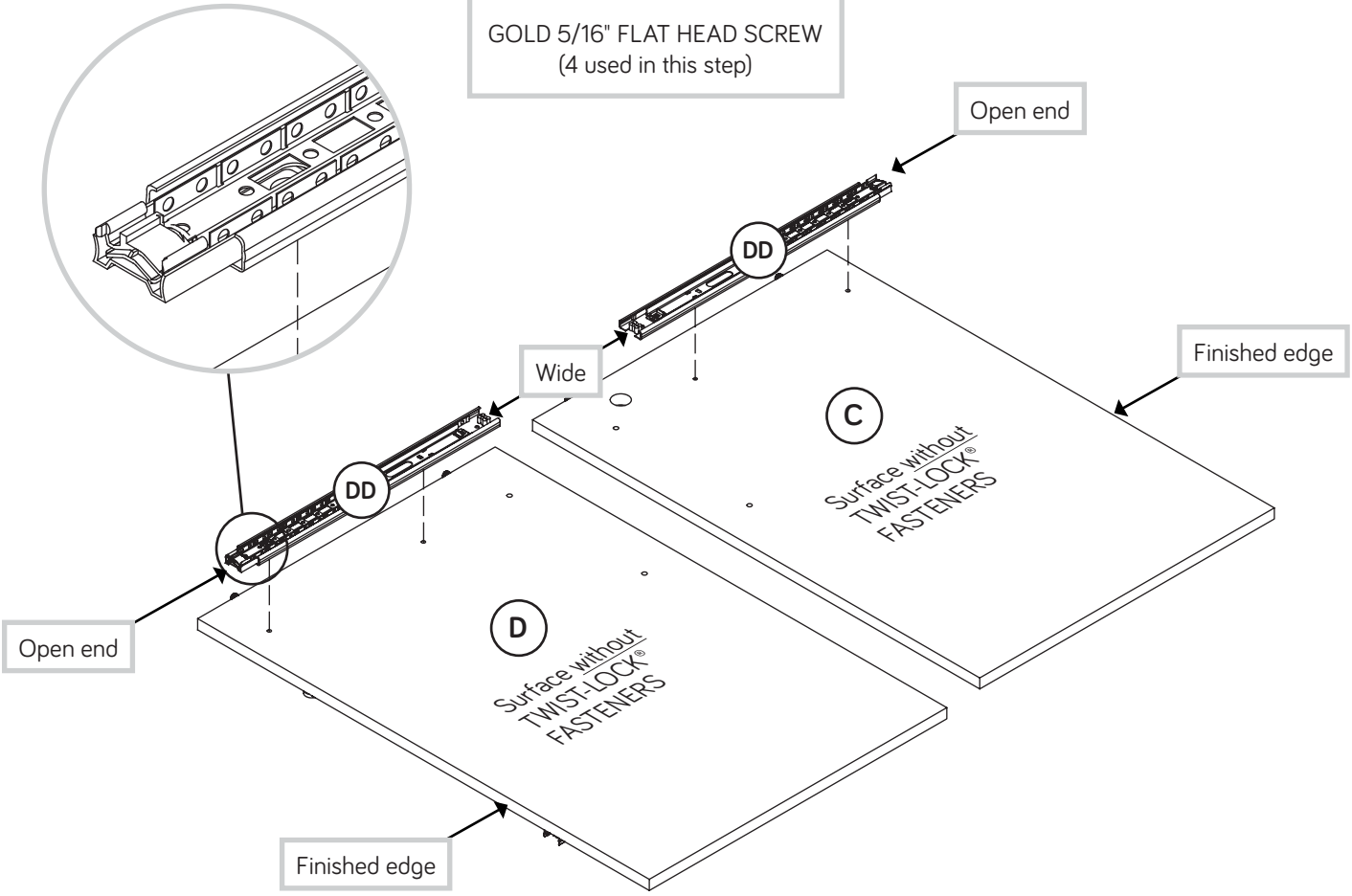

Step 5

Fasten the MODESTY PANEL (G) to the TOP (E).
Tighten two TWIST-LOCK® FASTENERS.

Caution

Do not stand the unit upright without the BACK fastened. The unit may collapse.

How to use the SAUDER TWIST-LOCK® FASTENER

1. Insert the dowel end of the FASTENER into the hole of the adjoining part.

NOTE: The dowel end of the FASTENER must remain fully inserted in the hole of the adjoining part while locking the FASTENER.

2. Tighten the FASTENER with a Phillips screwdriver as tight as possible.

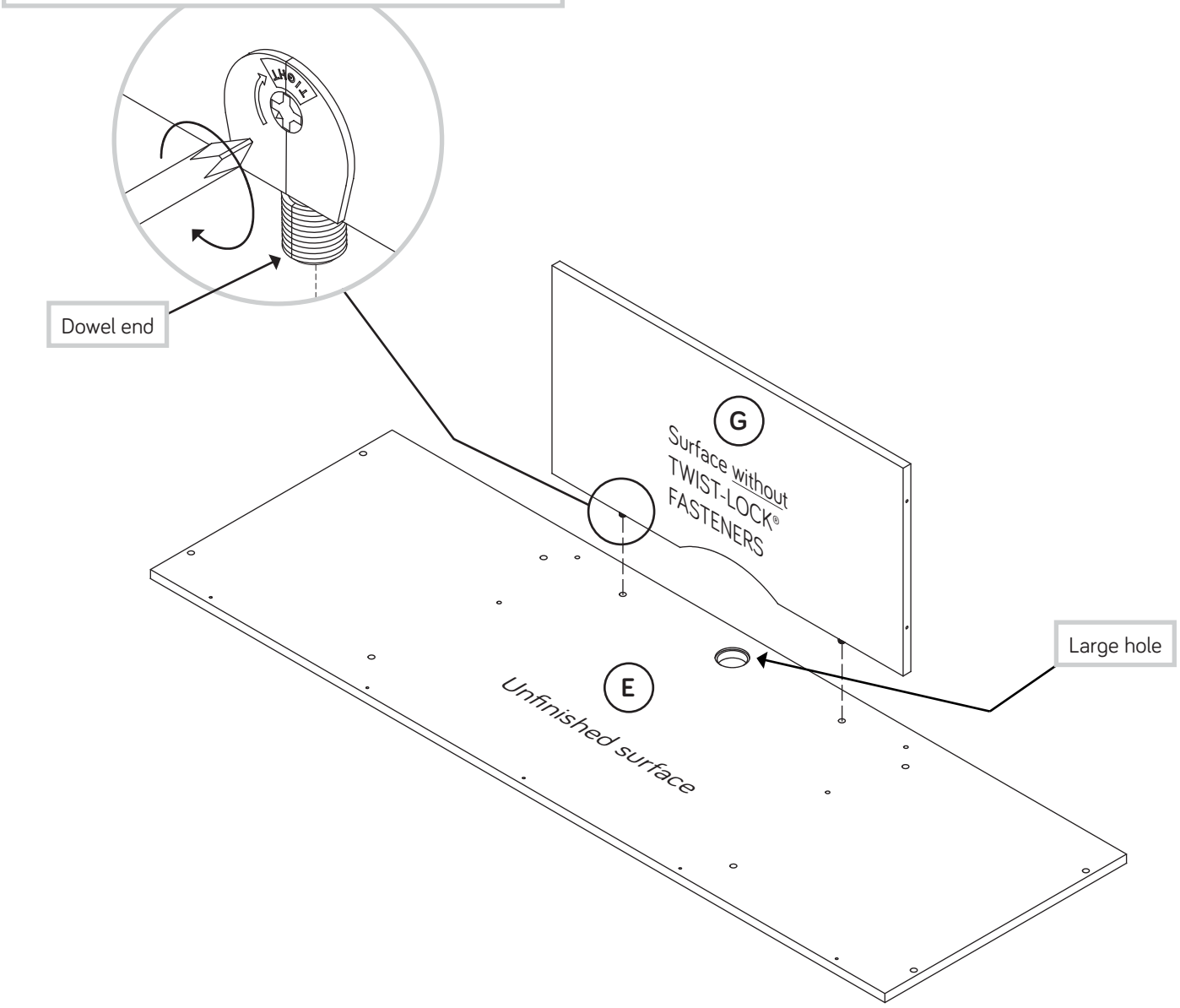

Step 6

- Fasten the UPRIGHTS (C and D) to the TOP (E). Tighten four TWIST-LOCK® FASTENERS.
- Fasten the UPRIGHTS (C and D) to the MODESTY PANEL (G). Use four BLACK 1-7/8" FLAT HEAD SCREWS (EEE).

Remember:
Righty tighty.
Lefty loosey.

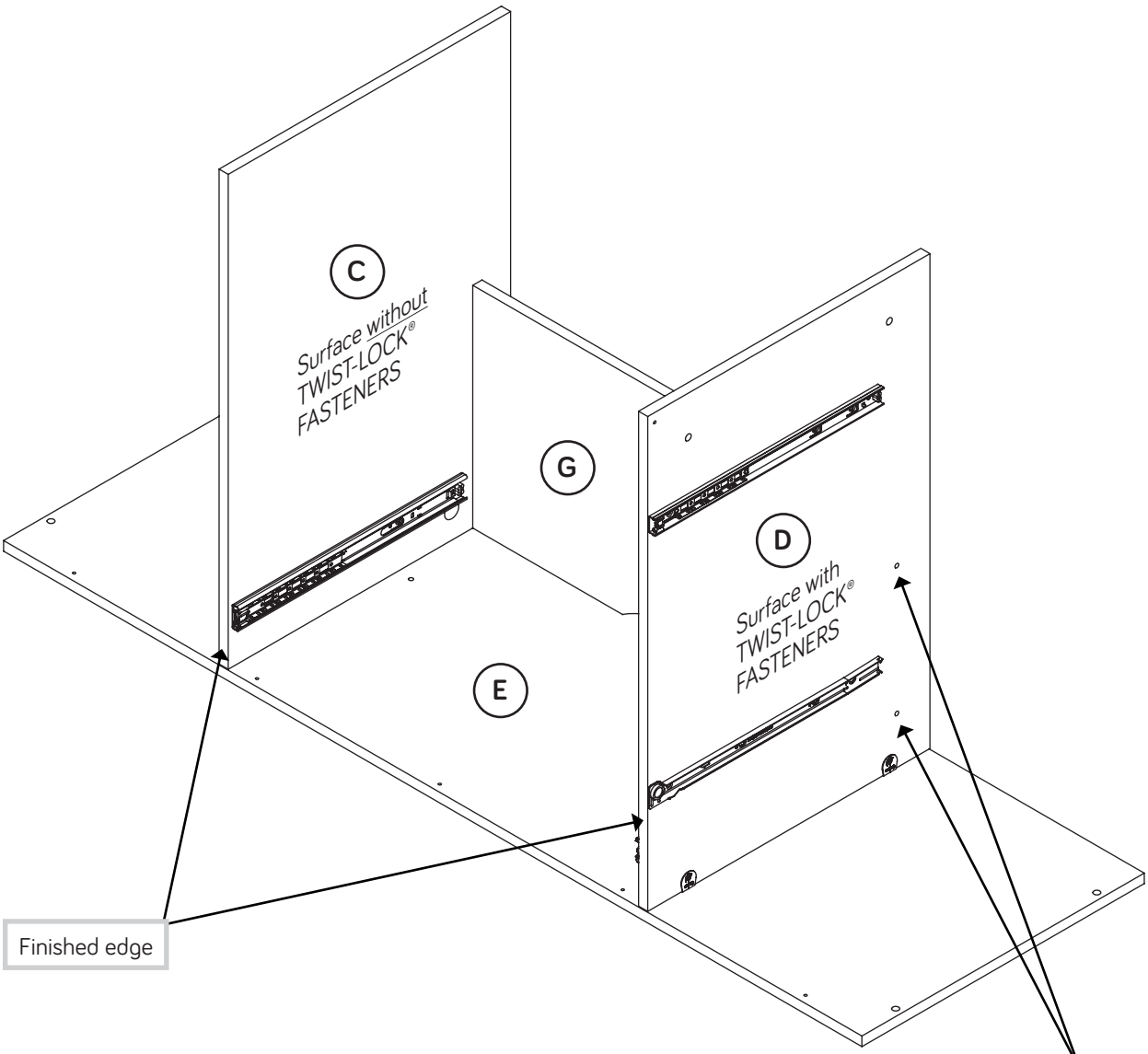

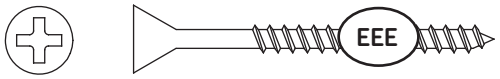

BLACK 1-7/8" FLAT HEAD SCREW
(4 used in this step)

Step 7

Fasten the BOTTOMS (F) to the UPRIGHTS (C and D).
Tighten four TWIST-LOCK® FASTENERS.

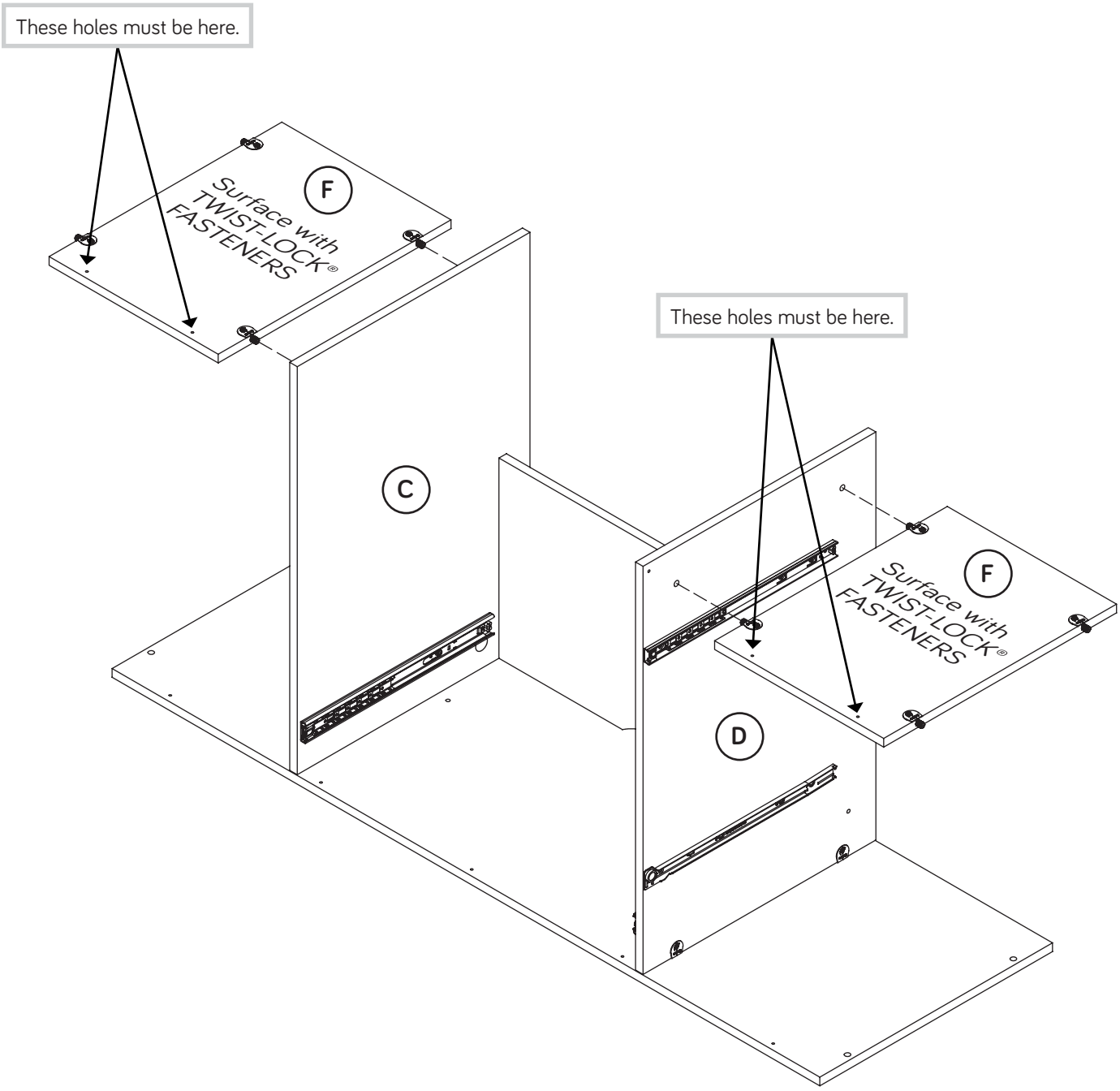

Step 8

Fasten the ENDS (A and B) to the TOP (E) and BOTTOMS (F). Tighten eight TWIST-LOCK® FASTENERS.

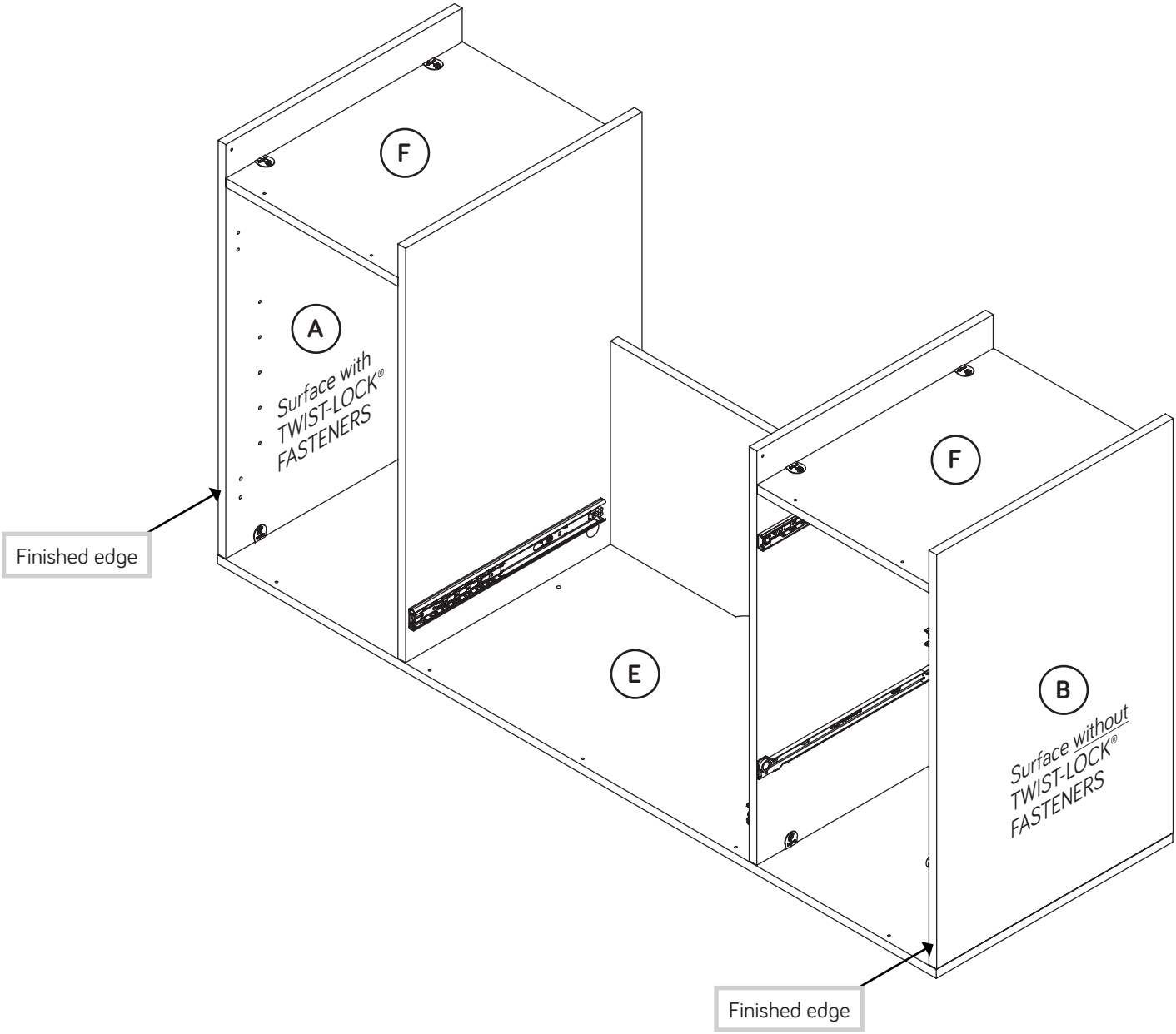

Step 9

- Fasten thirteen ANGLE BRACKETS (YY) to the ENDS (A and B), UPRIGHTS (C and D), TOP (E), and both BOTTOMS (F). Use thirteen BLACK 9/16" LARGE HEAD SCREWS (LLL).
- NOTE: Be sure the edges of the ANGLE BRACKETS are even with the edges of the ENDS, UPRIGHTS, TOP, and BOTTOMS.
- Fasten the BASES (K) to the ENDS (A and B), UPRIGHTS (C and D), and BOTTOMS (F). Use eight BLACK 9/16" LARGE HEAD SCREWS (LLL).
- Now, fasten the TOP MOLDING (M69) to the TOP (E). Use five BLACK 9/16" LARGE HEAD SCREWS (LLL).

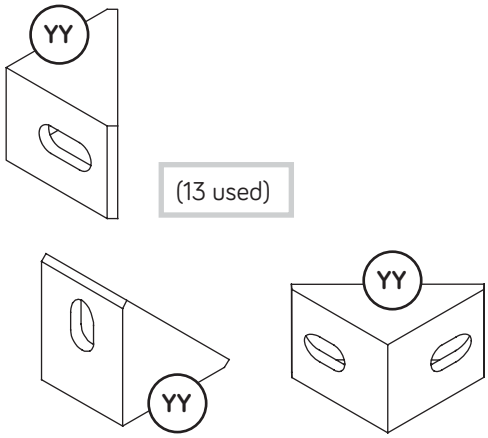

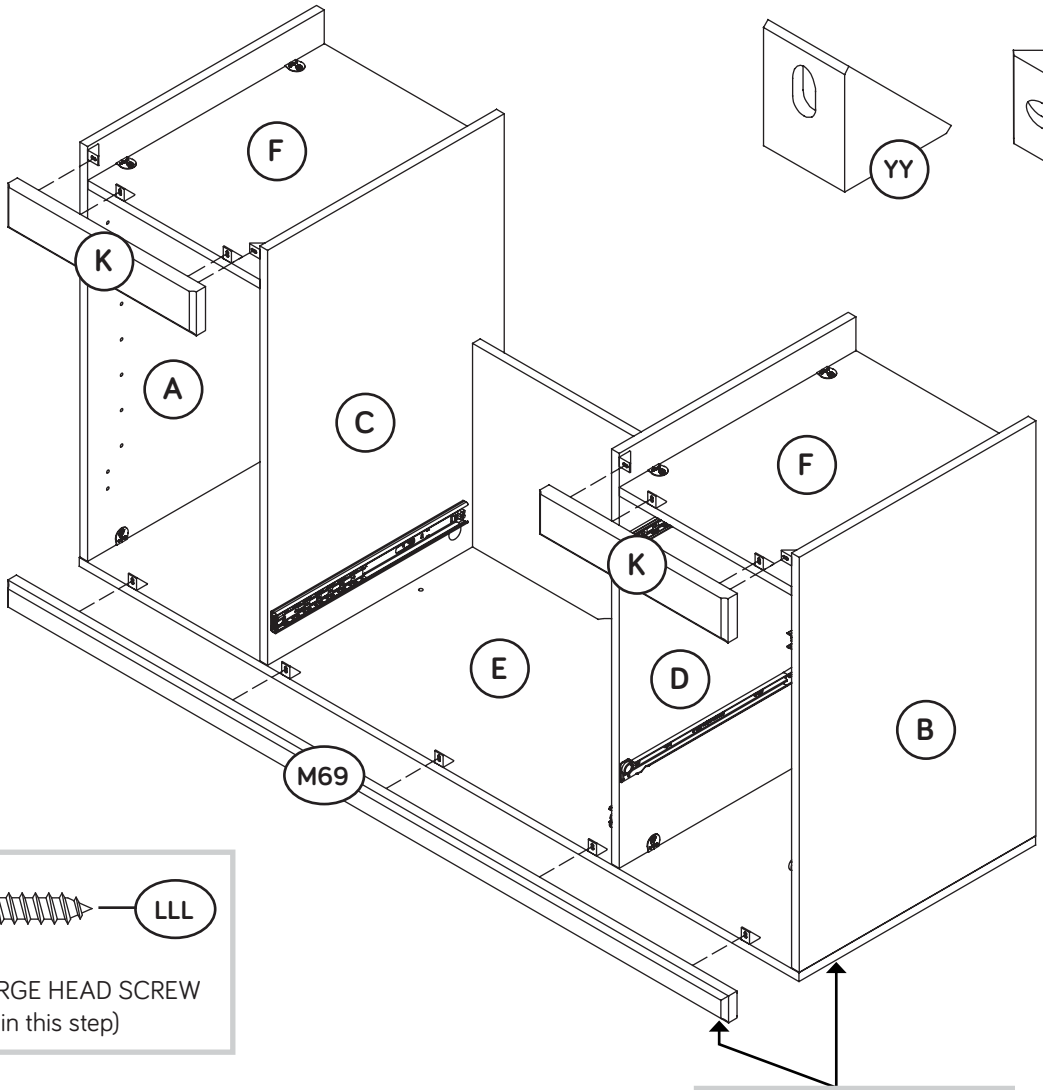

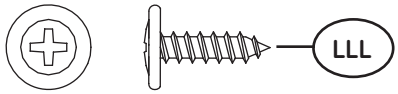

BLACK 9/16" LARGE HEAD SCREW
(26 used in this step)

Step 10

- Carefully turn your unit over onto its front edges. Lay the BACKS (H) over your unit.
- Make equal margins along all four edges of the BACKS (H). Push on opposite corners of your unit if needed to make it "square".
- Fasten the BACKS (H) to your unit using the NAILS (QQQ).
- NOTE: Perforations have been provided for access through the BACKS. Carefully cut out the holes needed.

Caution

Do not stand the unit upright without the BACK fastened. The unit may collapse.

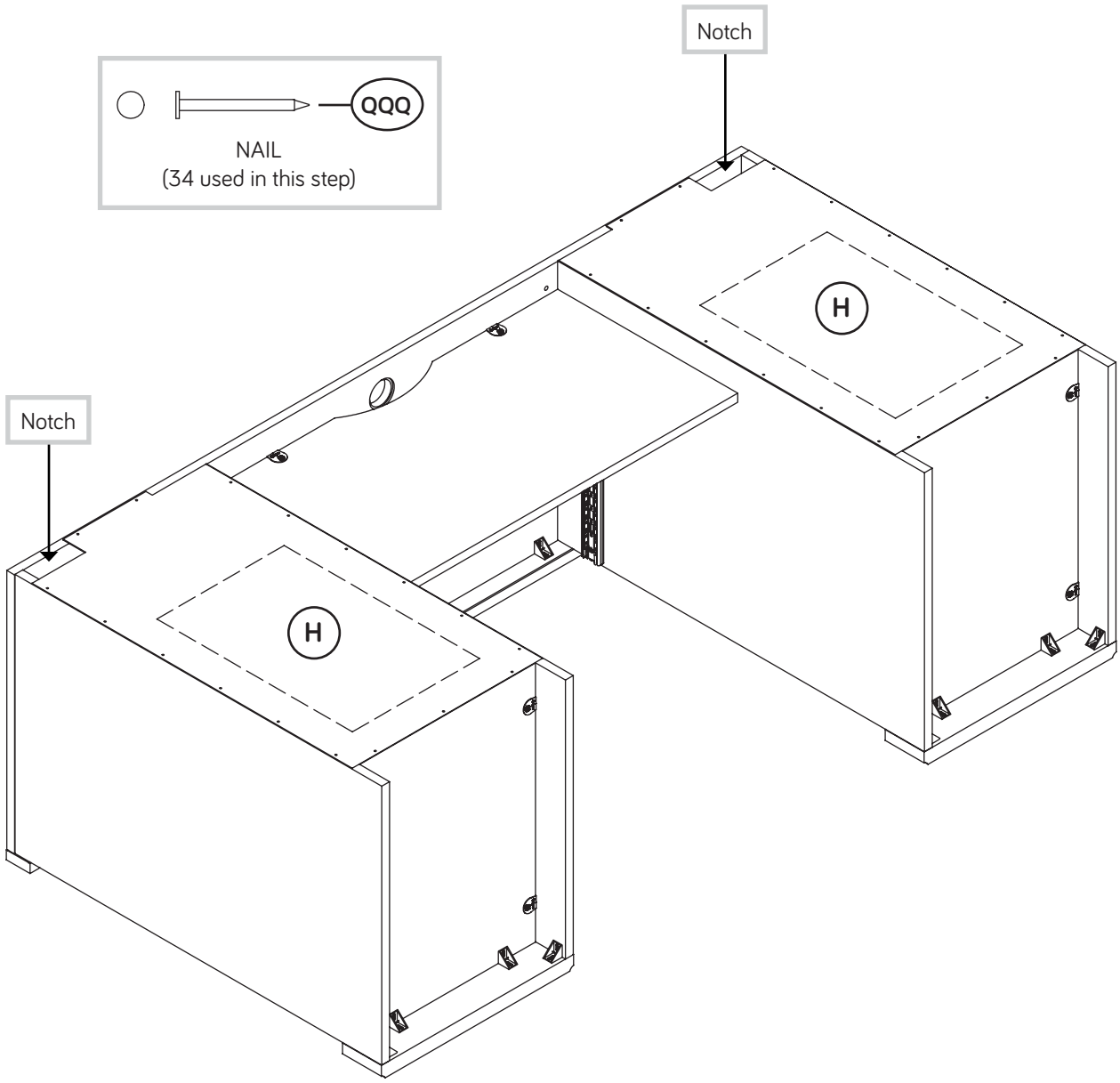

Step 11

Fasten two HINGE SPACERS (22H) and two HINGES (40H) to the DOOR (I2). Use four SILVER 5/8" FLAT HEAD SCREWS (JJJ).

Don't worry. It isn't Rome. This can be built in a day.

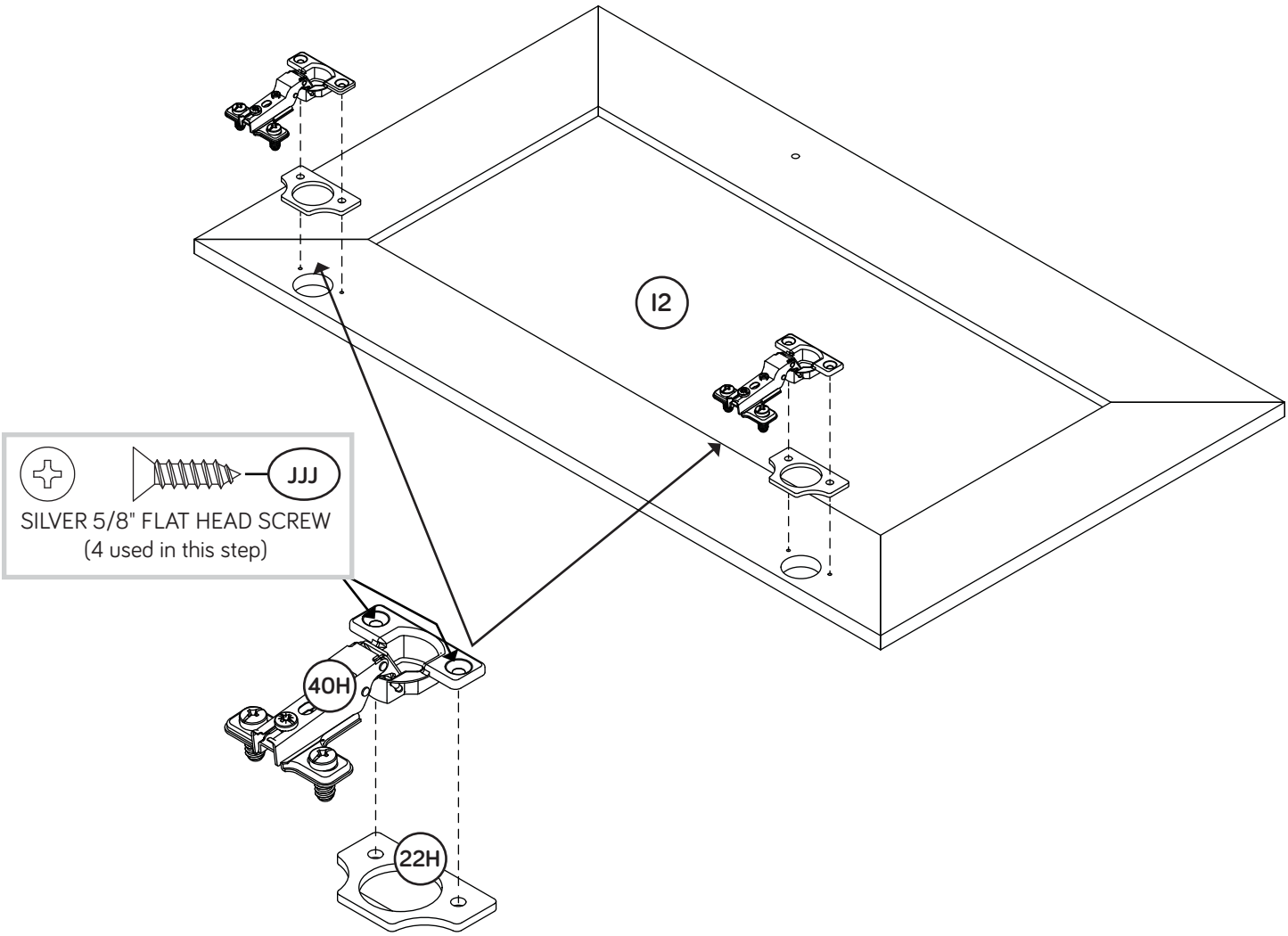

Step 12

- Carefully stand your unit upright.
- Before fastening the DOOR to your unit, be sure the mounting screw is against the stops as shown in the right diagram. If it isn't, loosen the mounting screw to slide it against the stops. Then tighten the mounting screw.
- Fasten the DOOR (I2) to the RIGHT END (A) as shown in the lower diagram. Use the screws in the HINGES. You should start each SCREW a few turns before completely tightening any of them.
- Peel the FELT DISC from the FELT DISC CARD (ZZ). Stick the FELT DISC on the DOOR where it comes in contact with the RIGHT UPRIGHT (C).
- Fasten a BACKPLATE (UUU) and KNOB (TTT) to the DOOR (I2). Use a BLACK 1-1/8" MACHINE SCREW (HHH).
- See the next step for DOOR adjustments.

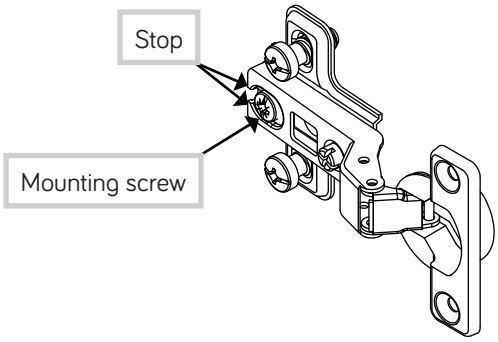

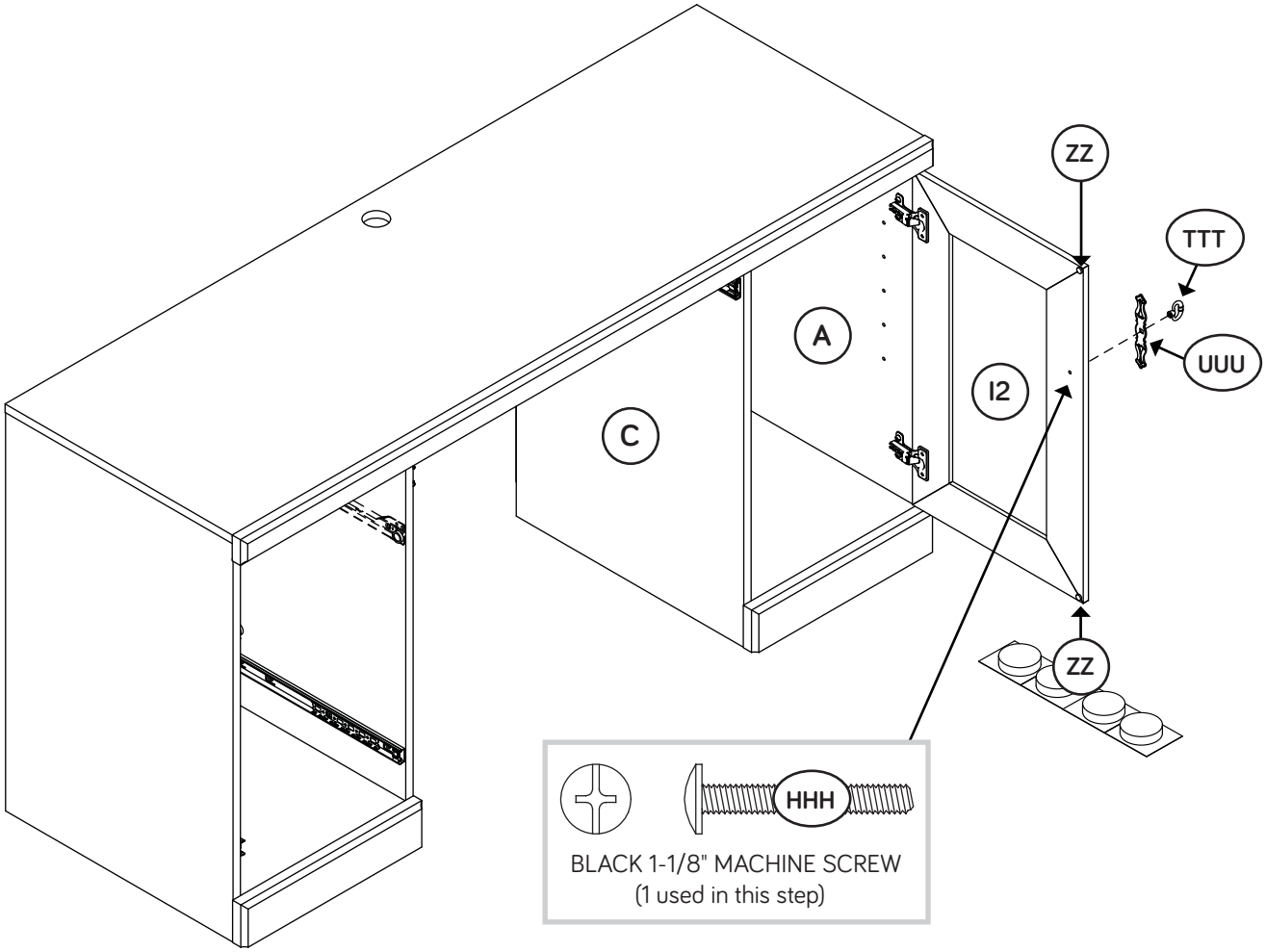

Step 13

- Refer to the enlarged diagram to identify the parts on the HINGES.
- The DOORS may need some adjustments. Follow the text below to make needed adjustments.
- DOOR ADJUSTMENTS:
  To adjust the DOORS from side to side (horizontal), loosen the mounting screw several turns, then turn the adjusting screw in or out. Tighten the mounting screw after making adjustments.
- To adjust the DOORS up and down (vertical), loosen both vertical adjustment screws. Move the DOORS up or down to the desired location. Tighten the screws after making adjustments.
- To adjust the DOORS in or out (depth), loosen the mounting screw one turn and move the DOORS in or out, as needed. Tighten the mounting screw after making adjustments.

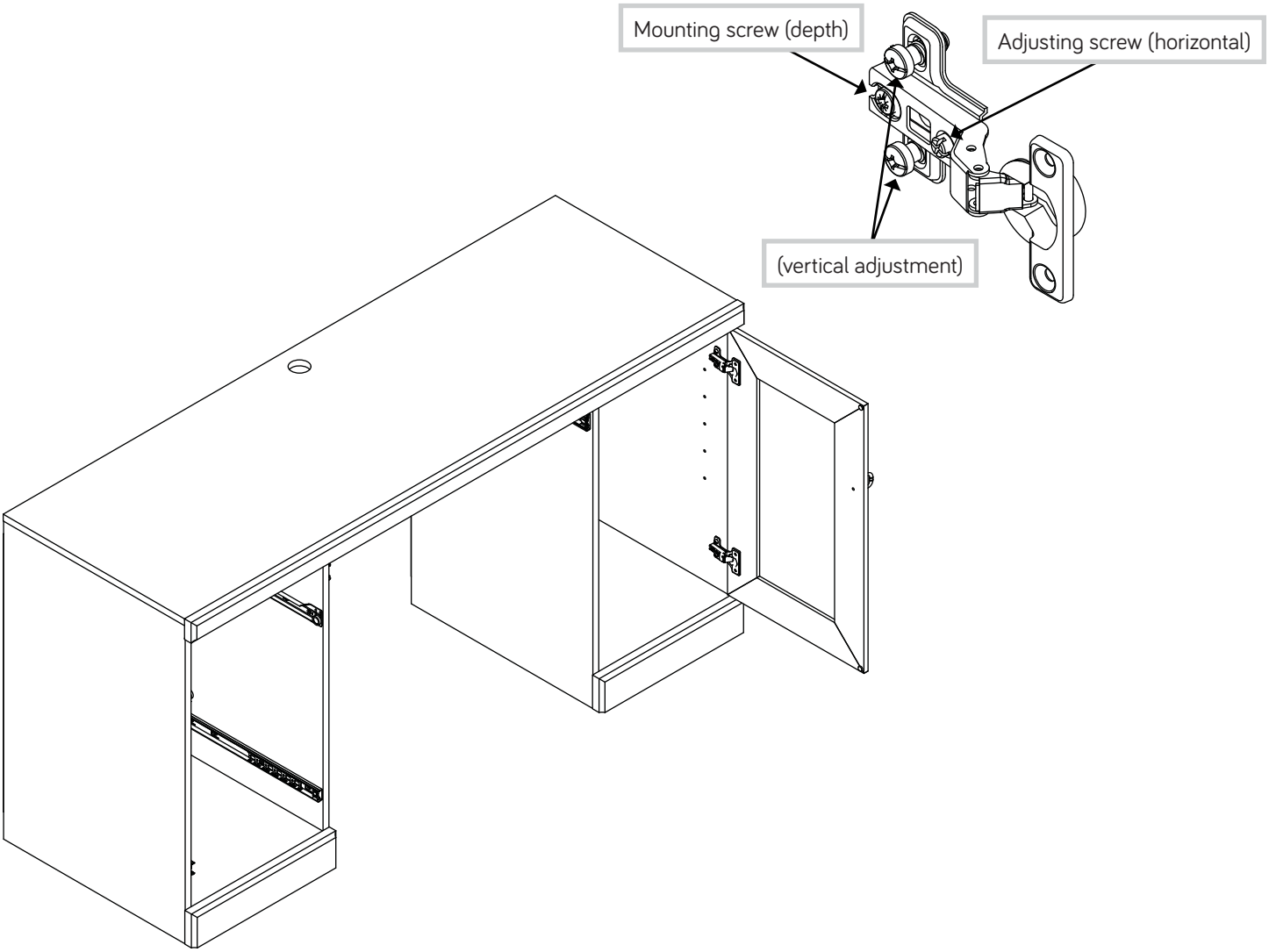

Step 14

- Fasten the KEYBOARD SIDES (N and O) to the KEYBOARD SHELF (Q). Use four BROWN 1-1/2" FLAT HEAD SCREWS (FFF).
- Fasten the PLASTIC PULL (WW) to the KEYBOARD SHELF (Q). Use two BLACK 9/16" PAN HEAD SCREWS (NNN).

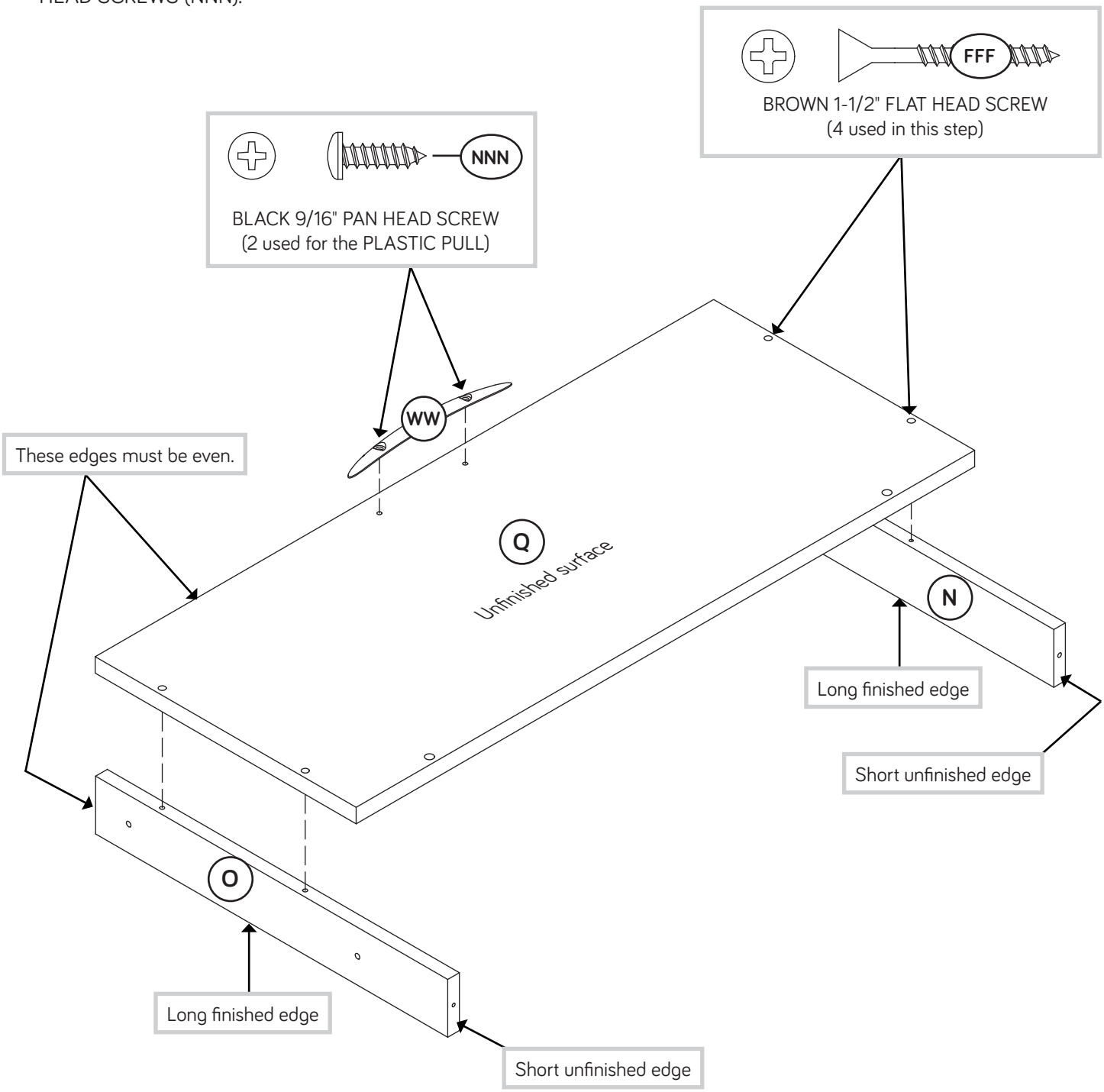

Step 15

- Fasten the KEYBOARD UPRIGHTS (P) to the KEYBOARD SHELF (Q). Tighten two HIDDEN CAMS.
- Insert the CORD TRAYS (XX) onto the KEYBOARD SIDES (N and O).

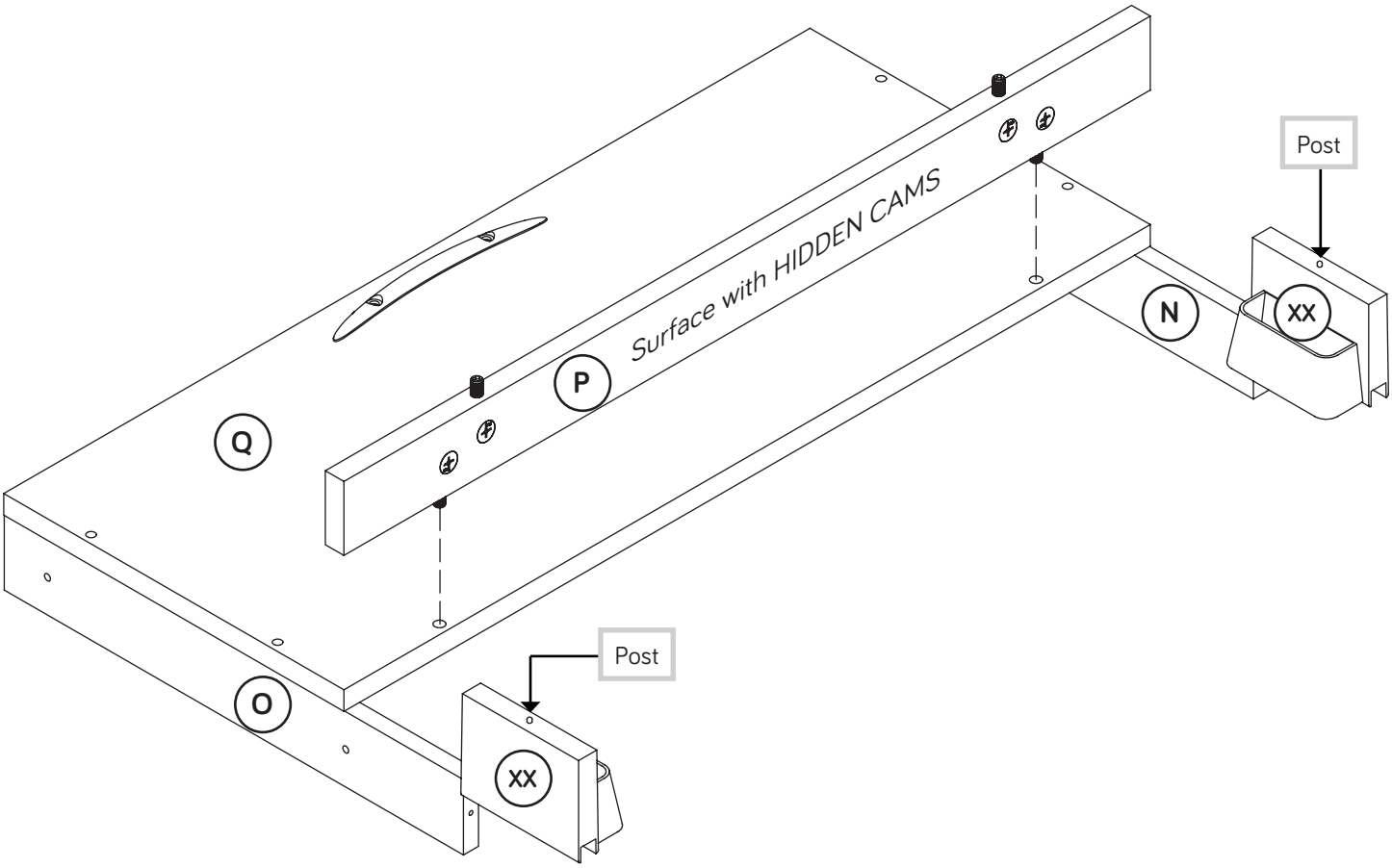

Caution

Risk of damage or injury. HIDDEN CAMS must be completely tightened. HIDDEN CAMS that are not completely tightened may loosen, and parts may separate. To completely tighten:

Start

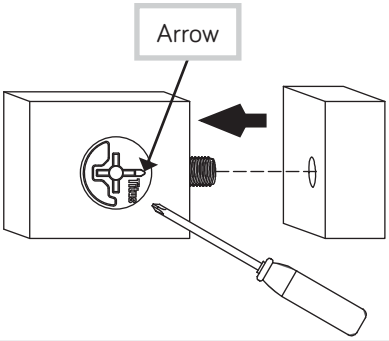

Tighten

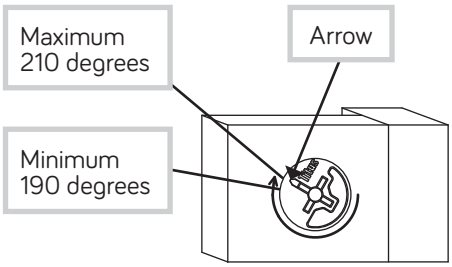

Step 16

- Fasten the KEYBOARD BOTTOM (R2) to the KEYBOARD UPRIGHT (P). Tighten two HIDDEN CAMS.
- NOTE: Be sure the POSTS in the CORD TRAYS (XX) insert into the holes in the KEYBOARD BOTTOM.

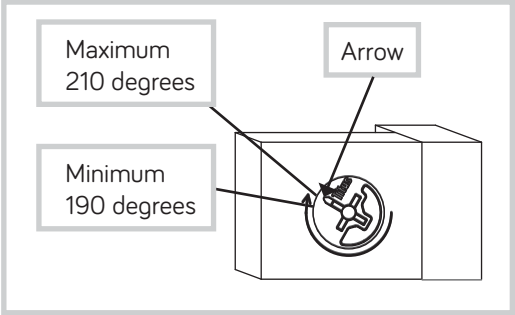

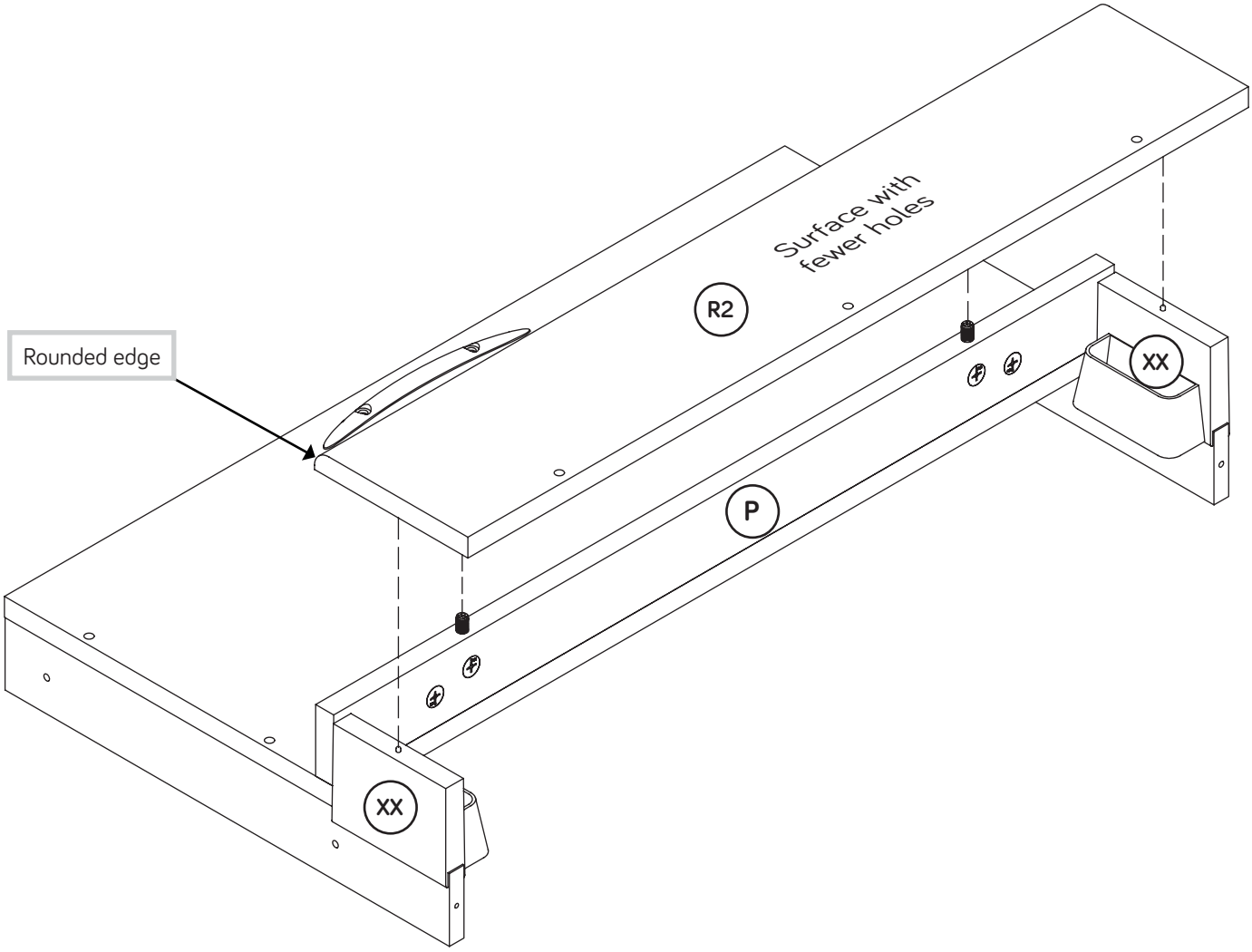

Step 17

- Fasten the KEYBOARD BACK (M) to the KEYBOARD BOTTOM (R2). Use three BLACK 1-7/8" FLAT HEAD SCREWS (EEE).
- Fasten the KEYBOARD BACK (M) to the KEYBOARD SIDES (N and O). Use two BROWN 1-1/2" FLAT HEAD SCREWS (FFF).

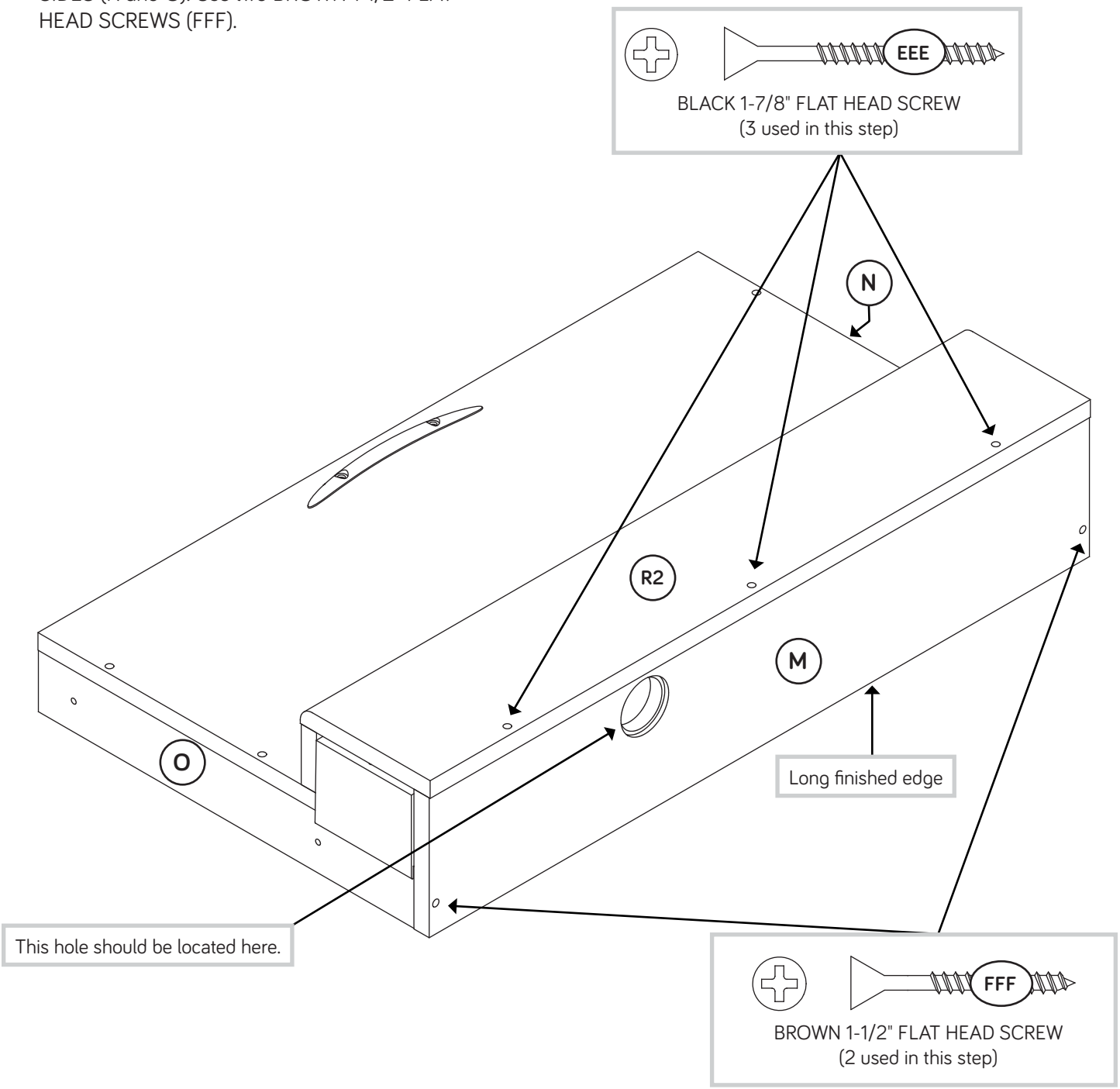

Step 18

- Carefully turn your keyboard drawer over and fasten the KEYBOARD HINGES (RR) to the KEYBOARD FRONT (L). Use four SILVER 5/8" FLAT HEAD SCREWS (JJJ).
- Fasten the KEYBOARD HINGES (RR) to the KEYBOARD SHELF (Q). Use two SILVER 9/16" LARGE HEAD SCREWS (MMM).

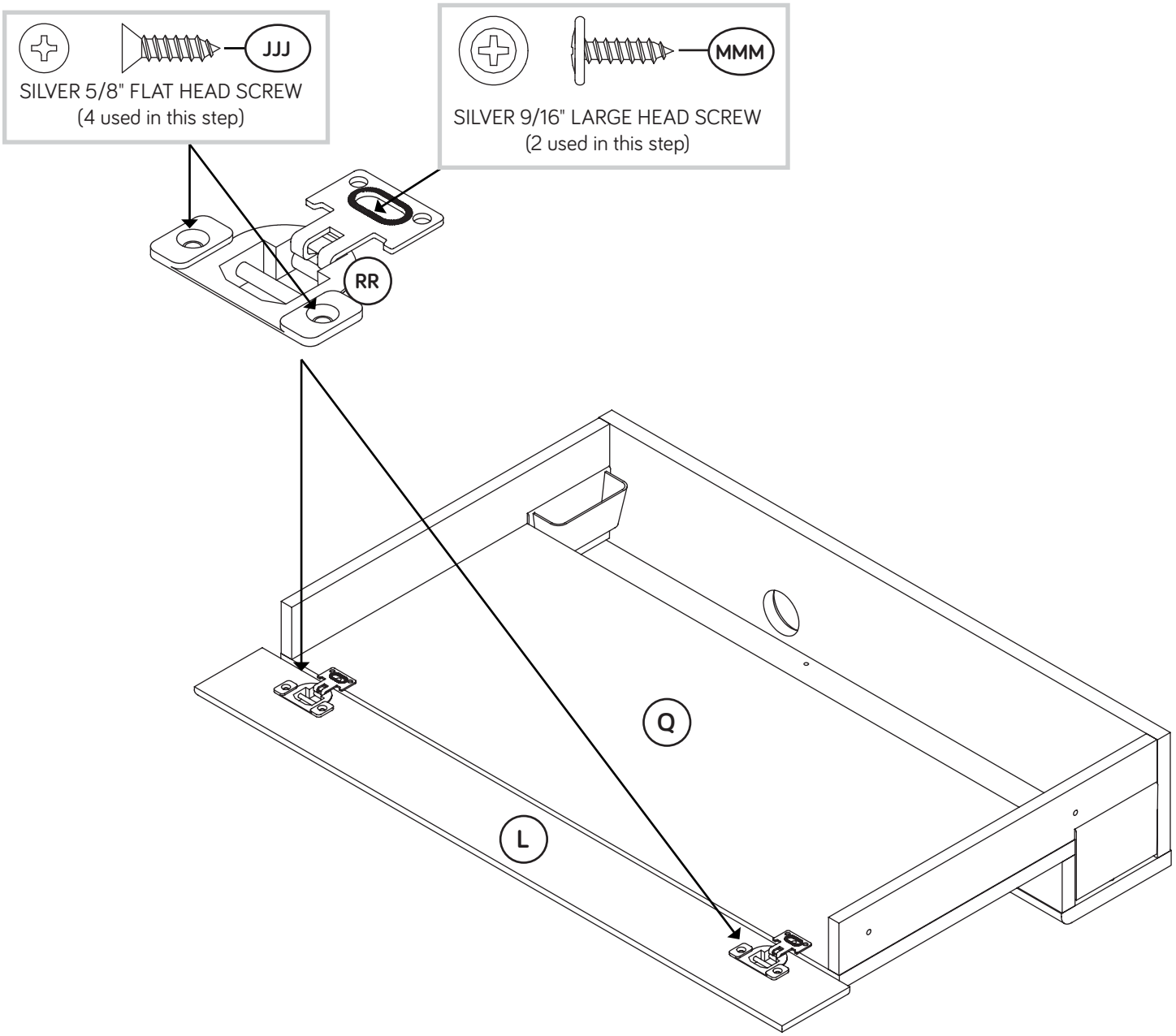

Step 19

Fasten the WIDE EXTENSION SLIDES (EE) to the KEYBOARD SIDES (N and O). Use four GOLD 5/16" FLAT HEAD SCREWS (PPP).

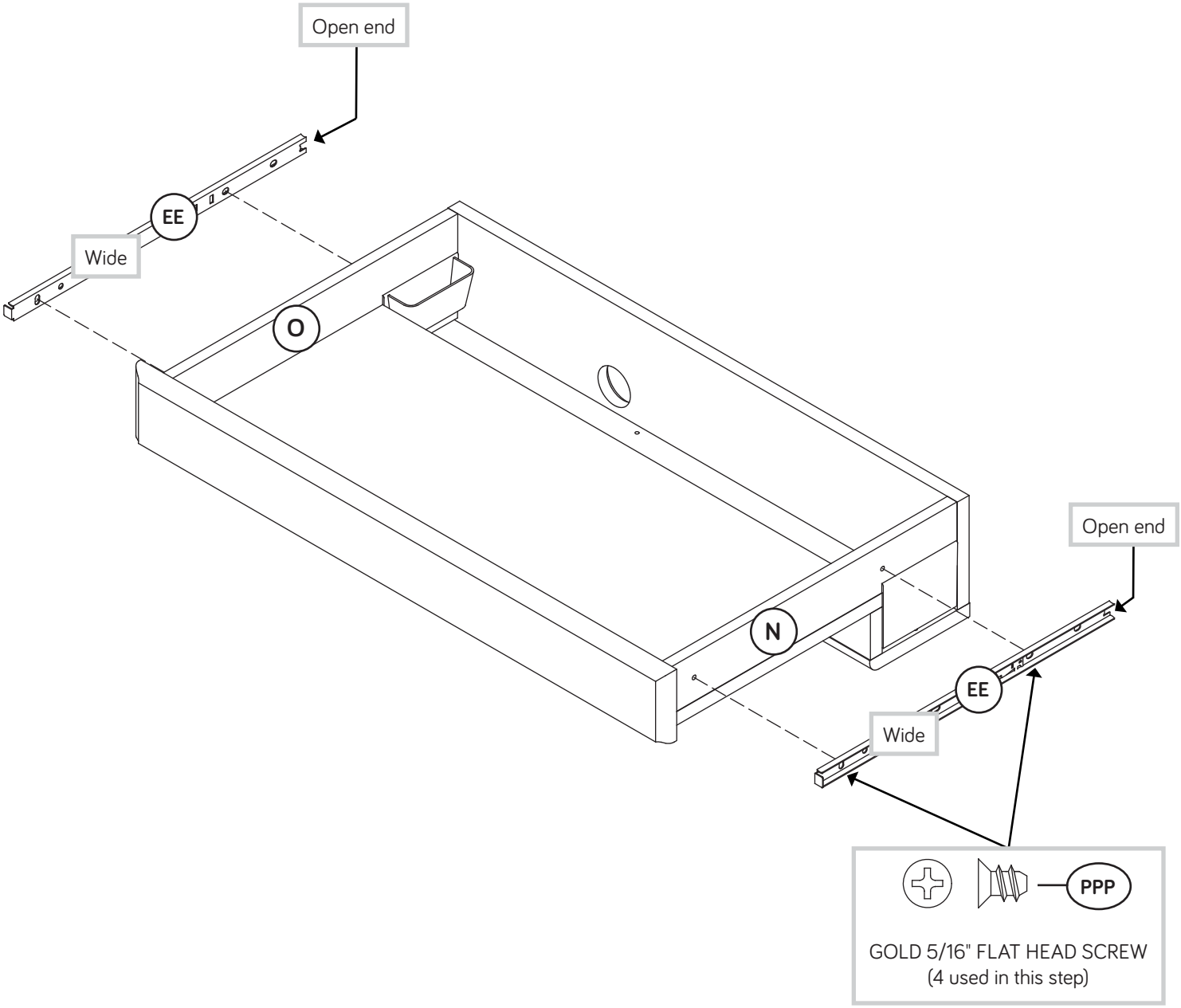

Step 20

- Turn four SILVER 5/8" FLAT HEAD SCREWS (JJJ) halfway into the holes in the OUTLET SHELF (R2). Do not completely tighten the SCREWS.
- Then, slide the OUTLET (1D) onto the heads of the SCREWS in the OUTLET SHELF (R2).

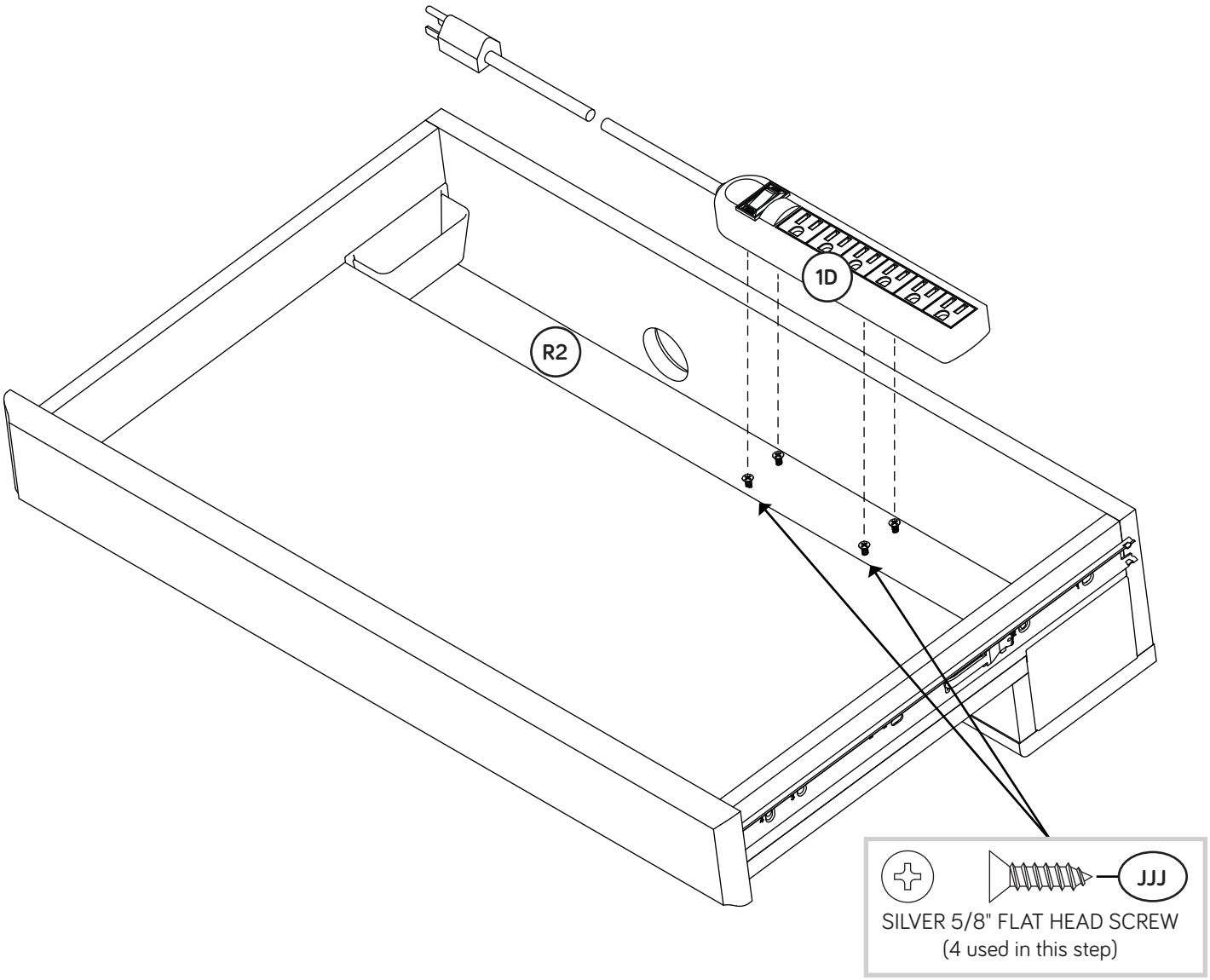

Step 21

VIEW THE T-SLOT BOX VIDEO

- Pull the FILE DRAWER FRONT BRACKETS (10G) apart and slide them into the grooves in the LARGE DRAWER SIDES (D260 and D263). You may need to gently tap them in with a hammer.
- NOTE: The DRAWER FRONT BRACKETS are marked "RH" and "LH" for easy identification.
- Fasten the LARGE DRAWER FRONT (S2) to the FILE DRAWER FRONT BRACKETS (10G). Use four BLACK 9/16" LARGE HEAD SCREWS (LLL).
- Slide the DRAWER BOTTOM (D707) into the grooves in the LARGE DRAWER SIDES (D260 and D263) and LARGE DRAWER FRONT (S2).
- Repeat this step for the other drawer. Use the DRAWER FRONT BRACKETS (8G), DRAWER SIDES (D212 and D213), DRAWER BOTTOM (707), and DRAWER FRONT (W2).

Zzz

Almost time to celebrate! With a nap.

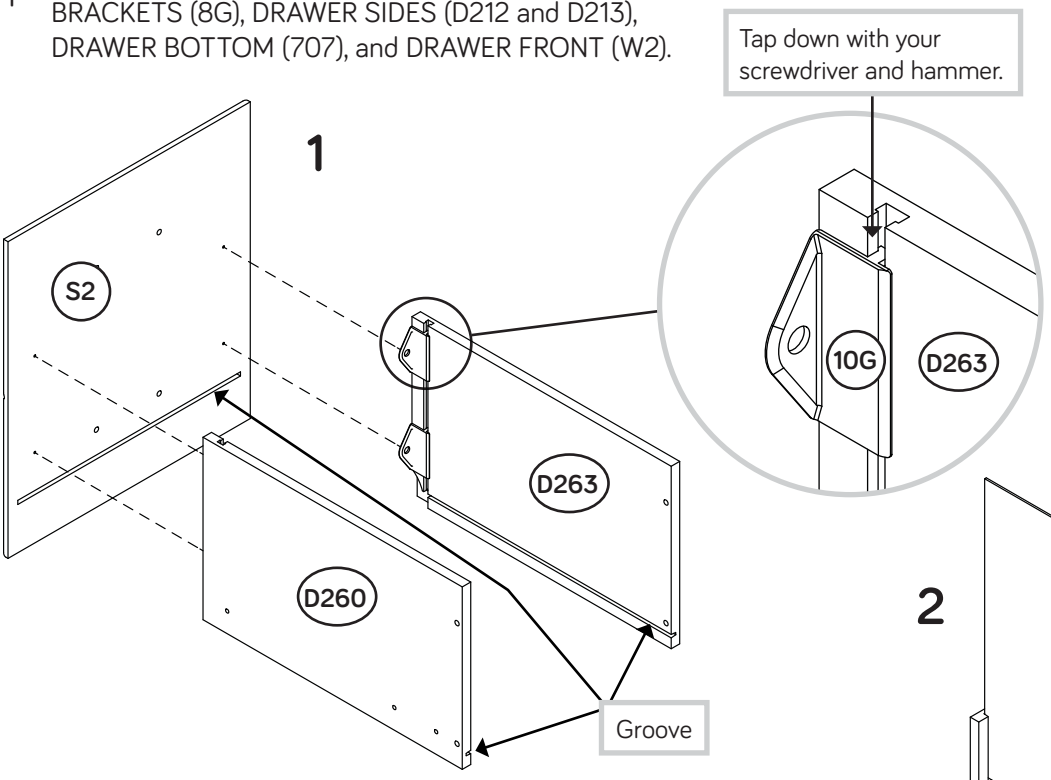

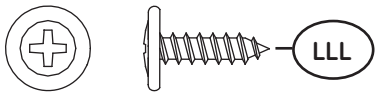

BLACK 9/16" LARGE HEAD SCREW
(8 used in this step)

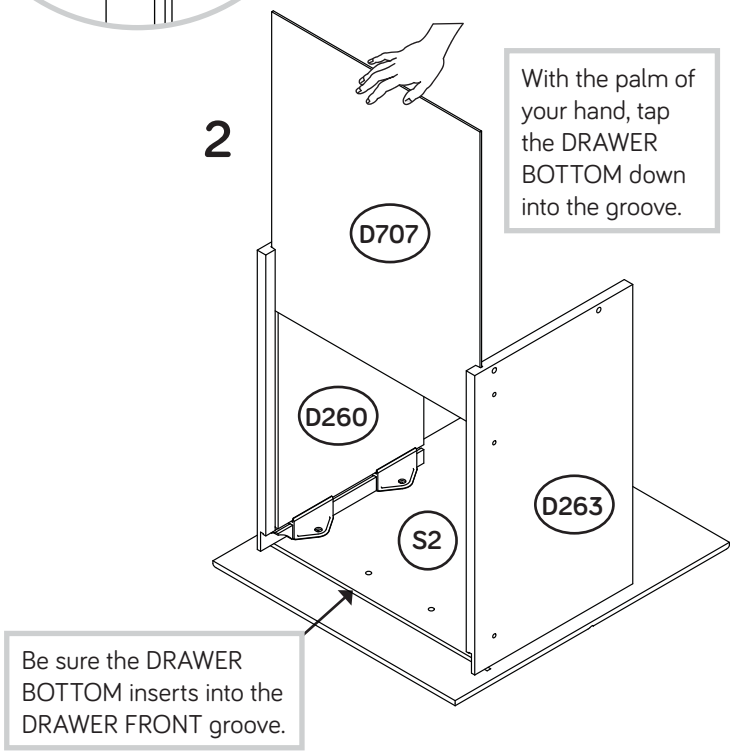

Step 22

VIEW THE T-SLOT BOX VIDEO

- Fasten the LARGE DRAWER BACK (D78) to the DRAWER SIDES (D260 and D263). Use four BLACK 1-9/16" FLAT HEAD SCREWS (30S).
- Repeat this step for the other drawer. Use the DRAWER BACK (D86).

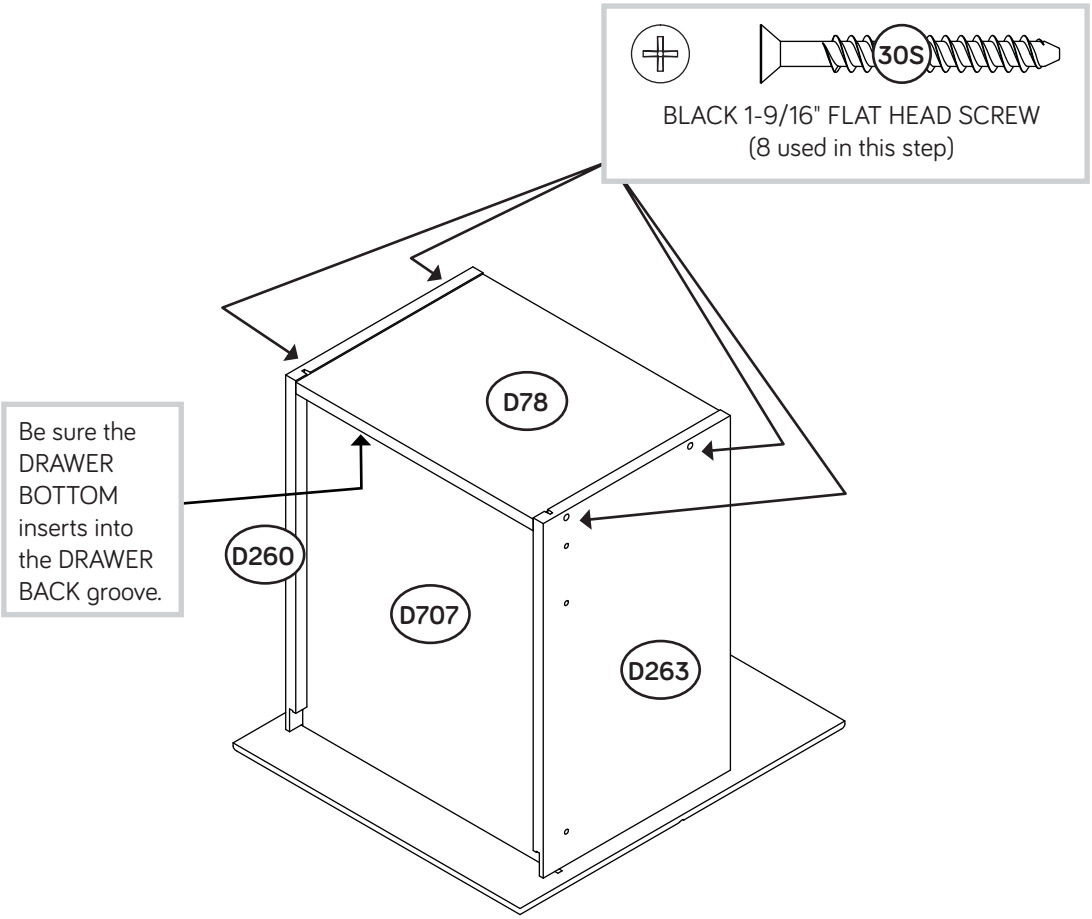

Step 23

- Fasten the NARROW EXTENSION SLIDES (BB) to the LARGE DRAWER SIDES (D260 and D263). Use four GOLD 5/16" FLAT HEAD SCREWS (PPP) through holes #1 and #3.
- Repeat this step for the other drawer using the DRAWER SLIDES (II and JJ).
- NOTE: The DRAWER SLIDES are marked "DRAWER RIGHT" and "DRAWER LEFT" for easy identification.

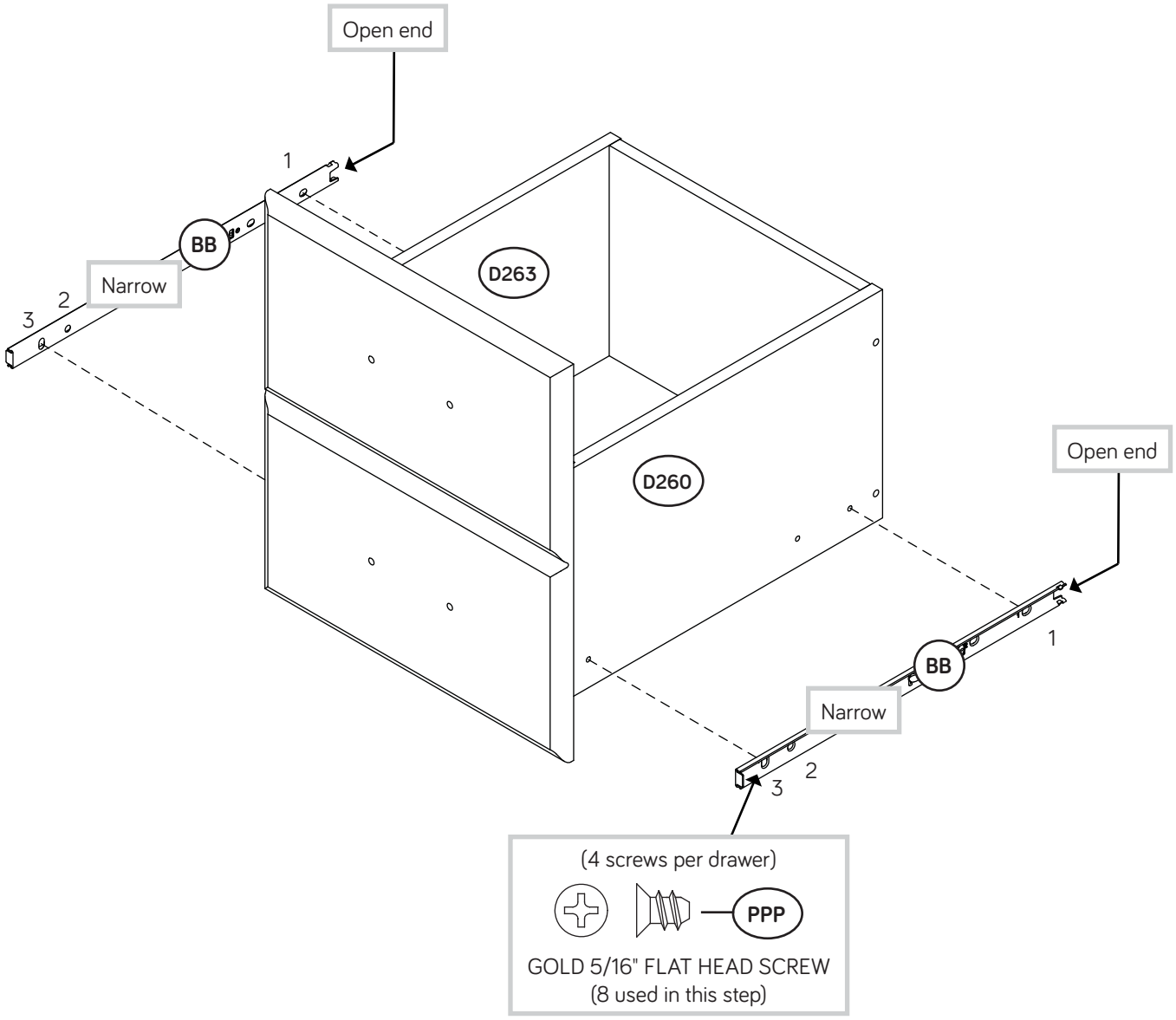

Step 24

- Fasten the PULLS (RRR) and PULL MOUNTS (SSS) to the LARGE DRAWER FRONT (S2). Use four SILVER 5/8" MACHINE SCREWS (III)
- Repeat fastening the PULLS (RRR) and PULL MOUNTS (SSS) to the other drawer.
- Push the FILE GLIDES (15B) onto the LARGE DRAWER SIDES (D260 and D263).

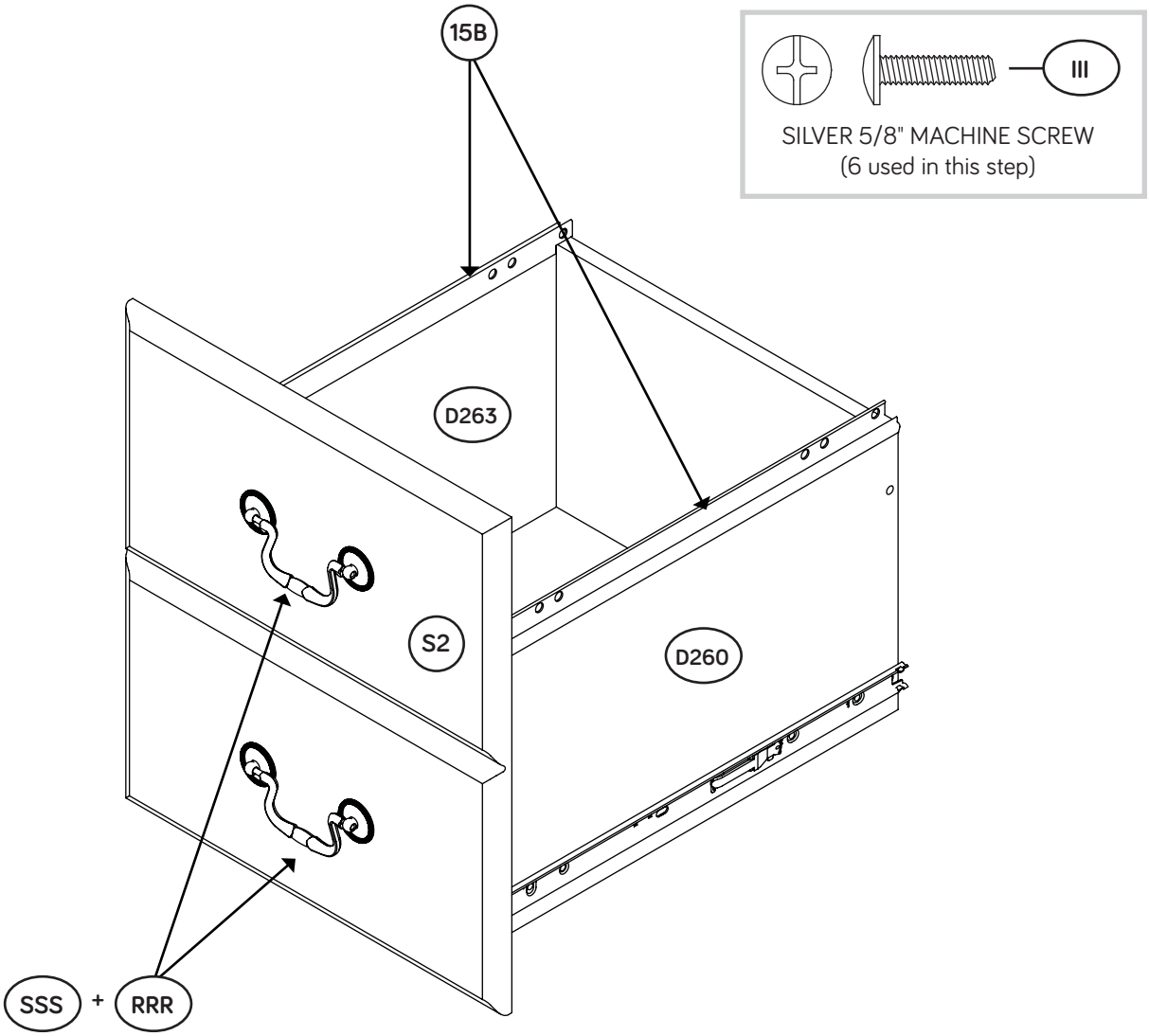

Step 25

- NOTE: Before inserting a drawer, be sure the INNER CARTRIDGE in the EXTENSION RAIL on your unit is all the way forward. The INNER CARTRIDGE should click into place against the BLACK TAB.
- To insert the large drawer into your unit, line up the EXTENSION SLIDES on the drawer with the EXTENSION RAILS on the unit and push the drawer into the unit until the drawer is fully inserted. The drawer will push in hard until it is all the way in, then it will slide in and out easier. Repeat this step for the KEYBOARD SHELF (Q).
- To insert the small drawer into your unit, tip the front of the drawer down and drop the rollers on the drawer behind the rollers on the unit. Lift the front of the drawer up and slide it into the unit.
- To make adjustments to the drawers, loosen the SCREWS in the DRAWER FRONT BRACKETS, make needed adjustments, and tighten the SCREWS.

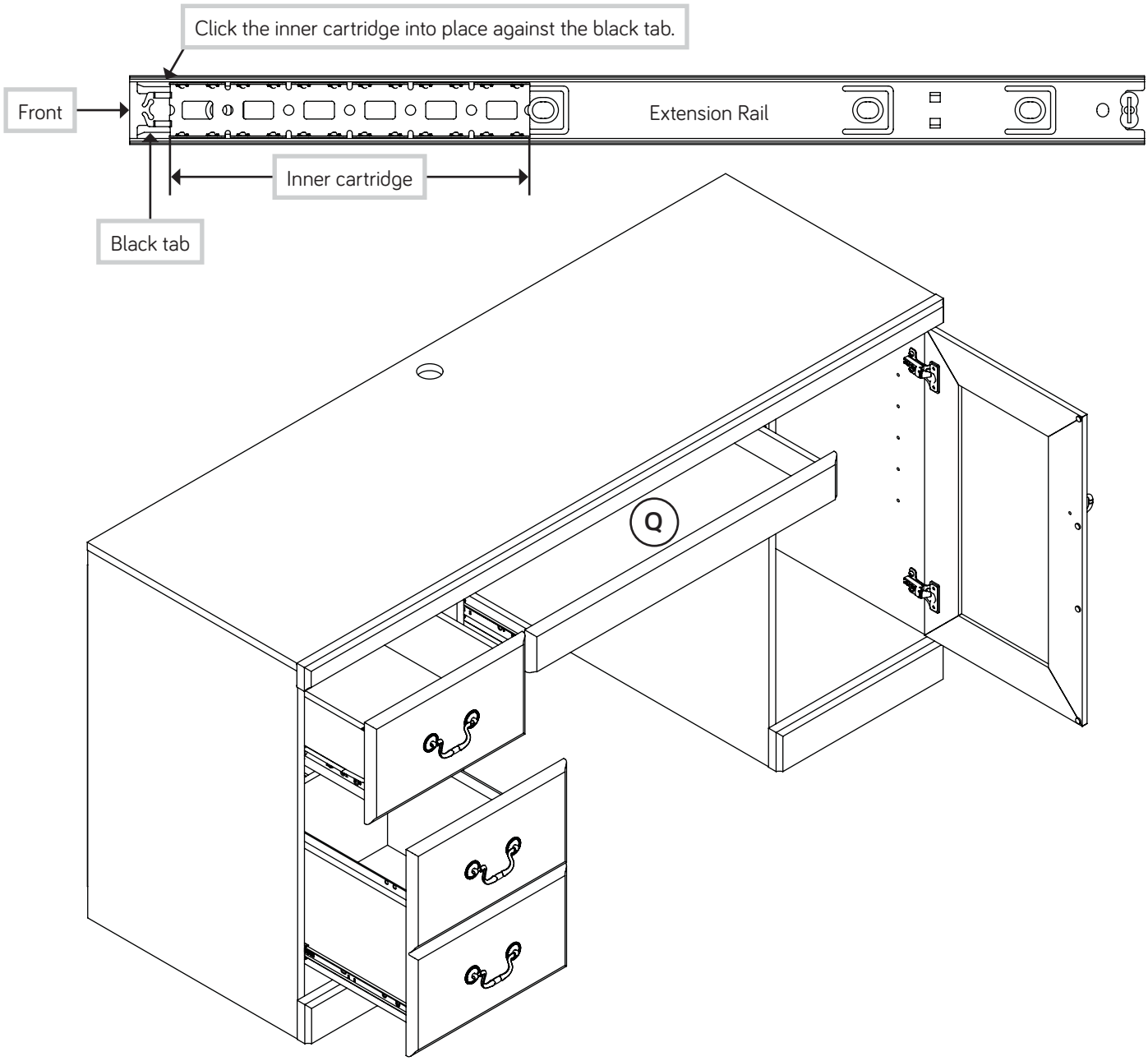

Step 26

Push the RUBBER SLEEVES (DDD) over the METAL PINS (CCC). Insert the METAL PINS into the hole locations of your choice in the RIGHT END (A) and RIGHT UPRIGHT (C). Set the ADJUSTABLE SHELF (J) onto the METAL PINS.

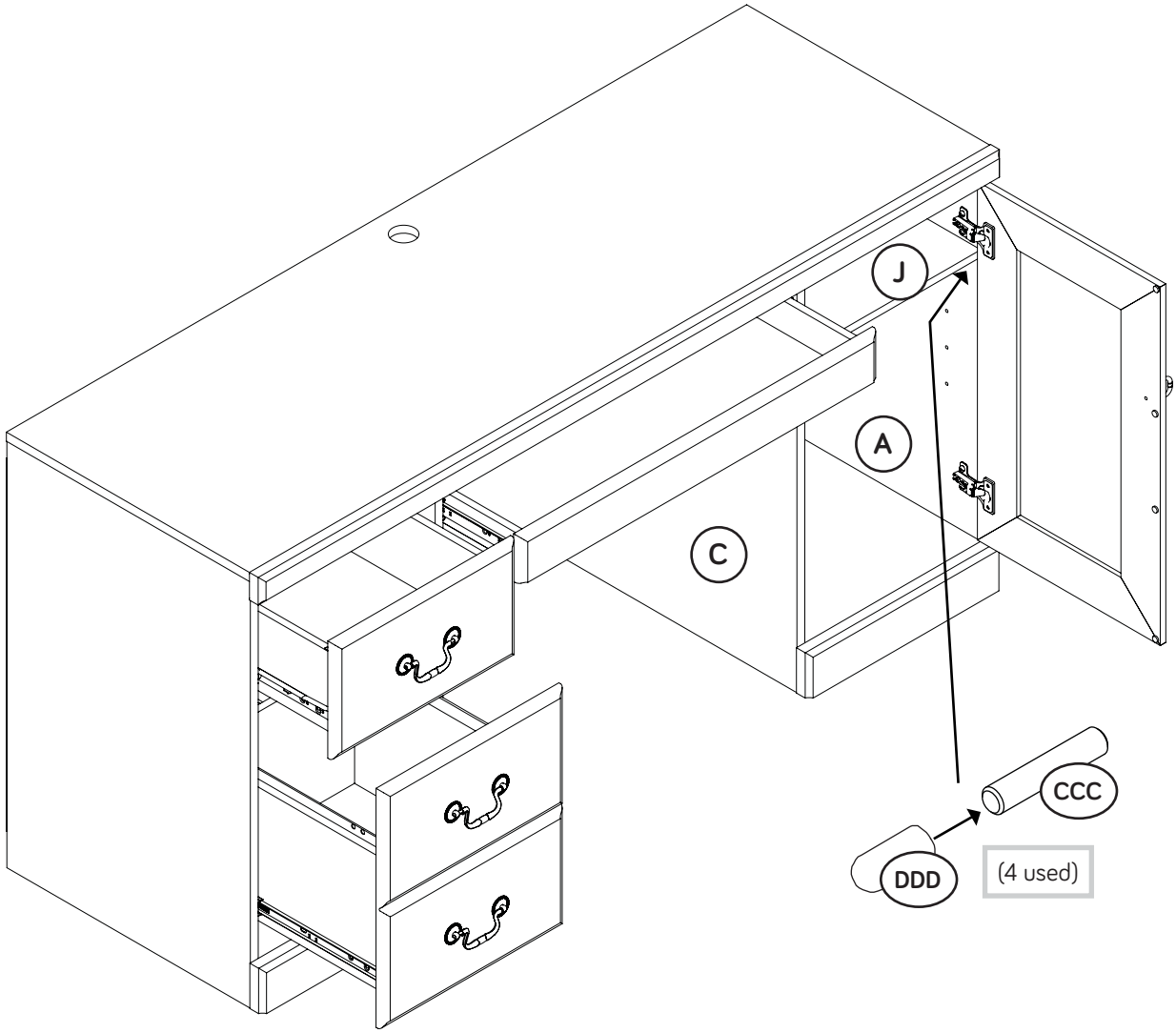

Step 27

- Insert the GROMMET (AAA) into the large hole in the TOP (E). Then, insert a GROMMET CAP (BBB) onto the GROMMET.
- NOTE: Please read the back pages of the instruction booklet for important safety information.
- This completes assembly. Clean with your favorite furniture polish or a damp cloth. Wipe dry.

And to celebrate, why not share your success story?

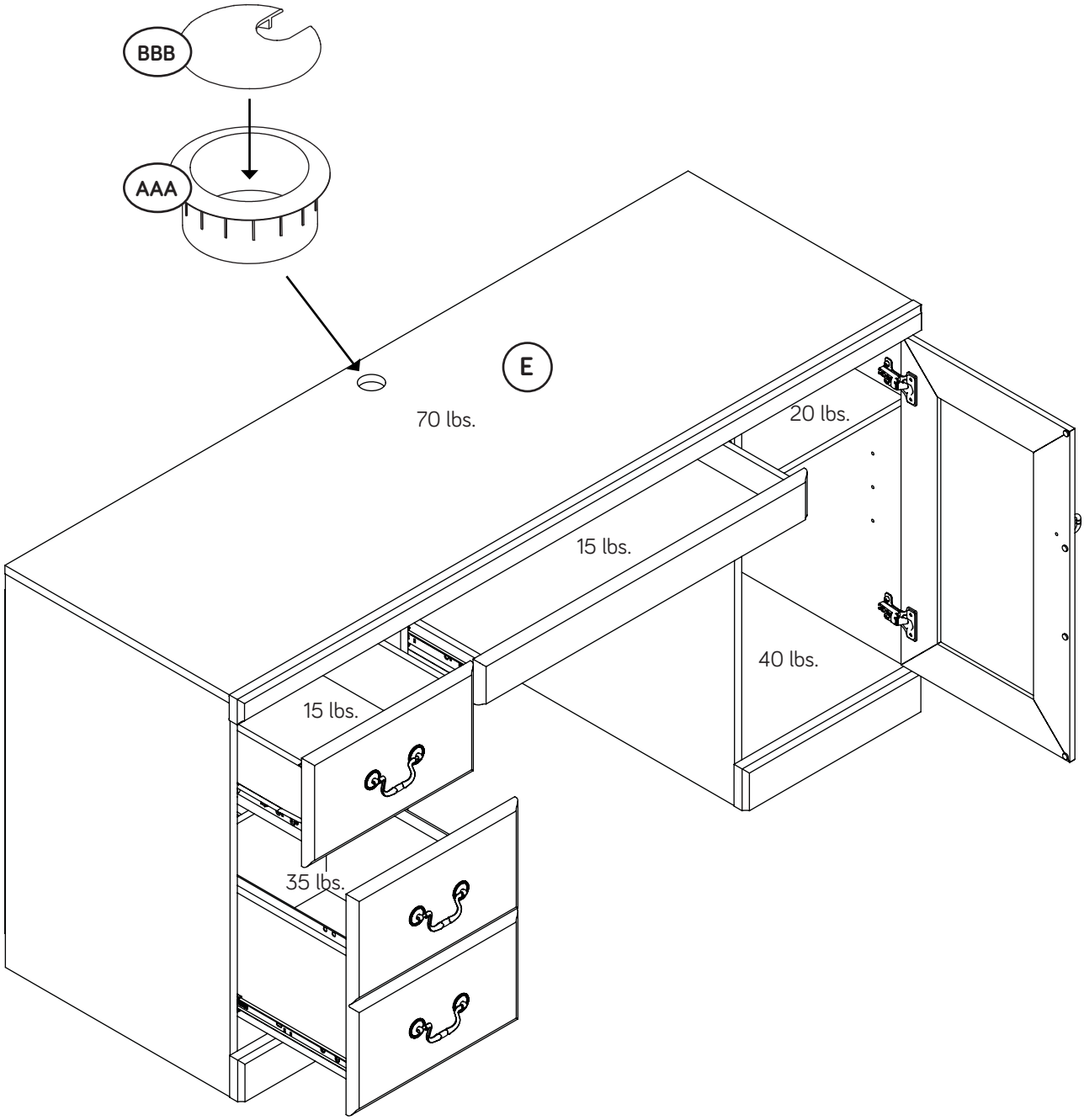

Utilisez les instructions d'assemblage en français avec les schémas étape par étape du manuel d'instruction en anglais. Chaque étape en français correspond à la même étape en anglais. La pièce devant être attachée à l'élément est représentée en gris sur les schémas de chaque étape pour plus de précision. Comparer la "Liste de pièces" ci-dessous avec la "PART IDENTIFICATION" du manuel en anglais pour vous familiariser avec les pièces avant l'assemblage.

REMARQUE : CE MANUEL D'INSTRUCTIONS CONTIENT **D'IMPORTANTES** INFORMATIONS RELATIVES À LA SÉCURITÉ. À LIRE ET CONSERVER POUR TOUTE RÉFÉRENCE FUTURE.

NOUS SOMMES LA POUR VOUS AIDER!

Nous faisons de notre mieux pour nous assurer que votre meuble arrive dans d'excellentes conditions. Nos représentants du service Clientèle sont aimables et prêts à vous aider au cas où une pièce aurait été endommagée ou manquerait (ou si vous aviez besoin d'aide pour l'assemblage). NE RAMENEZ PAS LE MEUBLE AU MAGASIN. Au Canada, composez ce numéro d'appel gratuit:

1-800-523-3987
Du lundi au vendredi, de 9 heures du matin à 5:30 heures du soir (horaire Côte Est)
(sauf jours fériés)

Si une pièce a besoin d'être remplacée, la pièce de remplacement sera envoyée dans les 48 heures. (Sauf week-ends et jours fériés)

A l'usage exclusif du Canada Noter la date d'achat de cet élément et conserver le livret pour future référence. Pour contacter Sauder en ce qui concerne cet élément, faire référence au numéro de lot et numéro de modèle en appelant notre numéro sans frais.

Lot nº : _____

Date de l'achat: _____

LISTE DE PIÈCES

REFERENCE	DESCRIPTION	QUANTITÉ
A	EXTRÉMITÉ DROITE	1
B	EXTRÉMITÉ GAUCHE	1
C	MONTANT DROIT	1
D	MONTANT GAUCHE	1
E	DESSUS	1
F	DESSOUS	2
G	VOILE DE FOND	1
H	ARRIÈRE	2
I2	PORTE	1
J	TABLETTE RÉGLABLE	1
K	BASE	2
L	DEVANT DE TABLETTE DE CLAVIER	1
M	ARRIÈRE DE TABLETTE DE CLAVIER	1
N	CÔTÉ DROIT DE LA TABLETTE DE CLAVIER	1
O	CÔTÉ GAUCHE DE LA TABLETTE DE CLAVIER	1
P	MONTANT DE LA TABLETTE DE CLAVIER	1
Q	TABLETTE DE CLAVIER	1
R2	DESSOUS DE LA TABLETTE DE CLAVIER	1
S2	DEVANT DE GRAND TIROIR	1
W2	DEVANT DE TIROIR	1
M69	MOULURE SUPÉRIEURE	1
D78	ARRIÈRE DE GRAND TIROIR	1
D86	ARRIÈRE DE TIROIR	1
D212	CÔTÉ DROIT DE TIROIR	1
D213	CÔTÉ GAUCHE DE TIROIR	1
D260	CÔTÉ DROIT DE GRAND TIROIR	1
D263	CÔTÉ GAUCHE DE GRAND TIROIR	1
D707	FOND DE TIROIR	2
	(ENSEMBLE DE GLISSIÈRE ILLUSTRÉ À PART)	
AA	GLISSIÈRE D'EXTENSION ÉTROITE	2
BB	COULISSE D'EXTENSION ÉTROITE	2
15B	ARMATURE POUR DOSSIERS	2
	(ENSEMBLE DE GLISSIÈRE ILLUSTRÉ À PART)	
DD	GLISSIÈRE D'EXTENSION LARGE	2
EE	COULISSE D'EXTENSION LARGE	2
1D	PRISE	1

LISTE DE PIÈCES

REFERENCE	DESCRIPTION	QUANTITÉ
GG	GLISSIÈRE DROITE D'ÉLÉMENT	1
HH	GLISSIÈRE GAUCHE D'ÉLÉMENT	1
II	COULISSE DROITE DE TIROIR	1
JJ	COULISSE GAUCHE DE TIROIR	1
8G	CONSOLE DE DEVANT DE TIROIR	1
10G	CONSOLE DE DEVANT DE TIROIR POUR DOSSIERS	2
MM	FIXATION TWIST-LOCK®	18
NN2	EXCENTRIQUE ESCAMOTABLE	4
OO2	CHEVILLE D'EXCENTRIQUE	4
40H	CHARNIÈRE	2
RR	CHARNIÈRE DE TABLETTE DE CLAVIER	2
RRR	POIGNÉE	3
SSS	MONTURE DE POIGNÉE	6
TTT	BOUTON	1
UUU	FERRURE	1
WW	POIGNÉE EN PLASTIQUE	1
XX	PORTE-CORDONS	2
YY	CONSOLE À ÉQUERRE	13
ZZ	FICHE DE TAMPONS EN FEUTRE	1
AAA	PASSE-CÂBLES	1
BBB	COUVERCLE DE PASSE-CÂBLES	1
CCC	GOUPILLE EN MÉTAL	4
DDD	MANCHON EN CAOUTCHOUC	4
22H	RONDELLE D'ESPACEMENT DE CHARNIÈRE	2
EEE	VIS TÊTE PLATE 48 mm NOIRE	7
30S	VIS TÊTE PLATE 40 mm NOIRE	8
FFF	VIS TÊTE PLATE 38 mm MARRON	6
GGG	VIS TÊTE GOUTTE DE SUIF 28 mm NOIRE	2
HHH	VIS À MÉTAUX 28 mm NOIRE	1
III	VIS À MÉTAUX 16 mm ARGENTÉE	6
JJJ	VIS TÊTE PLATE 16 mm ARGENTÉE	12
LLL	VIS TÊTE LARGE 14 mm NOIRE	34
MMM	VIS TÊTE LARGE 14 mm ARGENTÉE	2
NNN	VIS TÊTE GOUTTE DE SUIF 14 mm NOIRE	2
PPP	VIS TÊTE PLATE 8 mm DORÉE	24
QQQ	CLOU	34

ÉTAPE 1

Ne pas serrer les FIXATIONS TWIST-LOCK® à cette étape.

Assembler l'élément sur un sol à moquette ou sur le carton vide pour éviter d'endommager l'élément ou le sol.

Pour commencer l'assemblage, enfoncer une FIXATION TWIST-LOCK® SAUDER (MM) dans les gros trous de l'EXTRÉMITÉ DROITE (A) et l'EXTRÉMITÉ GAUCHE (B).

Répéter cette étape pour les MONTANTS (C et D), les deux DESSOUS (F) et le VOILE DE FOND (G).

ÉTAPE 2

Ne pas serrer les EXCENTRIQUES ESCAMOTABLES dans cette étape.

Enfoncer quatre EXCENTRIQUES ESCAMOTABLES (NN2) dans le MONTANT DE LA TABLETTE DE CLAVIER (P). Ensuite, insérer l'extrémité en métal de la CHEVILLE D'EXCENTRIQUE (OO2) dans chaque EXCENTRIQUE ESCAMOTABLE.

ÉTAPE 3

Fixer les GLISSIÈRES D'ÉLÉMENT (GG et HH) à l'EXTRÉMITÉ GAUCHE (B) et au MONTANT GAUCHE (D). Utiliser quatre VIS TÊTE PLATE 8 mm DORÉES (PPP).

REMARQUE : Les GLISSIÈRES D'ÉLÉMENT ont une inscription « CABINET RIGHT » (droite) et « CABINET LEFT » (gauche) pour faciliter leur identification.

Séparer les COULISSES D'EXTENSION ÉTROITES (BB) des GLISSIÈRES D'EXTENSION ÉTROITES (AA) comme l'indique le schéma du haut. Faire attention car les pièces sont graissées.

Fixer les GLISSIÈRES D'EXTENSION ÉTROITES (AA) à l'EXTRÉMITÉ GAUCHE (B) et au MONTANT GAUCHE (D). Utiliser quatre VIS TÊTE PLATE 8 mm DORÉES (PPP).

REMARQUE : Pour chaque GLISSIÈRE D'EXTENSION, faire tourner une VIS dans le trou indiqué dans le schéma agrandi. Ensuite, enfiler la cartouche interne de la GLISSIÈRE D'EXTENSION vers l'extérieur pour trouver l'autre trou qui est aligné sur le trou dans l'EXTRÉMITÉ. Faire tourner une VIS dans ce trou.

ÉTAPE 4

Séparer les COULISSES D'EXTENSION LARGES (EE) des GLISSIÈRES D'EXTENSION LARGES (DD) comme l'indique le schéma du haut. Faire attention car les pièces sont graissées.

Fixer les GLISSIÈRES D'EXTENSION LARGE (DD) au MONTANT DROIT (C) et sur l'autre surface du MONTANT GAUCHE (D). Utiliser quatre VIS TÊTE PLATE 8 mm DORÉES (PPP).

REMARQUE : Pour chaque GLISSIÈRE D'EXTENSION, faire tourner une VIS dans le trou indiqué dans le schéma agrandi. Ensuite, enfiler la cartouche interne de la GLISSIÈRE D'EXTENSION vers l'extérieur pour trouver l'autre trou qui est aligné sur le trou dans l'EXTRÉMITÉ. Faire tourner une VIS dans ce trou.

ÉTAPE 5

Attention: Ne pas relever l'élément dans sa position verticale avant d'avoir fixé l'ARRIÈRE. L'élément risque de s'effondrer.

Fixer le VOILE DE FOND (G) au DESSUS (E). Serrer deux FIXATIONS TWIST-LOCK®.

Utilisation de la FIXATION TWIST-LOCK® SAUDER

1. Insérer l'extrémité filetée de la FIXATION dans le trou de la pièce attenante.

REMARQUE : L'extrémité filetée de la FIXATION doit rester complètement insérée dans le trou de la pièce attenante lorsque l'on bloque la FIXATION.

2. Bien serrer la FIXATION à l'aide d'un tournevis Phillips.

ÉTAPE 6

Fixer les MONTANTS (C et D) au DESSUS (E). Serrer quatre FIXATIONS TWIST-LOCK®.

Fixer les MONTANTS (C et D) au VOILE DE FOND (G). Utiliser quatre VIS TÊTE PLATE 48 mm NOIRES (EEE).

ÉTAPE 7

Fixer les DESSOUS (F) aux MONTANTS (C et D). Serrer quatre FIXATIONS TWIST-LOCK®.

ÉTAPE 8

Fixer les EXTRÉMITÉS (A et B) au DESSUS (E) et aux DESSOUS (F). Serrer huit FIXATIONS TWIST-LOCK®.

ÉTAPE 9

Fixer treize CONSOLES À ÉQUERRE (YY) aux EXTRÉMITÉS (A et B), aux MONTANTS (C et D), au DESSUS (E) et aux DESSOUS (F). Utiliser treize VIS NOIRES TÊTE LARGE 14 mm (LLL).

REMARQUE : S'assurer que les chants des CONSOLES À ÉQUERRE sont à fleur des chants des EXTRÉMITÉS, des MONTANTS, du DESSUS et des DESSOUS.

Fixer les SOCLES (K) aux EXTRÉMITÉS (A et B), aux MONTANTS (C et D) et aux DESSOUS (F). Utiliser huit VIS TÊTE LARGE 14 mm NOIRES (LLL).

Maintenant, fixer la MOULURE DE DESSUS (M69) au DESSUS (E). Utiliser cinq VIS NOIRES TÊTE LARGE 14 mm (LLL).

ÉTAPE 10

Attention: Ne pas relever l'élément dans sa position verticale avant d'avoir fixé l'ARRIÈRE. L'élément risque de s'effondrer.

Avec précaution, retourner l'élément sur ses chants avant. Placer les ARRIÈRES (H) sur l'élément.

Veiller à avoir des marges égales le long des quatre chants des ARRIÈRES (H). Si besoin est, enfoncer sur les coins opposés de l'élément pour s'assurer d'être « d'équerre ».

Fixer les ARRIÈRES (H) à l'élément à l'aide des CLOUS (QQQ).

REMARQUE : Des lignes perforées ont été prévues pour accéder facilement aux ARRIÈRES. Découper avec précaution les trous nécessaires.

ÉTAPE 11

Fixer deux RONDELLES D'ESPACEMENT DE CHARNIÈRE (22H) et deux CHARNIÈRES (40H) sur la PORTE (I2). Utiliser quatre VIS TÊTE PLATE 16 mm NOIRES (JJJ).

ÉTAPE 12

Relever, avec précaution, l'élément dans sa position verticale.

Avant de fixer la PORTE à l'unité, s'assurer que la vis de montage se trouve contre les butées comme l'indique le schéma de droite. Si ce n'est pas le cas, desserrer la vis de montage pour la faire glisser contre les butées. Serrer ensuite la vis de montage.

Fixer la PORTE (I2) à l'EXTRÉMITÉ DROITE (A) comme l'indique le schéma inférieur. Utiliser les vis fournies avec les CHARNIÈRES. Il est préférable de donner quelques tours de tournevis à chaque VIS avant de les serrer toutes à bloc.

Décoller le TAMPON EN FEUTRE de la FICHE DE TAMPONS EN FEUTRE (ZZ). Coller le TAMPON EN FEUTRE sur la PORTE à l'endroit où celle-ci entre en contact avec le MONTANT DROIT (C).

Fixer une FERRURE (UUU) et un BOUTON (TTT) à la PORTE (I2). Utiliser une VIS NOIRE À MÉTAUX 28 mm (HHH).

Voir l'étape suivante pour réglages des PORTES.

ÉTAPE 13

Consulter le schéma agrandi pour identifier les pièces des CHARNIÈRES.

Il faut peut-être ajuster les PORTES. Suivre les indications ci-dessous pour ajuster.

RÉGLAGES DES PORTES :
Pour ajuster les PORTES latéralement (horizontalement), desserrer la vis de montage quelques tours et tourner la vis de réglage vers l'intérieur ou vers l'extérieur. Serrer la vis de montage après avoir ajusté.

Pour ajuster les PORTES de haut en bas (verticalement), desserrer les deux vis de réglage. Déplacer les PORTES verticalement à l'emplacement désiré. Serrer les vis après avoir ajusté.

Pour ajuster les PORTES vers l'intérieur où vers l'extérieur (profondeur), desserrer la vis de montage un tour et déplacer les PORTES vers l'intérieur ou vers l'extérieur. Serrer la vis de montage après avoir ajusté.

ÉTAPE 14

Fixer les CÔTÉS DE LA TABLETTE DE CLAVIER (N et O) à la TABLETTE DE CLAVIER (Q). Utiliser quatre VIS MARRON TÊTE PLATE 38 mm (FFF).

Fixer la POIGNÉE EN PLASTIQUE (WW) à la TABLETTE DE CLAVIER (Q). Utiliser deux VIS NOIRES TÊTE GOUTTE DE SUIF 14 mm (NNN).

ÉTAPE 15

Fixer les MONTANTS DE LA TABLETTE DE CLAVIER (P) à la TABLETTE DE CLAVIER (Q). Serrer deux EXCENTRIQUES ESCAMOTABLES.

Insérer les PORTE-CORDONS (XX) sur les CÔTÉS DE LA TABLETTE DE CLAVIER (N et O).

Attention: Risque des dégâts ou blessures. Les Excentriques Escamotables doivent être serrés à bloc. Les Excentriques Escamotables que ne sont pas serrées à bloc peuvent desserrer et les pièces peuvent séparer. Pour serrer à bloc, faire tourner l'excentrique escamotable de 210 degrés.

ÉTAPE 16

Fixer le FOND DE LA TABLETTE DE CLAVIER (R2) au MONTANT DE LA TABLETTE DE CLAVIER (P). Serrer deux EXCENTRIQUES ESCAMOTABLES.

REMARQUE : S'assurer d'insérer le MONTANT dans les PORTE-CORDONS (XX) dans les trous du DESSOUS DE LA TABLETTE DE CLAVIER.

ÉTAPE 17

Fixer l'ARRIÈRE DE LA TABLETTE DE CLAVIER (M) au FOND DE LA TABLETTE DE CLAVIER (R2). Utiliser trois VIS TÊTE PLATE 48 mm NOIRES (EEE).

Fixer l'ARRIÈRE DE LA TABLETTE DE CLAVIER (M) aux CÔTÉS DE LA TABLETTE DE CLAVIER (N et O). Utiliser deux VIS TÊTE PLATE 38 mm MARRON (FFF).

ÉTAPE 18

Avec précaution, retourner le tiroir de clavier et fixer les CHARNIÈRES DE TABLETTE DE CLAVIER (RR) au DEVANT DE LA TABLETTE DE CLAVIER (L). Utiliser quatre VIS TÊTE PLATE 16 mm ARGENTÉES (JJJ).

Fixer les CHARNIÈRES DE TABLETTE DE CLAVIER (RR) à la TABLETTE DE CLAVIER (Q). Utiliser deux VIS TÊTE LARGE 14 mm ARGENTÉES (MMM).

ÉTAPE 19

Fixer les COULISSES D'EXTENSION LARGE (EE) aux CÔTÉS DE LA TABLETTE DE CLAVIER (N et O). Utiliser quatre VIS TÊTE PLATE 8 mm DORÉES (PPP).

ÉTAPE 20

Faire tourner quatre VIS TÊTE PLATE 16 mm ARGENT (JJJ) à mi-chemin dans les trous de la TABLETTE POUR PRISES (R2). Ne pas serrer les VIS complètement.

Ensuite, faire glisser la PRISE (1D) sur les têtes des VIS dans la TABLETTE POUR PRISES (R2).

ÉTAPE 21

Séparer les CONSOLES DE DEVANT DE TIROIR POUR DOSSIERS (10G) et les enfiler dans les rainures des CÔTÉS DE GRAND TIROIR (D260 et D263). Il est peut-être nécessaire de les enfoncer délicatement à l'aide d'un marteau.

REMARQUE : Les CONSOLES DE DEVANT DE TIROIR ont l'inscription "RH" (Droite) et l'inscription "LH" (Gauche) pour faciliter leur identification.

Fixer le DEVANT DE GRAND TIROIR (S2) aux CONSOLES DE DEVANT DE TIROIR POUR DOSSIERS (10G). Utiliser quatre VIS NOIRES TÊTE LARGE 14 mm (LLL).

Enfiler le FOND DE TIROIR (D707) dans les rainures des CÔTÉS DE GRAND TIROIR (D260 et D263) et du DEVANT DE GRAND TIROIR (S2).

Répéter cette étape pour l'autre tiroir. Utiliser les CONSOLES DE DEVANT DE TIROIR (8G), les CÔTÉS DE TIROIR (D212 et D213), le FOND DE TIROIR (707) et le DEVANT DE TIROIR (W2).

ÉTAPE 22

Fixer l'ARRIÈRE DE GRAND TIROIR (D78) aux CÔTÉS DE TIROIR (D260 et D263). Utiliser quatre VIS TÊTE PLATE 40 mm NOIRES (30S).

Répéter cette étape pour l'autre tiroir. Utiliser l'ARRIÈRE DE TIROIR (D86).

ÉTAPE 23

Fixer les COULISSES D'EXTENSION ÉTROITES (BB) aux CÔTÉS DE GRAND TIROIR (D260 et D263). Utiliser quatre VIS TÊTE PLATE 8 mm DORÉES (PPP).

Répéter cette étape pour l'autre tiroir en utilisant les COULISSES DE TIROIR (II et JJ).

REMARQUE : Les COULISSES DE TIROIR ont une inscription « DRAWER RIGHT » (droite) et une inscription « DRAWER LEFT » (gauche) pour faciliter leur identification.

ÉTAPE 24

Fixer les POIGNÉES (RRR) et les MONTURES DE POIGNÉE (SSS) au DEVANT DE GRAND TIROIR (S2). Utiliser quatre VIS À MÉTAUX 16 mm ARGENTÉES (III).

Répéter cette étape pour l'autre tiroir.

Enfiler les ARMATURES POUR DOSSIERS (15B) sur les CÔTÉS DE GRAND TIROIR (D260 et D263).

ÉTAPE 25

REMARQUE : Avant d'insérer un tiroir, s'assurer la CARTOUCHE INTERNE de la GLISSIÈRE D'EXTENSION de l'unité est complètement vers l'avant. La CARTOUCHE INTERNE doit cliquer en place contre la PATTE NOIRE.

Pour insérer le grand tiroir dans l'élément, aligner les COULISSES D'EXTENSION du tiroir sur les GLISSIÈRES D'EXTENSION de l'élément et enfoncer le tiroir dans l'élément jusqu'à ce que le tiroir soit complètement inséré. Le tiroir offrira une certaine résistance jusqu'à ce qu'il soit complètement inséré dans l'élément, il glissera ensuite sans difficulté. Répéter cette étape pour la TABLETTE DE CLAVIER (Q).

Pour insérer le petit tiroir dans l'élément, abaisser le devant du tiroir et faire passer les roulettes situées sur le tiroir derrière les roulettes situées sur l'élément. Relever le devant du tiroir et l'enfiler dans l'élément.

Pour ajuster les tiroirs, desserrer les VIS dans les CONSOLES DE DEVANT DE TIROIR, ajuster et serrer les VIS.

ÉTAPE 26

Enfoncer les MANCHONS EN CAOUTCHOUC (DDD) sur les GOUPILLES EN MÉTAL (CCC). Insérer les GOUPILLES EN MÉTAL dans les trous choisis de l'EXTRÉMITÉ DROITE (A) et du MONTANT DROIT (C). Poser la TABLETTE RÉGLABLE (J) sur les GOUPILLES EN MÉTAL.

ÉTAPE 27

Insérer le PASSE-CÂBLES (AAA) dans le gros trou du DESSUS (E). Ensuite, insérer le COUVERCLE DE PASSE-CÂBLES (BBB) sur le PASSE-CÂBLES.

REMARQUE : Prière de lire les informations importantes sur la sécurité figurant sur les pages arrière du manuel d'instructions.

Ceci complète l'assemblage. Nettoyer à l'aide d'une encaustique pour meubles ou d'un chiffon humide. Essuyer.

Use estas instrucciones de ensamblaje en español junto con las figuras paso-a-paso provistas en el folleto inglés. Cada paso en español corresponde al mismo paso en inglés. Se destacan las figuras de cada paso con una tonalidad oscura para mostrar precisamente cual parte se debe montar a la unidad. Compare la "Lista de Part" abajo con la "Part Identification" en el folleto en inglés para familiarizarse con Las partes de ensamblaje.

NOTA: ESTE FOLLETO DE INSTRUCCIONES CONTIENE INFORMACIÓN IMPORTANTE SOBRE LA SEGURIDAD. POR FAVOR LEA Y GUÁRDELO PARA REFERENCIA EN EL FUTURO.

ESTAMOS AQUI PARA AYUDAR!

Tratamos de asegurar que su mueble llega en condición excelente. Nuestros representantes de Servicio al Cliente son amables y listos para ayudarle con servicio rápido y eficiente si una parte está defectuosa o ausente (o si necesita ayuda con el ensamblaje). **NO DEVUELVA LA UNIDAD A LA TIENDA**. Llame este número sin cargo:

1-800-523-3987

Lunes a viernes, 9:00 a.m. - 5:30 p.m.
Hora oficial del Este
(excepto días festivos)

Si requiere un repuesto de una parte, será enviado dentro de 48 horas (excepto los fines de semana y días festivos)

A l'usage exclusif du Canada Noter la date d'achat de cet élément et conserver le livret pour future référence. Pour contacter Sauder en ce qui concerne cet élément, faire référence au numéro de lot et numéro de modèle en appelant notre numéro sans frais.

Lot nº : _____

Date de l'achat: _____

LISTA DE PARTES

ITEM	DESCRIPCIÓN	CANTIDAD
A	EXTREMO DERECHO	1
B	EXTREMO IZQUIERDO	1
C	PARAL DERECHO	1
D	PARAL IZQUIERDO	1
E	PANEL SUPERIOR	1
F	FONDO	2
G	VELO DE FONDO	1
H	DORSO	2
I2	PUERTA	1
J	ESTANTE AJUSTABLE	1
K	BASE	2
L	CARA DE ESTANTE DE TECLADO	1
M	DORSO DE ESTANTE DE TECLADO	1
N	LADO DERECHO DE ESTANTE DE TECLADO	1
O	LADO IZQUIERDO DE ESTANTE DE TECLADO	1
P	PARAL DE TECLADO	1
Q	ESTANTE DE TECLADO	1
R2	FONDO DE ESTANTE DE TECLADO	1
S2	CARA DE CAJÓN GRANDE	1
W2	CARA DE CAJÓN	1
M69	MOLDURA SUPERIOR	1
D78	DORSO DE CAJÓN GRANDE	1
D86	DORSO DE CAJÓN	1
D212	LADO DERECHO DE CAJÓN	1
D213	LADO IZQUIERDO DE CAJÓN	1
D260	LADO DERECHO DE CAJÓN GRANDE	1
D263	LADO IZQUIERDO DE CAJÓN GRANDE	1
D707	FONDO DE CAJÓN	2
(JUEGO DE EXTENSIÓN SE MUESTRA POR SEPARADO)		
AA	RIEL DE EXTENSIÓN ESTRECHO	2
BB	CORREDERA DE EXTENSIÓN ESTRECHA	2
15B	CORRIMIENTO DE ARCHIVERO	2
(JUEGO DE EXTENSIÓN SE MUESTRA POR SEPARADO)		
DD	RIEL DE EXTENSIÓN ANCHO	2
EE	CORREDERA DE EXTENSIÓN ANCHA	2
1D	TOMACORRIENTE	1
GG	RIEL DERECHO DE GABINETE	1
HH	RIEL IZQUIERDO DE GABINETE	1
II	CORREDERA DERECHA DE CAJÓN	1
JJ	CORREDERA IZQUIERDA DE CAJÓN	1

LISTA DE PARTES

ITEM	DESCRIPCIÓN	CANTIDAD
8G	MÉNSULA DE CARA DE CAJÓN	1
10G	MÉNSULA DE CARA DE CAJÓN DE ARCHIVERO	2
MM	SUJETADOR TWIST-LOCK®	18
NN2	EXCÉNTRICO ESCONDIDO	4
OO2	PASADOR DE EXCÉNTRICO	4
40H	BISAGRA	2
RR	BISAGRA DE ESTANTE DE TECLADO	2
RRR	TIRADOR	3
SSS	MONTAJE DE TIRADOR	6
TTT	POMO	1
UUU	PLACA DEL POMO	1
WW	TIRADOR DE PLÁSTICO	1
XX	BANDEJA PARA CABLES	2
YY	SOPORTE ANGULAR	13
ZZ	TARJETA CON TOPES DE FIELTRO	1
AAA	OJAL	1
BBB	CUBIERTA DE OJAL	1
CCC	ESPIGA DE METAL	4
DDD	MANGUITO DE GOMA	4
22H	ESPACIADOR DE BISAGRA	2
EEE	TORNILLO NEGRO DE CABEZA PERDIDA de 48 mm	7
30S	TORNILLO NEGRO DE CABEZA PERDIDA de 40 mm	8
FFF	TORNILLO MARRÓN DE CABEZA PERDIDA de 38 mm	6
GGG	TORNILLO NEGRO DE CABEZA REDONDA de 28 mm	2
HHH	TORNILLO NEGRO PARA METAL de 28 mm	1
III	TORNILLO PLATEADO PARA METAL de 16 mm	6
JJJ	TORNILLO PLATEADO DE CABEZA PERDIDA de 16 mm	12
LLL	TORNILLO NEGRO DE CABEZA GRANDE de 14 mm	34
MMM	TORNILLO PLATEADO DE CABEZA GRANDE de 14 mm	2
NNN	TORNILLO NEGRO DE CABEZA REDONDA de 14 mm	2
PPP	TORNILLO DORADO DE CABEZA PERDIDA de 8 mm	24
QQQ	CLAVO	34

PASO 1

No apriete los SUJETADORES TWIST-LOCK® en este paso.

Ensamble la unidad sobre un piso alfombrado o sobre el cartón vacío para evitar rayar la unidad o el piso.

Para comenzar el ensamblaje, empuje un SUJETADOR TWIST-LOCK® SAUDER (MM) dentro de los agujeros grandes del EXTREMO DERECHO (A) y del EXTREMO IZQUIERDO (B).

Repita este paso para los PARALES (C y D), los dos FONDOS (F) y el VELO DE FONDO (G).

PASO 2

No apriete los EXCÉNTRICOS ESCONDIDOS en este paso.

Empuje cuatro EXCÉNTRICOS ESCONDIDOS (NN2) dentro del PARAL DE ESTANTE DE TECLADO (P). A continuación, inserte el extremo de metal de un PASADOR DE EXCÉNTRICO (OO2) en cada EXCÉNTRICO ESCONDIDO.

PASO 3

Fije los RIELES DE GABINETE (GG y HH) al EXTREMO IZQUIERDO (B) y al PARAL IZQUIERDO (D). Utilice cuatro TORNILLOS DORADOS DE CABEZA PERDIDA de 8 mm (PPP).

NOTA: Los RIELES DE GABINETE tienen la inscripción "CABINET RIGHT" (derecho) y la inscripción "CABINET LEFT" (izquierdo) para identificarlos fácilmente.

Separe las CORREDERAS DE EXTENSIÓN ESTRECHAS (BB) de los RIELES DE EXTENSIÓN ESTRECHOS (AA) como se muestra en el diagrama superior mas abajo. Prepárese, las piezas son grasientas.

Fije los RIELES DE EXTENSIÓN ESTRECHOS (AA) al EXTREMO IZQUIERDO (B) y al PARAL IZQUIERDO (D). Utilice cuatro TORNILLOS DORADOS DE CABEZA PERDIDA de 8 mm (PPP).

NOTA: Para cada RIEL DE EXTENSIÓN, atornille un TORNILLO dentro del agujero indicado en el diagrama ampliado. A continuación deslice el cartucho interno del RIEL DE EXTENSIÓN hacia el exterior para encontrar el otro agujero que se alinea con el agujero del EXTREMO. Atornille un TORNILLO dentro de este agujero.

PASO 4

Separe las CORREDERAS DE EXTENSIÓN LARGAS (EE) de los RIELES DE EXTENSIÓN LARGAS (DD) como se muestra en el diagrama superior mas abajo. Prepárese, las piezas son grasientas.

Fije los RIELES DE EXTENSIÓN ANCHOS (DD) al PARAL DERECHO (C) y a la otra superficie del PARAL IZQUIERDO (D). Utilice cuatro TORNILLOS DORADOS DE CABEZA PERDIDA de 8 mm (PPP).

NOTA: Para cada RIEL DE EXTENSIÓN, atornille un TORNILLO dentro del agujero indicado en el diagrama ampliado. A continuación deslice el cartucho interno del RIEL DE EXTENSIÓN hacia el exterior para encontrar el otro agujero que se alinea con el agujero del EXTREMO. Atornille un TORNILLO dentro de este agujero.

PASO 5

Precaución: No coloque la unidad en posición vertical hasta que se fije el DORSO. La unidad podría caerse.

Fije el VELO DE FONDO (G) al PANEL SUPERIOR (E). Apriete dos SUJETADORES TWIST-LOCK®.

Cómo utilizar el SUJETADOR TWIST-LOCK® SAUDER

1. Inserte el extremo con cabilla del SUJETADOR en el agujero de la parte adjunta.

NOTA: El extremo con cabilla del SUJETADOR debe quedarse completamente insertado en el agujero de la parte adjunta cuando se enclava el SUJETADOR.

2. Apriete el SUJETADOR lo más apretado posible con un destornillador Phillips (cruz).

PASO 6

Fije los PARALES (C y D) al PANEL SUPERIOR (E). Apriete cuatro SUJETADORES TWIST-LOCK®.

Fije los PARALES (C y D) al VELO DE FONDO (G). Utilice cuatro TORNILLOS NEGROS DE CABEZA PERDIDA de 48 mm (EEE).

PASO 7

Fije los FONDOS (F) a los PARALES (C y D). Apriete cuatro SUJETADORES TWIST-LOCK®.

PASO 8

Fije los EXTREMOS (A y B) al PANEL SUPERIOR (E) y a los FONDOS (F). Apriete ocho SUJETADORES TWIST-LOCK®.

PASO 9

Fije trece SOPORTES ANGULARES (YY) a los EXTREMOS (A y B), a los PARALES (C y D), al PANEL SUPERIOR (E) y a los FONDOS (F). Utilice trece TORNILLOS NEGROS DE CABEZA GRANDE de 14 mm (LLL).

NOTA: Asegúrese que los bordes de los SOPORTES ANGULARES estén nivelados con los bordes de los EXTREMOS, los PARALES, del PANEL SUPERIOR y de los FONDOS.

Fije las BASES (K) a los EXTREMOS (A y B), a los PARALES (C y D) y a los FONDOS (F). Utilice ocho TORNILLOS NEGROS DE CABEZA GRANDE de 14 mm (LLL).

Ahora, fije la MOLDURA DE PANEL SUPERIOR (M69) al PANEL SUPERIOR (E). Utilice cinco TORNILLOS NEGROS DE CABEZA GRANDE de 14 mm (LLL).

PASO 10

Precaución: No coloque la unidad en posición vertical hasta que se fije el DORSO. La unidad podría caerse.

Cuidadosamente voltee la unidad para que repose sobre los bordes delanteros. Coloque los DORSOS (H) sobre la unidad.

Los márgenes a lo largo de los cuatro bordes de los DORSOS (H) deben estar uniformes. Empuje sobre las esquinas opuestas de la unidad si es requerido para hacerla "cuadrada."

Fije los DORSOS (H) a la unidad utilizando los CLAVOS (QQQ).

NOTA: Hay perforaciones provistas para el acceso a través de los DORSOS. Cuidadosamente corte los agujeros necesarios.

PASO 11

Fije dos ESPACIADORES DE BISAGRA (22H) y dos BISAGRAS (40H) a la PUERTA (I2). Utilice cuatro TORNILLO PLATEADOS DE CABEZA PERDIDA de 16 mm (JJJ).

PASO 12

Cuidadosamente ponga la unidad en posición vertical.

Antes de ajustar la PUERTA a su unidad, asegúrese de que el tornillo de montaje se encuentre contra los topes como se muestra en el diagrama derecho. Si no lo está, afloje el tornillo de montaje para que se deslice contra los topes. Luego, apriete el tornillo de montaje.

Fije la PUERTA (I2) al EXTREMO DERECHO (A) como se muestra en el diagrama inferior. Utilice los tornillos provistos de las BISAGRAS. Debe apretar cada TORNILLO unas vueltas antes de apretar cualquier tornillo firmemente.

Separe el TOPE DE FIELTRO de la TARJETA CON TOPES DE FIELTRO (ZZ). Aplique el TOPE DE FIELTRO sobre la PUERTA por donde hace contacto con el PARAL DERECHO (C).

Fije una PLACA DE TIRADOR (UUU) y un POMO (TTT) a la PUERTA (I2). Utilice un TORNILLO NEGRO PARA METAL de 28 mm (HHH).

Consulte el próximo paso para ajustar la PUERTA.

PASO 13

Consulte el diagrama ampliado para identificar las piezas de las BISAGRAS.

Las PUERTAS pueden requerir de ajustes. Siga el texto abajo para hacer los ajustes necesarios.

AJUSTE DE LA PUERTA:
Para ajustar las PUERTAS de un lado al otro (horizontalmente), afloje el tornillo de montaje varias vueltas y gire el tornillo de ajuste hacia el interior o hacia el exterior. Apriete el tornillo de montaje después de hacer los ajustes.

Para ajustar las PUERTAS hacia arriba o hacia abajo (vertical), afloje los dos tornillos de ajuste. Mueva las PUERTAS hacia arriba o hacia abajo a la ubicación deseada. Apriete los tornillos después de hacer los ajustes.

Para ajustar las PUERTAS hacia atrás o hacia adelante (profundidad), afloje el tornillo de montaje una vuelta y mueva las PUERTAS hacia el interior o hacia el exterior según sea necesario. Apriete el tornillo de montaje después de hacer los ajustes.

PASO 14

Fije los LADOS DE ESTANTE DE TECLADO (N y O) al ESTANTE DE TECLADO (Q). Utilice cuatro TORNILLOS MARRONES DE CABEZA PERDIDA de 38 mm (FFF).

Fije el TIRADOR DE PLÁSTICO (WW) al ESTANTE DE TECLADO (Q). Utilice dos TORNILLOS NEGROS DE CABEZA REDONDA de 14 mm (NNN).

PASO 15

Fije los PARALES DE ESTANTE DE TECLADO (P) al ESTANTE DE TECLADO (Q). Apriete dos EXCÉNTRICOS ESCONDIDOS.

Introduzca las BANDEJAS PARA CABLES (XX) dentro de los LADOS DE ESTANTE DE TECLADO (N y O).

Precaución: Riesgo de daños o heridas. Los Excéntricos Escondidos deben apretarse completamente. Los Excéntricos Escondidos que no se aprieten completamente se aflojarán y las partes pueden separarse. Para apretar completamente, atornille el excéntrico escondido 210 grados.

PASO 16

Fije el FONDO DE ESTANTE DE TECLADO (R2) al PARAL DE ESTANTE DE TECLADO (P). Apriete dos EXCÉNTRICOS ESCONDIDOS.

NOTA: Asegúrese que la VARILLA en las BANDEJAS PARA CABLES (XX) se introduzca dentro de los agujeros en el FONDO DE ESTANTE DE TECLADO.

PASO 17

Fije el DORSO DE ESTANTE DE TECLADO (M) al FONDO DE ESTANTE DE TECLADO (R2). Utilice tres TORNILLOS NEGROS DE CABEZA PERDIDA de 48 mm (EEE).

Fije el DORSO DE ESTANTE DE TECLADO (M) a los LADOS DE ESTANTE DE TECLADO (N y O). Utilice dos TORNILLOS MARRONES DE CABEZA PERDIDA de 38 mm (FFF).

PASO 18

Cuidadosamente vuelva el cajón de teclado y fije las BISAGRAS DE ESTANTE DE TECLADO (RR) a la CARA DE ESTANTE DE TECLADO (L). Utilice cuatro TORNILLOS PLATEADOS DE CABEZA PERDIDA de 16 mm (JJJ).

Fije las BISAGRAS DE ESTANTE DE TECLADO (RR) al ESTANTE DE TECLADO (Q). Utilice dos TORNILLOS PLATEADOS DE CABEZA GRANDE de 14 mm (MMM).

PASO 19

Fije las CORREDERAS DE EXTENSIÓN ANCHAS (EE) a los LADOS DE ESTANTE DE TECLADO (N y O). Utilice cuatro TORNILLOS DORADOS DE CABEZA PERDIDA de 8 mm (PPP).

PASO 20

Gire hasta la mitad cuatro TORNILLOS PLATEADOS DE CABEZA PERDIDA de 16 mm (JJJ) en los agujeros del ESTANTE PARA ENCHUFES (R2). No apriete firmemente los TORNILLOS.

Luego, deslice el TOMACORRIENTE (1D) dentro de las cabezas de los TORNILLOS en el ESTANTE PARA ENCHUFES (R2).

PASO 21

Separe las MÉNSULAS DE CARA DE CAJÓN DE ARCHIVERO (10G) y deslícelas dentro de las ranuras de los LADOS DE CAJÓN GRANDE (D260 y D263). Puede ser necesario que las clave ligeramente adentro con un martillo.

NOTA: Las MÉNSULAS DE CARA DE CAJÓN tienen una inscripción "RH" (derecha) y una inscripción "LH" (izquierda) para identificarlas fácilmente.

Fije la CARA DE CAJÓN GRANDE (S2) a las MÉNSULAS DE CARA DE CAJÓN DE ARCHIVERO (10G). Utilice cuatro TORNILLOS NEGROS DE CABEZA GRANDE de 14 mm (LLL).

Deslice el FONDO DE CAJÓN (D707) dentro de las ranuras de los LADOS DE CAJÓN GRANDE (D260 y D263) y de la CARA DE CAJÓN GRANDE (S2).

Repita este paso para el otro cajón. Utilice las MÉNSULAS DE CARA DE CAJÓN (8G), los LADOS DE CAJÓN (D212 y D213), el FONDO DE CAJÓN (707) y la CARA DE CAJÓN (W2).

PASO 22

Fije el DORSO DE CAJÓN GRANDE (D78) a los LADOS DE CAJÓN (D260 y D263). Utilice cuatro TORNILLOS NEGROS DE CABEZA PERDIDA de 40 mm (30S).

Repita este paso para el otro cajón. Utilice el DORSO DE CAJÓN (D86).

PASO 23

Fije las CORREDERAS DE EXTENSIÓN ESTRECHAS (BB) a los LADOS DE CAJÓN GRANDE (D260 y D263). Utilice cuatro TORNILLOS DORADOS DE CABEZA PERDIDA de 8 mm (PPP).

Repita este paso para el cajón utilizando las CORREDERAS DE CAJÓN (II y JJ).

NOTA: Las CORREDERAS DE CAJÓN tienen una inscripción "DRAWER RIGHT" (derecha) y una inscripción "DRAWER LEFT" (izquierda) para identificarlas fácilmente.

PASO 24

Fije los TIRADORES (RRR) y dos MONTAJES DE TIRADOR (SSS) a la CARA DE CAJÓN GRANDE (S2). Utilice cuatro TORNILLOS PLATEADOS PARA METAL de 16 mm (III).

Repita este paso para el otro cajón.

Fije los CORRIMIENTOS DE ARCHIVERO (15B) sobre los LADOS DEL CAJÓN GRANDE (D260 y D263).

PASO 25

NOTA: Antes de insertar un cajón, asegúrese que el CARTUCHO INTERNO del RIEL DE EXTENSIÓN en su unidad está hacia adelante. El CARTUCHO INTERNO debe hacer clic en su lugar contra la LENGÜETA NEGRA.

Para insertar el cajón grande dentro de la unidad, alinee las CORREDERAS DE EXTENSIÓN sujetadas al cajón con los RIELES DE EXTENSIÓN sujetados a la unidad y empuje el cajón dentro de la unidad hasta que el cajón está completamente insertado. El cajón mueve con dificultad hasta que se inserte completamente dentro de la unidad, después deslizará fácilmente hacia dentro y hacia fuera. Repita este paso para el ESTANTE DE TECLADO (Q).

Para insertar el cajón pequeño dentro de la unidad, incline la parte delantera del cajón hacia abajo y deje que los rodillos del cajón caigan detrás de los rodillos de la unidad. Levante la parte delantera del cajón y deslícelo dentro de la unidad.

Para ajustar los cajones, afloje los TORNILLOS de las MÉNSULAS DE CARA DE CAJÓN, haga los ajustes

PASO 26

Empuje los MANGUITOS DE GOMA (DDD) sobre las ESPIGAS DE METAL (CCC). Inserte las ESPIGAS DE METAL dentro de los agujeros al nivel preferido del EXTREMO DERECHO (A) y el PARAL DERECHO (C). Coloque el ESTANTE AJUSTABLE (J) sobre las ESPIGAS DE METAL.

PASO 27

Inserte el OJAL (AAA) dentro del agujero grande del PANEL SUPERIOR (E). A continuación, inserte una CUBIERTA DE OJAL (BBB) sobre el OJAL.

NOTA: Por favor, lea las páginas de atrás del folleto de instrucciones en cuanto a importante información de seguridad.

Esto completa el ensamblaje. Limpie con su pulimento para muebles preferido o un paño húmedo. Seque con un paño.

⚠ WARNING

Please use your furniture correctly and safely. Improper use can cause safety hazards, or damage to your furniture or household items. ***Carefully read the following chart.***

Look out for:	What can happen:	How to avoid the problem:
• Overloaded shelves and drawers. • Improper loading can cause the product to be top-heavy.	• Risk of injury. • Top-heavy furniture can tip over. • Overloaded shelves and drawers can break.	• Never exceed the weight limits shown in the instructions. • Work from bottom to top when loading shelves and drawers. Place the heavier items on the lower shelves or in lower drawers.
• Improperly moving furniture that is not designed and equipped with casters.	• Furniture can tip over or break if improperly moved. • Physical injury. Furniture can be very heavy. • Breakage of tops - particularly with double pedestal furniture (drawers at both ends).	• Unload shelves and drawers from top to bottom before moving the unit. • Do not push furniture, especially on a carpeted floor. Have a friend help you lift the item and set it in place. • Provide support to the center section of the top when lifting the furniture.
• Placing TVs on furniture items that are not designed to support a television is hazardous.	• Risk of injury or death. TVs can be very heavy. Plus the weight and location of the picture tube tends to make TVs unbalanced and prone to tipping forward.	• This product is not designed to support a television.

⚠ AVERTISSEMENT

Prière d'utiliser le mobilier à bon escient et avec prudence. Une mauvaise utilisation peut être à l'origine de risques d'accident ou peut endommager le mobilier et les articles ménagers. ***Lire attentivement le tableau suivant.***

À surveiller :	Danger éventuel :	Solution :
• Tablettes et tiroirs surchargés. • En cas de chargement inadéquat l'élément peut être lourd du haut.	• Risque de blessure. • Du mobilier mal équilibré risque de se renverser. • Tablettes et tiroirs surchargés risquent de casser.	• Ne jamais excéder les limites de poids indiquées dans les instructions. • Pour charger les tablettes et tiroirs, commencer par remplir celui du bas pour finir par celui du haut. Placer les articles plus lourds sur les tablettes inférieures ou dans les tiroirs inférieurs.
• Déplacement inadéquat d'un mobilier qui n'est pas conçu pour avoir des roulettes et n'en est pas équipé.	• Le mobilier risque de se renverser ou de casser en cas de déplacement inadéquat. • Blessure physique. Le mobilier peut être très lourd. • Défaillance des dessus surtout avec les éléments de double piédestaux (tiroirs en chaque extrémité).	• Décharger les tablettes et tiroirs en commençant par celui du haut avant de déplacer l'élément. • Ne pas pousser le meuble, surtout sur la moquette. Se faire aider par une autre personne pour soulever l'élément et le mettre en place. • Supporter la section centrale du dessus lorsque l'on soulève le meuble.
• Il est dangereux de placer des téléviseurs sur des meubles que ne sont pas prévus à cet effet.	• Risque de blessures graves, voire mortelles. Les téléviseurs peuvent être particulièrement lourds. De plus, le poids et l'emplacement du tube image ont tendance à rendre les téléviseurs instables et enclins à tomber vers l'avant.	• Ce produit n'est pas destiné à supporter un téléviseur.

⚠ ADVERTENCIA Por favor use el mobiliario correcta y seguramente. El mal uso puede causar riesgos de seguridad o daño a las unidades o artículos domésticos. ***Cuidadosamente lea la tabla a continuación.***		
Esté alerto de:	Puede ocurrir:	Evitar el problema:
• Estantes y cajones sobrecargados • Cargar el producto de manera inadecuada puede causar la inestabilidad.	• Riesgo de lesiones. • El mobiliario inestable puede volcarse. • Estantes y cajones sobrecargados pueden romperse.	• Nunca exceder los límites de peso indicados en las instrucciones. • Cargue los estantes y cajones a partir de la base y trabaje hacia arriba. Coloque los artículos más pesados sobre los estantes inferiores o en los cajones inferiores.
• Mover incorrectamente el mobiliario que no está diseñado y provisto con ruedecitas.	• La inclinación o rotura del mobiliario es posible si se mueve de manera inadecuada. • Lesión física. El mobiliario puede ser muy pesado. • Rotura de las superficies especialmente las unidades con dos pedestales (con cajones en cada extremo).	• Descargue los estantes y cajones desde arriba hacia abajo antes de mover la unidad. • No empuje la unidad, especialmente sobre un piso alfombrado. Pide la ayuda de otra persona para levantar la unidad y colocarla en lugar • Soporte la sección central del panel superior cuando levanta el mueble.
• Es peligroso colocar los televisores sobre unidades de mobiliario que no están diseñadas para soportar un televisor.	• Riesgo de lesiones o muerte. Los televisores pueden ser muy pesados. Además, el peso y la ubicación del tubo de imagen tienden a causar la inestabilidad de televisores y propensa a volcarse hacia adelante.	• Este producto no está diseñado para soportar un televisor.

5-YEAR LIMITED WARRANTY

1. Sauder Woodworking Co. (Sauder®) provides limited warranty coverage to the original purchaser of this product for a period of five years from the date of purchase against defects in materials or workmanship of Sauder furniture components.
As used in this Warranty, "defect" means imperfections in components which substantially impair the utility of the product. This Warranty gives you specific legal rights, and you may also have other rights which vary from state to state.
2. There is no warranty coverage for defects or conditions that result from the failure to follow product assembly instructions, information or warnings, misuse or abuse, intentional damage, fire, flood, alteration or modification of the product, or use of the product in a manner inconsistent with its intended use, nor any condition resulting from incorrect or inadequate maintenance, cleaning, or care. There is also no warranty coverage for rented products or any products purchased "used" or "as is", at a distress or going-out-of business sale, or from a liquidator.
3. As the exclusive remedy under this Warranty, Sauder will (at its sole option) repair, replace or refund the value of any defective furniture component. Sauder may require independent confirmation of the claimed defect and proof of purchase. Replacement parts will be warranted for only the remaining period of the original Warranty. SAUDER SHALL HAVE NO LIABILITY for ANY INCIDENTAL OR CONSEQUENTIAL DAMAGES OF ANY KIND and all such damages are EXCLUDED FROM THIS WARRANTY, such as loss of use, disassembly, transportation, labor or damage to property on or near the product. Some states do not allow the exclusion or limitation of incidental or consequential damages, so the above limitation or exclusion may not apply to you.
4. This Warranty applies only to warranted defects that first arise and are reported to Sauder within the warranty coverage period. The Warranty cannot be transferred to subsequent owners or users of the product, and it shall be immediately void in the event the product is resold, transferred, leased or rented to any third party or person other than the original purchaser.
5. THERE ARE NO OTHER WARRANTIES APPLICABLE TO THIS PRODUCT. Under the laws of certain states, there may be no implied warranties from Sauder and all implied warranties, INCLUDING ANY IMPLIED WARRANTY OF MERCHANTABILITY OR FITNESS FOR A PARTICULAR PURPOSE are disclaimed where allowed by law. TO THE EXTENT ANY IMPLIED WARRANTIES ARE APPLICABLE, ANY IMPLIED WARRANTIES, INCLUDING ANY IMPLIED WARRANTY OF MERCHANTABILITY OR FITNESS FOR A PARTICULAR PURPOSE, ARE LIMITED IN DURATION TO THE DURATION OF THIS EXPRESS WARRANTY or the minimum period allowed by law, whichever is shorter. Some states do not allow limitations on how long an implied Warranty lasts, so the above limitation may not apply to you.
6. For Warranty inquiries or claims, please visit our website www.sauder.com. You can also contact Sauder at 1.800.523.3987. Sauder may require Warranty claims to be submitted in writing to: Sauder Woodworking Co., 502 Middle Street, Archbold, OH 43502 USA. Please include your sales receipt or other proof of purchase and a specific description of the product defect.

GARANTIE LIMITÉE DE 5 ANS

1. Sauder Woodworking Co. (Sauder®) offre une couverture de garantie limitée à l'acheteur initial du présent produit pendant une période de cinq ans à compter de la date d'achat contre tout défaut de matériaux ou de fabrication des composantes de mobilier Sauder. Le mot « défaut », tel qu'il est utilisé sous les termes de la présente garantie, comprend les imperfections des pièces qui empêchent substantiellement l'utilisation du produit. La présente garantie vous donne des droits légaux spécifiques et il est possible que vous ayez des droits supplémentaires variant d'État en État ou de province en province.
2. La présente garantie ne saurait couvrir les défauts ou conditions qui surviendraient à la suite du non respect des instructions, informations ou mises en garde de montage, d'une mauvaise utilisation ou d'un abus, d'un dommage intentionnel, d'un incendie, d'une inondation, d'une altération ou modification du produit, d'une utilisation du produit allant à l'encontre de son usage prévu, ni aucune condition résultant d'une maintenance, d'un nettoyage ou d'un entretien inappropriés ou inadéquats. De plus, il n'existe aucune garantie pour les produits loués ou tous les produits achetés « d'occasion » ou « en l'état », dans le cadre d'une vente aux enchères ou de solde pour cessation de commerce, ou auprès d'un liquidateur.
3. En tant que recours exclusif en vertu de la présente garantie, Sauder réparera, remplacera ou rembourser (sur sa seule décision) la valeur de toute composante de mobilier défectueuse. Sauder peut exiger une confirmation indépendante du défaut revendiqué ainsi qu'une preuve d'achat. Les pièces de rechange seront garanties uniquement pendant la période restante de la garantie originale. SAUDER NE SERA EN AUCUN CAS RESPONSABLE de TOUT DOMMAGE ACCESSOIRE OU CONSÉCUTIF DE TOUTE SORTE et lesdits dommages sont EXCLUS DE LA PRÉSENTE GARANTIE, à savoir perte d'utilisation, démontage, transport, main d'œuvre ou dommages matériels sur ou à proximité du produit. Certains États ou provinces ne permettant pas l'exclusion ou la limite aux responsabilités pour dommages accidentels ou consécutifs, la limite ou l'exclusion ci -dessus peut ne pas être applicable.
4. La présente garantie ne s'applique qu'aux défauts garantis qui se produisent pour la première fois et qui sont signalés à Sauder dans les limites de couverture de la garantie. La garantie ne peut pas être transférée à des propriétaires ou utilisateurs subséquents du produit, et sera immédiatement invalidée dans le cas où le produit est revendu, transféré, loué sous bail ou loué à une tierce partie ou personne autre que l'acheteur original.
5. IL N'EXISTE AUCUNE AUTRE GARANTIE EN VIGUEUR POUR LE PRÉSENT PRODUIT. En vertu des lois de certains États ou provinces, il ne peut y avoir de garanties implicites de la part de Sauder et toutes les garanties implicites, Y COMPRIS TOUTE GARANTIE IMPLICITE DE COMMERCIABILITÉ OU D'ADAPTATION À UN USAGE PARTICULIER sont déclinées partout où la loi l'autorise. DANS LA MESURE OÙ TOUTE GARANTIE IMPLICITE EST APPLICABLE, TOUTE GARANTIE IMPLICITE, Y COMPRIS TOUTE GARANTIE DE COMMERCIABILITÉ OU D'ADAPTATION À UN USAGE PARTICULIER, EST LIMITÉE À LA DURÉE DE LA PRÉSENTE GARANTIE EXPRESSE ou à la période minimum autorisée par la loi, la période la plus courte étant retenue. Certains États ne permettant pas que des limites soient imposées quant à la durée d'une garantie implicite, la limite ci-dessus peut donc ne pas être applicable.
6. Pour toute question concernant la garantie ou toute demande de réclamation, consulter le site Web www.sauder.com. Il est également possible de contacter Sauder en composant le 1.800.523.3987. Sauder peut exiger de soumettre les demandes de réclamation sous garantie par écrit à : Sauder Woodworking Co., 502 Middle Street, Archbold, OH 43502 USA. Veuillez joindre votre ticket de caisse ou toute autre preuve d'achat ainsi qu'une description spécifique du défaut de produit.

GARANTÍA LIMITADA DE 5 AÑOS

1. Sauder Woodworking Co. (Sauder®) provee cobertura de garantía limitada al comprador original de este producto por un período de cinco años, a partir de la fecha de compra, contra defectos en los materiales o de mano de obra en los componentes de muebles Sauder. Como es utilizado en esta Garantía, "defecto" significa imperfecciones en los componentes que de manera fundamental afecta la utilidad del producto. Esta Garantía le permite a usted ciertos derechos legales, y usted también podría poseer otros derechos adicionales, los cuales varían de estado a estado.
2. No hay cobertura de garantía para defectos o estados que resulten del incumplimiento en seguir las instrucciones, la información o las advertencias sobre el ensamblaje del producto; del uso incorrecto o maltrato, del daño intencional, incendio, inundación, cambio o modificación del producto; o de la utilización del producto de manera contradictoria con el uso para el cual fue fabricado, ni por ningún estado que resulte del mantenimiento, limpieza o cuidado incorrecto o inadecuado. Tampoco no hay cobertura de garantía para los productos rentados o para cualesquiera productos comprados "de uso" o "como está", en una venta de bienes embargados o en una venta por salirse del negocio, o comprados a un liquidador.
3. Como un recurso exclusivo bajo esta Garantía, Sauder (sólo a su opción) reparará, reemplazará o reembolsará el valor de cualquier componente defectuoso de mueble. Sauder puede requerir una confirmación independiente de un defecto reclamado y una prueba de compra. Las piezas de repuesto serán garantizadas solamente por el período de tiempo que queda de la Garantía original. SAUDER NO TENDRÁ RESPONSABILIDAD por NINGÚN DAÑO INCIDENTAL O CONSECUENTE DE NINGÚN TIPO y todos dichos daños SE EXCLUYEN DE ESTA GARANTÍA, tales como pérdida de uso, desensamblaje, transportación, trabajo o daño a la propiedad en o cerca del producto. Algunos estados no permiten la exclusión o limitación de daños incidentales o consecuentes, en tales instancias la limitación o exclusión antes mencionada podría no ser aplicable a usted.
4. Esta Garantía sólo es aplicable a defectos garantizados que primeramente surjan y se informen a Sauder dentro del período de cobertura de garantía. La Garantía no puede ser transferida a propietarios o usuarios subsiguientes del producto, y ésta será inmediatamente invalidada en el caso que el producto sea revendido, transferido, arrendado o rentado a cualquier tercero u otra persona que no sea el comprador original.
5. NO HAY OTRA GARANTÍA APLICABLE A ESTE PRODUCTO. Bajo las leyes de ciertos estados, pueden no haber garantías implícitas de Sauder y se hace renuncia de responsabilidad de todas las garantías implícitas donde lo permita la ley, INCLUYENDO CUALQUIER GARANTÍA IMPLÍCITA DE MERCANTIBILIDAD O DE APTITUD PARA UN PROPÓSITO EN PARTICULAR. EN LA MEDIDA CUALQUIER GARANTÍA IMPLÍCITA ES APLICABLE, CUALESQUIERA GARANTÍAS IMPLÍCITAS, INCLUYENDO AQUELLA DE MERCANTIBILIDAD O DE APTITUD PARA UN PROPÓSITO EN PARTICULAR, SE LIMITAN EN DURACIÓN HASTA LA DURACIÓN DE ESTA GARANTÍA IMPLÍCITA o hasta el periodo mínimo permitido por la ley, la que sea más corta. Algunos estados no permiten limitaciones en cuanto a la duración de una garantía implícita, por eso la limitación arriba citada pueda no ser aplicable a usted.
6. Para solicitud de información o reclamación de Garantía, por favor, visite nuestro sitio Web www.sauder.com. Usted también puede contactar a Sauder llamando al 1.800.523.3987. Sauder puede solicitar que las reclamaciones sean presentadas por escrito a: Sauder Woodworking Co., 502 Middle Street, Archbold, OH 43502 USA. Por favor incluya su recibo de venta u otra prueba de compra y una descripción detallada del defecto del producto.

Dear Valued Customer:

Thanks so much for choosing Sauder® furniture. I hope the purchase and assembly process was a positive experience and you feel good about the furniture you just built. If you need assistance or want to learn more, please contact our award-winning, Ohio-based customer service team at 800-523-3987 or Sauder.com.

My grandfather, Erie Sauder, founded the company in 1934 and later invented and patented the first commercially successful ready-to-assemble tables. We strive to hold true to his core values of innovation, integrity, servanthood and stewardship.

Sauder products are made with environmentally responsible materials and world-class manufacturing processes. Our 2,000+ dedicated employees in Archbold, Ohio, along with our global manufacturing partners, are committed to providing you furniture with great value, style and quality.

From our family to you. Enjoy!

Kevin J. Sauder
President/CEO

So, how did it go?

Set a world record for speed? Feeling good about yourself? Nice. Get social with it on any of these quality share sites.

And don't forget to rate and review your piece at Sauder.com in the product detail page.

Register your new product online

For immediate service, our website is available 24 hours per day, seven days per week, to order replacement parts, access assembly tips, register your product and view Sauder products. www.sauder.com

Customer Services in United States and Canada
Monday through Friday – 9 a.m. to 5:30 p.m. ET
(except holidays) 1-800-523-3987

General Conformity Certificate

1. This certificate applies to the Sauder Woodworking Product identified by this Instruction Book.
2. This certificate applies to compliance of this product with the CPSC Ban on Lead-Containing Paint (16 CFR 1303).
3. This product is manufactured by:

   Sauder Woodworking Company
   502 Middle St.
   Archbold, OH 43502
   419-446-2711

4. Date of Manufacture: March 2017

SAUDER®

Made in USA
with U.S. and imported materials