MSA
The Safety Company

Gebruikshandleiding

AirGo

Ademluchttoestel - modulair basisapparaat

alpha series
make sense technology

CE

Bestelnr.: 10082058/06

MSA Europe GmbH
Schlüsselstrasse 12
8645 Rapperswil-Jona
Zwitserland

Product van Duits fabricaat

© MSA 2018. Alle rechten voorbehouden.

Inhoud

1. Veiligheidsvoorschriften 6

1.1. Correct gebruik 6
1.2. Aansprakelijkheidsinformatie 7

2. Beschrijving 8

2.1. Harnas 11
2.2. Rugplaat 13
2.3. Pneumatisch systeem 14
2.3.1. Reduceerklep 14
2.3.2. SingleLine pneumatica 15
2.3.3. Verdeelstuk 15
2.3.4. SingleLine SCOUT 15
2.3.4.1. Optie – Q – met snelvulkoppeling 16
2.3.4.2. Optie – 3C/3N – met extra aansluitingen voor middendrukleidingen 17
2.3.4.3. Optie – C3 – met koppelingssysteem *alphaCLICK 2* 18
2.3.4.4. Optie – M – met *alphaMITTER* (korteafstand-transmitter) 20
2.3.5. classic pneumatica 21
2.3.5.1. Optie – S – met signaalleiding 22
2.3.5.2. Optie – Z – met tweede middendrukleiding 23
2.3.5.3. Optie – Y – met tweede middendrukleiding 24
2.3.5.4. Optie – ICU/ICS – geïntegreerde controle-eenheid (met of zonder sleutel) 25
2.3.5.5. Optie – C3 – met koppelingssysteem *alphaCLICK 2* 25
2.3.5.6. Optie – M – met alphaMITTER (korte afstand transmitter) 26
2.3.6. Fix Pneumatica 26
2.3.6.1. Optie – Z 26
2.3.6.2. Optie – N 26
2.3.6.3. Optie – AE 26
2.3.6.4. Optie – AS 27

3. Gebruik van het ademluchtapparaat 28

3.1. Voorafgaand aan het eerste gebruik 28
3.2. Aansluiten van één ademluchtcilinder 28
3.2.1. Drukregelaar met draadverbinding 28
3.2.1.1. Voorbereiden van het toestel voor gebruik met één ademluchtcilinder 28
3.2.1.2. Aansluiten van één ademluchtcilinder 29
3.2.2. Reduceerventiel met *alphaCLICK 2* 31
3.2.2.1. Installatie snelsluitadapter op cilinder 31
3.2.2.2. Aansluiten van één ademluchtcilinder 32

3.3. Aansluiten van twee ademluchtcilinders 33
3.3.1. Drukregelaar met draadverbinding 33
3.3.1.1. Voorbereiden van het toestel voor gebruik met twee ademluchtcilinders 33
3.3.1.2. Aansluiten van twee ademluchtcilinders 33
3.3.2. Reduceerventiel met *alphaCLICK 2* 34
3.4. Aantrekken van het ademluchtapparaat 35
3.5. Korte controle vóór gebruik 35
3.6. Opzetten van het volgelaatsmasker 36
3.7. Tijdens gebruik 36
3.8. Gebruik van extra verbindingen voor middendruk 36
3.9. Bediening van de alarmvoorziening 37
3.10. Vullen met snelvulling 38
3.11. Afleggen van het ademluchtapparaat 38
3.12. Verwijderen van de ademluchtcilinders 39
3.12.1. Reduceerventiel met schroefdraadaansluiting 39
3.12.2. Reduceerventiel met *alphaCLICK 2* 39

4. Onderhoud en verzorging 41

4.1. Onderhoudsinstructies 41
4.2. Onderhoudsintervallen 42
4.3. Reinigen 43
4.3.1. Voorafgaand aan schoonmaken 43
4.3.2. Reinigen, licht verontreinigd 43
4.3.3. Reinigen, sterk verontreinigd 43
4.3.4. Verwijderen van de zwenkbare platen 45
4.3.5. Reiniging en desinfectie van AutoMaXX op Fix pneumatica 46
4.4. Riemen en gordel verwisselen 49
4.4.1. Schouderriemen verwisselen 49
4.4.2. Beschermtunnel verwisselen 50
4.4.3. Verwisselen van de houder voor de masker/helm combinatie 51
4.4.4. Verwijderen van de reddingsgreep 51
4.4.5. Heupgordel verwisselen 52
4.4.5.1. Opties MaX, eXX en pro met zwenkbare plaat 52
4.4.5.2. Optie pro zonder zwenkbare plaat 53
4.4.5.3. Opties com en mix 53
4.4.6. Cilinderriem verwisselen 54
4.4.6.1. Lange cilinderriem 54
4.4.6.2. Korte cilinderriem 55
4.4.6.3. alphaBELT en alpha FP 55
4.5. Visuele, functionele en dichtheidscontrole 56

4.6. Alarmvoorziening controleren 56
4.7. De hoge-drukafdichtingen controleren 56
4.8. De batterijen *alphaMITTER* / *alphaSCOUT* / *ICU* vervangen 57
4.9. Revisie 57
4.10. Opslag 57
4.11. Storingen 57

5. Ademluchtcilinders met *alphaCLICK 2* 58

5.1. Vervangen van ademluchtcilinders aan *alphaCLICK 2* 58
5.2. Vullen van ademluchtcilinders met *alphaCLICK 2* 59

6. Accessoires 61

6.1. Ademluchtcilinders 61
6.2. Ademhalingsautomaat / volgelaatsmaskers 61

7. Technische specificaties/certificaties 62

8. Opmerking voor het bestellen 64

9. Bestelinformatie 65

9.1. Ademluchtapparaat 65
9.2. Ademautomaat 65
9.3. Ademluchtcilinders 66
9.4. Accessoires 67
9.5. Werkplaatsaccessoires 68

1. Veiligheidsvoorschriften

1.1. Correct gebruik

De MSA AirGo - verder ademluchtapparaat genoemd - is een autonoom ademhalingsapparaat dat onafhankelijk van de omgevingslucht functioneert. Het ademluchttoestel is gebaseerd op een modulaire structuur, waardoor de unit kan worden samengesteld en besteld volgens de specifieke eisen van de klant.

In combinatie met een gecertificeerd gelaatsstuk (volgelaatsmasker) beschermt het toestel de drager tegen inademing van gevaarlijke stoffen en mengsels, schadelijke biologische stoffen en zuurstoftekort.

Ademhalingslucht wordt aan de gebruiker geleverd uit één (diverse) ademluchtcilinder(s) via een drukregelaar, een naargelang de behoefte geregeld doseringssysteem (→zie instructiehandleiding voor de ademhalingsautomaat) en een gelaatsmasker (→zie instructiehandleiding voor het gelaatsmasker).
De uitgeademde lucht wordt direct vrijgegeven in de omgevingslucht.

Deze gebruikshandleiding is verplichte lectuur en dient nageleefd te worden bij gebruik van het ademluchtapparaat. Vooral de veiligheidsvoorschriften alsook de informatie over gebruik en bediening van het toestel moeten zorgvuldig worden gelezen en nageleefd. Verder moeten de nationale voorschriften van toepassing in het land van gebruik, voor een veilig gebruik van het toestel in aanmerking worden genomen.

Alternatief gebruik, of gebruik dat afwijkt van deze specificaties, wordt beschouwd als een inbreuk op deze voorschriften. Dit is eveneens vooral van toepassing op het aanbrengen van niet-toegelaten wijzigingen aan het toestel en op indienststellingen die niet zijn uitgevoerd door MSA of bevoegde personen.

Gevaar!

Het product biedt mogelijkerwijs een levensreddende of gezondheidsbehoudende bescherming. Ondoelmatig gebruik, onderhoud of service aan het apparaat kan de werking van het apparaat schaden en daardoor mensenlevens ernstig in gevaar brengen.

Vóór gebruik dient de juiste werking van het apparaat te worden gecontroleerd. Het product mag niet gebruikt worden indien de werkingstest niet gelukt is, beschadigingen aanwezig zijn, vakkundig onderhoud/service nodig is of wanneer geen originele reserveonderdelen gebruikt zijn.

Gevaar!

Dit ademluchtapparaat is een adembeschermingsapparaat. Het is niet geschikt voor onderwaterduiken.

1.2. Aansprakelijkheidsinformatie

MSA aanvaardt geen aansprakelijkheid in gevallen waarin het product verkeerd werd gebruikt of niet in overeenstemming met het doel waarvoor het werd ontworpen. De keuze en het gebruik van het product vallen onder de exclusieve verantwoordelijkheid van de individuele gebruiker.

Vorderingen i.v.m. productaansprakelijkheid en waarborgen en garanties verstrekt door MSA met betrekking tot het product, vervallen, indien het niet wordt gebruikt, gerepareerd of onderhouden in overeenstemming met de instructies in deze handleiding.

2. Beschrijving

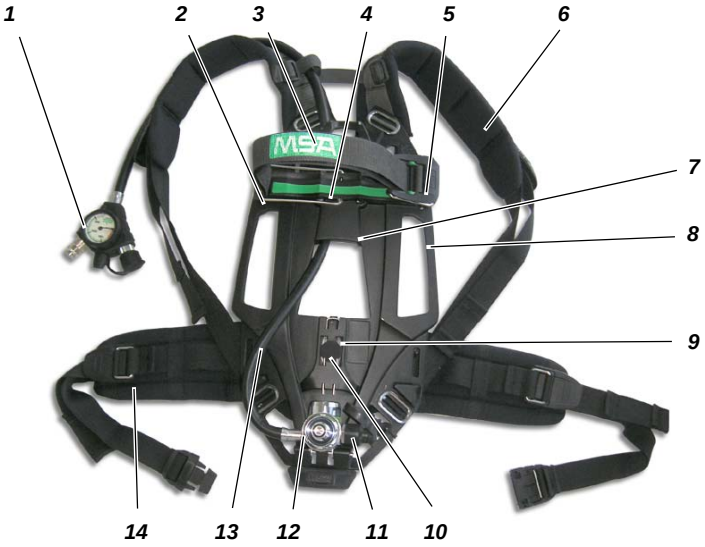

Fig. 1 Ademluchttoestel AirGo (hier model AirGo pro)

1	*Verdeelstuk*	*8*	*Handvat*
2	*Cilinderscheider*	*9*	*Arrêteergesp (U-klem)*
3	*Cilinderspanband*	*10*	*Heupgordelplaat (optie)*
4	*Cilindersteun*	*11*	*Snelvulkoppeling (optie)*
5	*Gesp cilinderspanband*	*12*	*Reduceerklep*
6	*Schouderriem*	*13*	*Pneumatisch systeem (hier SingleLine)*
7	*Rugplaat*	*14*	*Heupgordel*

De rugplaat bestaat uit een anatomisch ontworpen rugplaat van antistatisch plastic met draaggleuven voor een eenvoudig transport van het apparaat. Het drukregelingsventiel is gemonteerd op het onderste gedeelte van de rugplaat. Op het bovenste gedeelte van de rugplaat is een cilindersteun bevestigd met geïntegreerde leidingrail.

De draaggordels en de heupgordel kunnen in de lengte worden aangepast.

In de cilindersteun kunnen één of twee ademluchtcilinders worden geplaatst. De cilinderspanband is vrij verstelbaar en na het plaatsen van de ademluchtcilinder(s) wordt deze aangespannen en beveiligd met de gesp.

De structuur van het ademluchttoestel is gebaseerd op een modulair design. Hierdoor kan de gebruiker het ademluchttoestel samenstellen uit modules die aan zijn specifieke eisen voldoen.

De volgende opties zijn leverbaar:

Opties voor harnas	**com**	-	compact basisharnas met polyester riemen
(→ Deel 2.1)	**pro**	-	harnas met padding
	mix	-	heupgordel als compact en schouderriemen als pro
	MaX	-	premium harnas
	eXX	-	eXXtreme, voor training
	BSP	-	premium harnas met beschermtunnel
	FBS		alphaFP basic
	FBL		alphaFP basic large
	FPS		alphaFP PRO
	FPL		alphaFP PRO large
	ABP		alphaBELT PRO Basic
	APP		alphaBELT PRO PRO
	ABM		alphaBELT MAX Basic
	APM		alphaBELT MAX PRO
Rugplaat opties	**B**	-	bumper
	V	-	bumper met ventielbescherming
(→ Sectie 2.2)	**LG, SH**	-	cilinderriemen (lang of kort)
	SW	-	draaibare heupplaat (standaard voor harnasopties MaX en eXX, optioneel voor pro)
	R	-	houder
	H	-	reddingsgreep en houder

Pneumatisch systeem			
Reduceerventiel (→ Sectie 2.3.1)	**SingleLine** – voor gebruik in SingleLine pneumatica **classic** – voor gebruik in classic pneumatica		
SingleLine (→ Sectie 2.3.2)	**SL**	-	**“**slang in slang**”**, met verdeelstuk
	SI	-	met SingleLine SCOUT in plaats van middendrukkoppelstuk manometer 2
	SII		met SingleLine SCOUT in plaats van middendrukkoppelstuk manometer 2
	Q	-	met extra snelvulkoppeling
	M	-	met *alphaMITTER* (korte afstand transmitter)
	3C/3N	-	met extra middendrukaansluiting
	C3	-	met koppelingssysteem *alphaCLICK 2* (300 bar)
classic pneumatica (→ Sectie 2.3.5)	**CL**	-	met aparte hoge- en middendrukleidingen en manometer
	CM	-	met aparte hoge- en middendrukleidingen en manometer, namontage met *alphaMITTER*
	S	-	met signaalleiding
	Z	-	met tweede middendrukaansluiting
	J	-	met tweede middendrukaansluiting (over de schouder gelegd)
	ICU/ICS	-	met geïntegreerde besturingseenheid ICU
	C3	-	met koppelingssysteem *alphaCLICK 2*
	M	-	met *alphaMITTER* (korte afstand transmitter), alleen met CM
Fix pneumatica (→ Sectie 2.3.6)	als classic met vaste ademautomaat (AE, AS, N, optioneel manometerkap) zonder koppeling		

2.1. Harnas

Er zijn verschillende types harnassen (schouder en heupgordel) leverbaar, ieder met zijn eigen specificaties en draagcomfort:

com – basisharnas

Dit is de basisuitvoering. Schouderriem en heupgordel, gemaakt van vlamvertragend polyester zonder extra vulling.

pro – harnas met vulling

Schouderriem en heupgordel, gemaakt van met aramide versterkt materiaal met extra vulling (NOMEX®). De schoudervulling en de heupgordel garanderen een effectieve gewichtsverdeling en een hoog draagcomfort.

Optioneel wordt de heupgordel op een draaibare plaat gemonteerd (→ sectie 2.2).

mix – gemengd harnas

Schouderriem gemaakt van met aramide versterkt materiaal met extra vulling (NOMEX®) identiek met type pro.

De heupgordel is vervaardigd van vlamvertragend polyester, zonder extra vulling, als bij type com.

MaX – premium harnas

Schouderriemen en heupgordel zijn vervaardigd van met aramide versterkt materiaal en beschikken over extra vulling met schouderriemen in een S-vorm. Het harnas biedt een groot draagcomfort.

De heupgordel is draaibaar (→ sectie 2.2) en is bekend van het AirMaXX® ademhalingsapparaat.

eXX – eXXtreme harnas

Het eXXtreme harnas is gebaseerd op de reeds beproefde en veel geteste AirMaXX®. De riemen en gordels zijn vervaardigd van aramidevezel en zijn uiterst robuust en brandwerend. Beschermende voering in de schoudervulling beschermen tegen vlammen en hitte.

Het harnas is speciaal geschikt voor frequent voorkomende extreme eisen bij extreme trainingssituaties.

BSP – premium harnas

Dit premium harnas is een combinatie van het premium harnas MaX en het eXXtreme harnas eXX.

De beschermende voering is op één kant vastgezet met een “pull the dot” drukknop en op de andere kant met een dubbele drukknop.

Door de breekbare bevestiging met dubbele drukknoppen kan de extra middendrukleiding er snel worden uitgetrokken om een tweede persoon van ademlucht te voorzien.

Dit premium harnas heeft extra banden waaraan een masker/helm combinatie kan worden bevestigd.

FP valbescherming

Massieve roestvast stalen ringen dienen als bevestigingspunten voor valbeschermingslijnen.

Positionering: Er zijn D-ringen op elke kant van de heupgordel voor een veilige positionering op een blootgestelde werkplek.

Abseilen: Langdurige operaties kunnen comfortabel worden uitgevoerd, omdat het heupharnas met beide beenlussen een comfortabele zitting vormen. Door het doorschuif-ontwerp is normaal, ongehinderd lopen mogelijk.

Redding: De rug D-ring kan worden gebruikt voor veilige redding uit besloten ruimtes, alphaFP pro beschikt bovendien over slangbeschermtunnels op schouderpads en snelsluit verbindingsgespen tussen harnas en SCBA voor snelle bevestiging of verwijdering in een noodsituatie tijdens operaties.

Riem

De comfortabele alphaBELT Pro is de optimale configuratie. Vergeleken met de alphaBELT Basic beschikt deze over:

- Veelzijdige alphaBELT vanglijn
- Functie voor veilige reddingsstoel
- Snelsluit verbindingsgespen voor SCBA (scheidende functie)
- Elastische fixering voor overhangende banduiteinden

Er is een extra abseil-karabijnhaak (conform EN 362) nodig op de borstlus van de riem om een reddingsstoel (EN 1498, klasse B) te kunnen maken. MSA adviseert voor dit doel de MSA stalen Tri-Lock karabijnhaak, die getest en goedgekeurd is voor gebruik met een SCBA. Dit is een optionele accessoire en niet inbegrepen.

2.2. Rugplaat

Cilinderriemen

Er zijn cilinderriemen van verschillende lengtes voor de bevestiging van één of twee ademluchtcilinders.

- Korte cilinderriem (**SH**) - voor gebruik met één ademluchtcilinder (van 4 l tot 6.9 l)
- Lange cilinderriem (**LG**) - voor gebruik met één of twee ademlucht-cilinder(s) (voor één cilinder van 4 l tot 9 l, voor twee cilinders van 4 l tot 6,9 l)

Bumper (B)

De bumper is vervaardigd van stevig rubber en gemonteerd onder aan de rugplaat. De bumper voorkomt dat het apparaat wordt beschadigd in het geval het hard wordt neergezet.

Bumper met ventielbescherming (V)

De bumper is vervaardigd van stevig rubber en gemonteerd onder aan de rugplaat. De ventielbescherming voorkomt dat het ventiel wordt beschadigd in het geval het hard wordt neergezet.

Heupgordelplaat (SW)

De zwenkbare heupgordel is bevestigd op de onderzijde van de rugplaat en wordt gebruikt om de heupgordel te ondersteunen.

De heupgordel kan worden gezwenkt en volgt dus alle bewegingen die de gebruiker maakt. Het draaibare bereik is begrensd en door de schokdempende bewegingen ontstaat er een gevoel van veiligheid.

De modellen MaX en eXX zijn standaard uitgerust met de zwenkbare heupgordel en voor het model pro is het leverbaar als een optie.

Cilinderhouder (R)

De elastische cilinderhouder dient voor het verhogen van de speling tussen cilinder en rugplaat.

Reddingsgreep en houder (H)

De reddingsgreep wordt gebruikt om personen ergens uit te trekken en kan worden gebruikt om het toestel gemakkelijk te vervoeren.

Cilinderscheider (D)

Metalen gesp voor het scheiden van twee cilinders, zodat de twee cilinders eenvoudiger kunnen worden geplaatst en de cilinderriem wordt geleid.

Transponder

De rugplaat is uitgerust met een 125 kHz transponder (RFID chip) die naast de label is geplaatst voor eenvoudiger identificatie.

2.3. Pneumatisch systeem

2.3.1. Reduceerklep

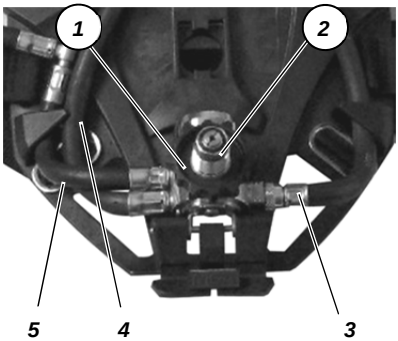

Fig. 2 Reduceerklep classic

1 Reduceerklep
2 Cilinderverbinding
3 Signaalleiding
4 Hogedrukleiding
5 Middendrukleiding

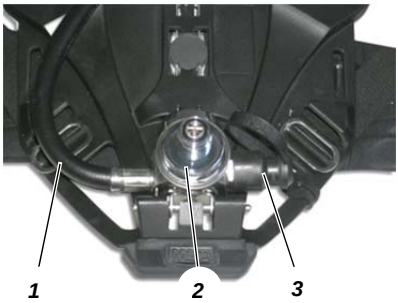

Fig. 3 Reduceerklep SingleLine

1 Enkelvoudige leiding
2 Cilinderverbinding
3 Snelvulkoppeling (optie)

De reduceerklep is in het onderste gedeelte van de rugplaat gemonteerd (→ Fig. 1). Deze is beschikbaar in de pneumatische versies classic en SingleLine.

Aan de reduceerklep bevindt zich een veiligheidsventiel en een enkelvoudige leiding voor aansluiting van het verdeelstuk De reduceerklep vermindert de cilinderdruk tot ongeveer 7 bar en de veiligheidsklep wordt geactiveerd bij niet-toegelaten drukverhoging om beschadiging te vermijden en zorgt dus voor de continue aanvoer van ademhalingslucht.

2.3.2. SingleLine pneumatica

SingleLine-pneumatica zijn leverbaar in de opties -Q, -M, -SI, -SII, -3C/3N, -C3.

De SingleLine pneumatica combineert maximaal vijf slangen in één. Hierdoor worden de leidingen voor de ademhalingsautomaat, de manometer, het waarschuwingssignaal en de tweede aansluiting in één leiding geïntegreerd.

2.3.3. Verdeelstuk

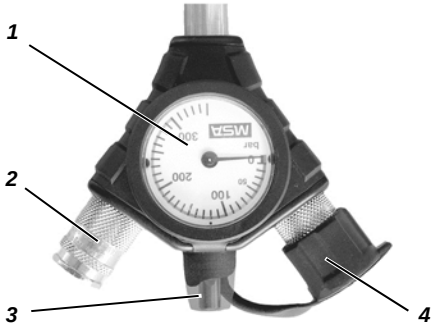

Fig. 4 Verdeelstuk

1	*Manometer*	*3*	*Waarschuwingssignaal (fluitsignaal)*
2	*Ademhalingsautomaatkoppeling*	*4*	*Tweede aansluiting*

Bij de SingleLine pneumatica is het einde van de enkelvoudige leiding verbonden met het verdeelstuk. Deze bestaat uit de manometer zelf, de koppeling voor de ademhalingsautomaat en eveneens uit een akoestische waarschuwingsvoorziening (fluitsignaal). Deze activeert een continu alarmsignaal wanneer de cilinderdruk daalt onder 55 ±5 bar.

De tweede aansluiting verbindt een tweede ademhalingsautomaat (bijv. reddingsset).

2.3.4. SingleLine SCOUT

Zie de aanvullende gebruiksaanwijzing SingleLine SCOUT.

2.3.4.1. Optie – Q – met snelvulkoppeling

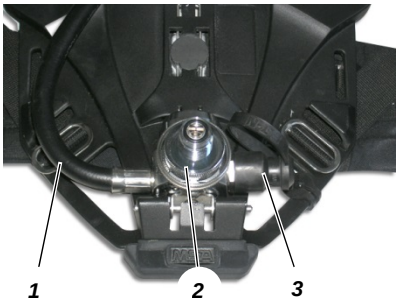

Fig. 5 Reduceerklep SingleLine

1 Enkelvoudige leiding
2 Cilinderverbinding
3 Snelvulkoppeling

De snelvulkoppeling is een hogedrukkoppeling die direct op de reduceerklep is aangebracht (→ Fig. 2).

Hiermee is het mogelijk om 300 bar ademluchtcilinder(s) te vullen terwijl het ademluchttoestel in gebruik is. De connector van de reduceerklep is beveiligd, zodat een 200 bar ademluchtcilinder niet kan worden aangesloten om ongewensde overvulling te voorkomen.

Bij ademluchtapparaten met snelvulkoppeling, is het gebruik van 200 bar ademluchtcilinders niet mogelijk.

Voor meer informatie verwijzen wij u naar de afzonderlijke gebruikshandleiding voor het Quick-Fill-systeem (stuknr. D4075049).

2.3.4.2. Optie – 3C/3N – met extra aansluitingen voor middendrukleidingen

Het ademluchttoestel kan worden uitgerust met extra aansluitingen voor middendrukleidingen. Deze bevinden zich op de heupgordel en worden gebruikt voor het aansluiten van extra units, zoals bijv. een tweede ademhalingsautomaat of een reddingsset.

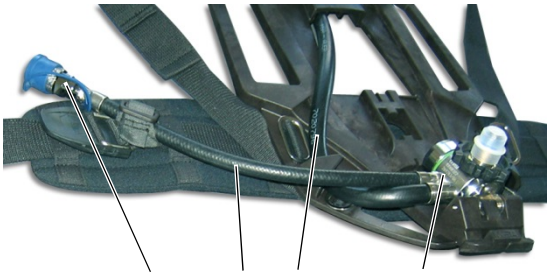

Fig. 6 Optie SL-3C

1	*Reduceerklep*	*3*	*Extra middendrukleiding*
2	*Enkelvoudige leiding*	*4*	*Koppeling voor derde aansluiting*

Er bevindt zich een extra middendrukaansluiting aan de heupgordel van het ademluchtapparaat, dat leverbaar is als koppeling bij optie 3C en als nippel met geïntegreerde niet-retourklep bij optie 3N.

Optie 3C is uitgerust voor het aansluiten van de volgende units, waarbij rekening moet worden gehouden met de voorschriften in uw land:

- reddingsset (masker met ademhalingsautomaat)
- reddingsuitrusting, bijv. ademkap
- gecomprimeerde luchtleidingapparatuur met of zonder automatische afsluiter
- en voor gebruik in een beschermend pak inclusief decontaminatieprocedure.

Waarschuwing!

Bij het redden van personen met de reddingsset via de tweede aansluiting, wordt meer lucht verbruikt.

Daardoor is de werkingstijd aanzienlijk minder. Denk daar altijd aan bij gebruik van uw apparaat.

Optie 3N is voorbereid voor het aansluiten van de volgende apparatuur:

- ademluchttoestel zonder automatische afsluiter
- en voor gebruik in het beschermende pak inclusief decontaminatieprocedure.

2.3.4.3. Optie – C3 – met koppelingssysteem *alphaCLICK 2*

Fig. 7 Reduceerventiel

1 alphaCLICK 2-koppeling

Dankzij het koppelingssysteem *alphaCLICK 2* is een eenvoudige, snelle en veilige aansluiting van de ademluchtcilinders op het reduceerventiel mogelijk. Tijdrovend vast schroeven van de cilinder is niet meer nodig, omdat de cilinder eenvoudig in het reduceerventiel klikt.

alphaCLICK 2 is veiliger dan de gewone standaardaansluiting:

- *alphaCLICK 2* kan niet worden losgekoppeld wanneer het systeem onder druk staat.
- Er zijn twee stappen nodig om het te ontkoppelen: de cilinder kan alleen worden verwijderd wanneer het koppelingshandwiel 20 graden wordt gedraaid en naar achter wordt geduwd.
- *alphaCLICK 2* heeft geen ingebouwde stromingsbegrenzer.
- Bovendien heeft *alphaCLICK 2* een vlak ontwerp dat de componenten schoon en operationeel houdt.

alphaCLICK 2 past op alle standaardafsluiters voor ademlucht [EN 144-2].

alphaCLICK 2 is alleen verkrijgbaar voor 300 bar:

alphaCLICK 2-koppeling 300 bar

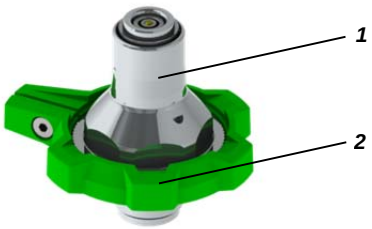

Fig. 8 alphaCLICK 2-koppeling 300 bar

1 alphaCLICK 2-koppeling 300 bar

2 Indicatiering met pijl

alphaCLICK 2-cilinderadapter 300 bar

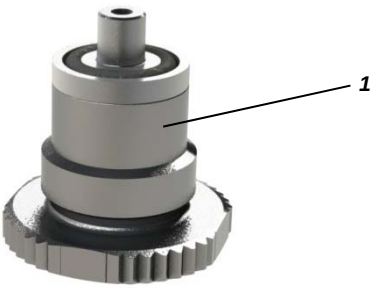

Fig. 9 alphaCLICK 2-cilinderadapter 300 bar

1 alphaCLICK 2-cilinderadapter 300 bar

De cilinderadapter moet in een cilinderafsluiter worden geschroefd met een specifiek aanhaalmoment van 20-30 Nm.

2.3.4.4. Optie – M – met *alphaMITTER* (korteafstand-transmitter)

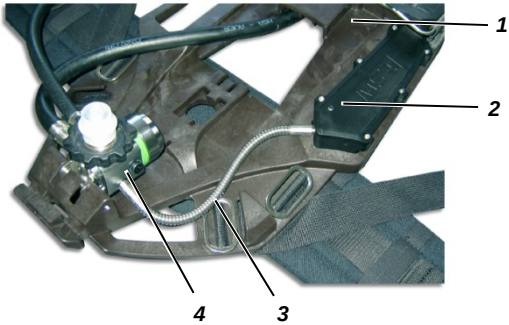

Fig. 10 alphaMITTER

1	*Rugplaat*	*3*	*Hogedrukleiding*
2	*alphaMITTER*	*4*	*Reduceerklep*

De *alphaMITTER* is een korteafstand-transmitter die is gemonteerd op de rugplaat van het ademluchttoestel.

Er wordt een hogedrukleiding gebruikt voor de verbinding van de *alphaMITTER* naar een toegewezen poort van de drukregelaar. Het meet de hoge druk in de ademluchtcilinder(s) en zendt iedere seconde een signaal naar de *alphaSCOUT* van het alpha personeelsnetwerk.

De *alphaMITTER* wordt gevoed door 3 alkalinebatterijen.

Attentie!
De voeding mag slechts bestaan uit bepaalde typen batterijen vanwege overwegingen in verband met explosiepreventie.

Lees voor gedetailleerde informatie over de *alphaMITTER* → de gebruiksaanwijzing van "alpha persoonlijk netwerk".

2.3.5. classic pneumatica

Optie ─ CL

classic-pneumatica zijn leverbaar in de opties -S, -Z, -ICU, -C3.

De individuele hogedruk- en middendrukleiding worden afzonderlijk van de reduceerklep naar de eindeenheden of verbindingen geleid.

De ademhalingsautomaat of de koppeling naar de ademhalingsautomaat bevinden zich aan het uiteinde van de middendrukleiding.

De manometer (→ Fig. 11) of de ICU (→ Fig. 15) is gemonteerd aan het uiteinde van de hogedrukleiding.

Fig. 11 Manometer

De manometer geeft de actuele druk in de aangesloten en geopende ademluchtcilinder(s) aan.

Optie ─ CM

De optie CM van de classic pneumatica heeft dezelfde basiskenmerken als de CL optie, maar kan worden bediend met een *alphaMITTER*.

2.3.5.1. Optie – S – met signaalleiding

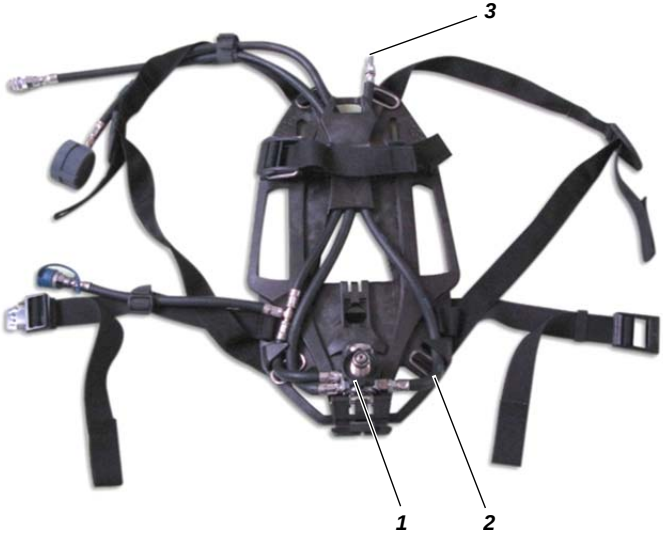

Fig. 12 Optie AirGo –S (hier met extra middendrukkoppeling)

1 Reduceerklep
2 Signaalleiding
3 Waarschuwingsinrichting (fluitsignaal)

Deze optie is uitgerust met een signaalleiding. De waarschuwingsfluittoon is op een aparte signaalleiding bij het oor van de gebruiker, waar deze goed kan worden gehoord en gemakkelijk herkend als zijn eigen waarschuwingssignaal.

2.3.5.2. Optie – Z – met tweede middendrukleiding

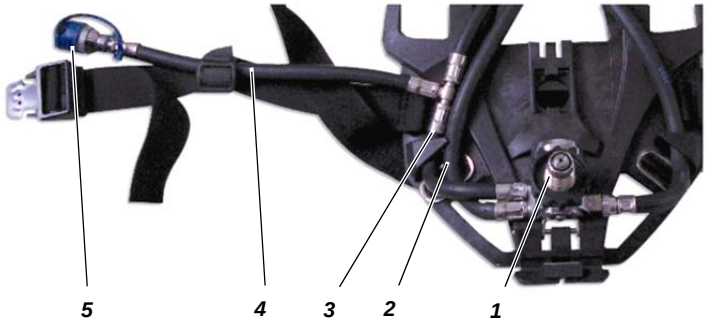

Fig. 13 Optie AirGo -Z

1	*Reduceerklep*	*4*	*Tweede middendrukleiding*
2	*Hogedrukleiding*	*5*	*Koppeling voor tweede aansluiting*
3	*Middendrukleiding*		

Er is een tweede middendrukaansluiting met veiligheidskoppeling op de heupgordel, afgesloten met een plug bij niet-gebruik.

Rekening houdend met de voorschriften in uw land, kunt u deze aansluiting gebruiken om:

- een tweede ademhalingsautomaat aan te sluiten,
- een reddingsset aan te sluiten, bestaande uit een ademhalingsautomaat met normale druk en volgelaatsmasker voor reddingswerkzaamheden,
- aansluiten van een persluchtleidingssysteem met behulp van de dubbele nippel die verkrijgbaar is als accessoire (→ Sectie 5), bijv. voor decontaminatie na gebruik of
- aansluiten van een reddingsset.

Waarschuwing!

Bij het redden van personen met de reddingsset via de tweede aansluiting, wordt meer lucht verbruikt.

Daardoor is de werkingstijd aanzienlijk minder. Denk daar altijd aan bij gebruik van uw apparaat.

2.3.5.3. Optie – Y – met tweede middendrukleiding

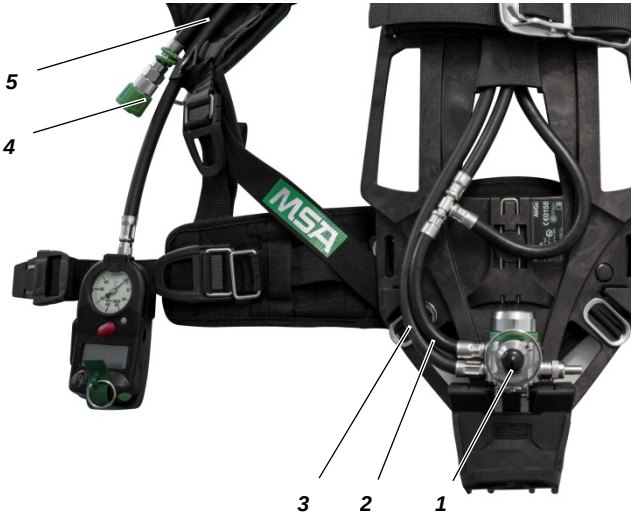

Fig. 14 Optie AirGo -Y

1	*Reduceerventiel*	*4*	*Koppeling voor tweede aansluiting*
2	*Middendrukleiding*	*5*	*Tweede middendrukleiding*
3	*Hogedrukleiding*		

Er is een tweede middendrukaansluiting met veiligheidskoppeling, die wordt afgesloten met een plug als deze niet wordt gebruikt.

In vergelijking met optie Z is de tweede middendrukleiding langer en bevindt zich op de schouderriem.

Rekening houdend met de voorschriften in uw land, kunt u deze aansluiting gebruiken voor:

- het aansluiten van een tweede ademautomaat;
- een reddingsset, bestaande uit een ademautomaat met normale druk en volgelaatsmasker voor reddingswerkzaamheden;
- het aansluiten van een persluchtleidingsysteem met behulp van de dubbele nippel die verkrijgbaar is als accessoire (→ Sectie 5), bijv. voor decontaminatie na gebruik of
- voor aansluiten van een reddingshoofdkap.

Waarschuwing!

Bij het redden van personen met de reddingsset via de tweede aansluiting wordt meer lucht verbruikt.

Daarom is de service time aanzienlijk korter. Denk daar altijd aan bij gebruik van uw toestel.

2.3.5.4. Optie – ICU/ICS – geïntegreerde controle-eenheid (met of zonder sleutel)

Fig. 15 Geïntegreerde besturingseenheid ICU

1 Aansluiting voor hogedrukleiding
2 Manometer
3 RESET-knop
4 ALARM-knop
5 LC-display

De geïntegreerde controle-eenheid dient om de normale functie van het ademluchttoestel, de weergave van de gecomprimeerde luchtgegevens en de weergave en signalering van alarmcondities te bewaken. De ICU vervangt de standaard manometer.

De eenheid is tevens uitgerust met een bewegingssensor en een mogelijkheid om een alarm handmatig te activeren.

Optioneel kan men kiezen voor de ICU-S; deze is voorzien van een sleutel welke kan dienen voor registratiedoeleinden.

Voor meer informatie over de ICU verwijzen wij u naar de ICU gebruikshandleiding.

2.3.5.5. Optie – C3 – met koppelingssysteem *alphaCLICK 2*

Voor meer informatie over de *alphaCLICK 2* verwijzen wij u naar de sectie 2.3.4.3.

2.3.5.6. Optie – M – met alphaMITTER (korte afstand transmitter)

Voor meer informatie over de *alphaMITTER* verwijzen wij u naar sectie 2.3.4.4.

2.3.6. Fix Pneumatica

Fix pneumatica zijn leverbaar in de opties –Z, –AE, –AS, –N, manometerkap (optionele uitrusting).

De individuele hogedruk- en middendrukleiding worden afzonderlijk van de reduceerklep naar de eindeenheden of verbindingen geleid.

De ademhalingsautomaat is bevestigd aan het uiteinde van de middendrukleiding.

De manometer is gemonteerd aan het einde van de hogedrukleiding.

Voor meer informatie over de volgelaatsmaskers, verwijzen wij u naar de gebruiksaanwijzing van de volgelaatsmaskers.

2.3.6.1. Optie – Z

Zie: sectie 2.3.5.2.

2.3.6.2. Optie – N

Bij deze optie is een AutoMaXX-N ademhalingsautomaat bevestigd op de middendrukleiding.

De AutoMaXX-N ademhalingsautomaat wordt gebruikt bij negatieve druk. Deze is uitgerust met een draadaansluiting RD40X1/7 en past op volgelaatsmaskers 3S, Ultra Elite, 3S-H-F1 en Ultra Elite-H-F1 met standaard draadaansluiting.

2.3.6.3. Optie – AE

Bij deze optie is een AutoMaXX-AE ademhalingsautomaat bevestigd op de middendrukleiding.

De AutoMaXX-AE ademhalingsautomaat wordt gebruikt bij positieve druk. Deze is uitgerust met een draadaansluiting M45 x 3 en past op volgelaatsmaskers 3S-PF, Ultra Elite-PF, 3S-H-PF-F1, Ultra Elite -H-PF-F1 en G1 M45 x 3 met standaard draadaansluiting.

2.3.6.4. Optie – AS

Bij deze optie is een AutoMaXX-AS ademhalingsautomaat bevestigd op de middendrukleiding.

Attentie!

Deze ademhalingsautomaat wordt alleen gebruikt voor PS-MaXX volgelaatsmaskers.

Het wordt niet gebruikt voor PS volgelaatsmaskers.

De AutoMaXX-AS ademhalingsautomaat wordt gebruikt bij positieve druk.
Deze is uitgerust met een plug-in verbinding en geschikt voor volgelaatsmaskers 3S-PS-MaXX, Ultra Elite-PS-MaXX, 3S-H-PS-MaXX-F1, Ultra Elite-H-PS-MaXX-F1 en G1 PS-MaXX.

3. Gebruik van het ademluchtapparaat

Waarschuwing!
Het ademluchtapparaat mag enkel worden gebruikt in een volledig onderhouden en gecontroleerde toestand. Indien gebreken of defecten worden waargenomen voorafgaand aan het gebruik, mag u het ademluchtapparaat onder geen enkele voorwaarde gebruiken.
Laat het toestel nakijken en repareren door een erkend servicecentrum.

3.1. Voorafgaand aan het eerste gebruik

Voor het eerste gebruik moet het apparaat worden geprepareerd voor het aantal en de soorten ademluchtcilinders. Naderhand, als de ademluchtcilinders (zonder schokabsorberende voering) met dezelfde diameter worden verwisseld, dient de gesloten lus van de spanband te worden verlengd of verkort door de cilindergesp te openen of te sluiten. De lengte van de trekflap hoeft niet te worden aangepast en de Velcrosluiting hoeft niet langer te worden losgemaakt.

(1) Voordat u het handwieltje met schroefdraad plaatst, controleert u of de o-ring in de hogedrukfitting van het handwieltje aanwezig en onbeschadigd is. Als de o-ring beschadigd is, moet deze worden vervangen voordat de SCBA kan worden gebruikt.

(2) Draai het handwieltje op de schroefdraad van de cilinder. Het handwieltje moet handvast worden aangedraaid (zonder gebruik van gereedschap).

3.2. Aansluiten van één ademluchtcilinder

Fig. 16 SCBA met één ademluchtcilinder

3.2.1. Drukregelaar met draadverbinding

3.2.1.1. Voorbereiden van het toestel voor gebruik met één ademluchtcilinder

(1) Hang de cilinderscheider, die zich in het midden van de cilindersteun bevindt, in een horizontale stand, totdat hij pakt

(2) Maak zo nodig het T-stuk los van de hogedrukbus van het reduceerklep.

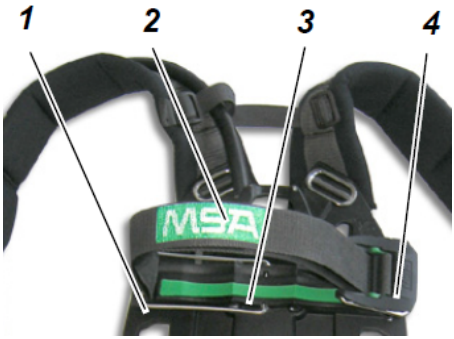

Fig. 17 Ademluchttoestel - details

1	*Cilinderscheider*	*3*	*Cilindersteun*
2	*Cilinderspanband*	*4*	*Cilindergesp*

3.2.1.2. Aansluiten van één ademluchtcilinder

(1) Zet het ademluchttoestel zodanig horizontaal dat de achterkant boven is (→ Fig. 17).

(2) Breng de cilinderscheider (1) in een horizontale positie tegenover de cilindergesp (4) totdat deze is vergrendeld.

(3) Controleer de staat van de pakking van de hogedrukfitting op het reduceerventiel.

(4) Open de cilindergesp op de cilinderspanband en verminder alle spanning door de band volledig uit te trekken door aan de kleine stift op de gesp te trekken (→ Fig. 18).

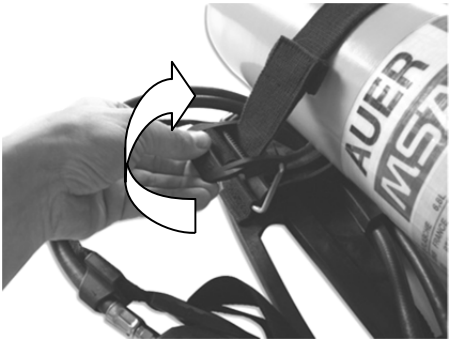

Fig. 18 Het openen van de cilindergesp

(5) Druk de ademluchtcilinder door de cilinderriem (2) met de cilinderafsluiter gericht naar de reduceerklep, zodat deze op de centrale steun rust (3).

(6) Voer cilinderafsluiter op reduceerklep en zet indien nodig het ademluchtapparaat met afsluiter overeind in een verticale positie.

(7) Leg de SCBA horizontaal neer. Controleer of de cilinder op de centrale steun (3) ligt.

(8) Maak cilinderriem (2) vast door te trekken aan het vrije uiteinde.

Attentie!

Trek de cilinderspanband niet te strak aan! Er kan schade optreden bij gebruik van overmatige kracht om de cilindergesp te sluiten en de SCBA kan niet gebruiksklaar zijn.

De uiteindelijke bevestigingsspanning wordt bereikt bij het sluiten van de cilindergesp.

(9) Controleer of ademluchtcilinder stevig vastzit en span deze aan indien nodig.

(10) Kantel de cilindergesp (4) voorzichtig en klap hem helemaal over het midden totdat hij vastklikt.

(11) Als de drukkracht/-spanning te hoog is tijdens het omklappen van de cilindergesp,
pas dan de bandlengte aan bij de cilindergesp. Als de bandspanning te laag is, pas dan de bandlengte aan bij de cilindergesp (→ Fig. 19).

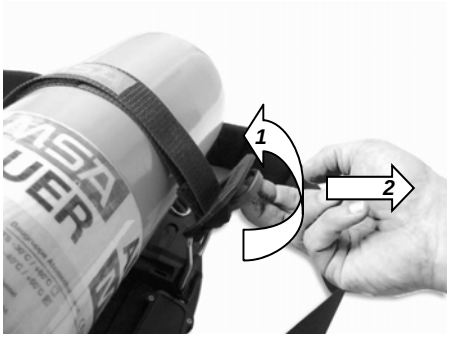

Fig. 19 Aanpassen van de bandlengte bij de gesp

(12) Maak het uiteinde van de cilinderhouderriem vast aan de Velcro-strook.

(13) Draai cilinderafsluiter even open en controleer of er lucht ontsnapt; zo nodig opnieuw vastdraaien.

3.2.2. Reduceerventiel met *alphaCLICK 2*

3.2.2.1. Installatie snelsluitadapter op cilinder

(1) Gebruik uitsluitend een volledig gevulde cilinder en inspecteer de interne schroefdraad van de cilinderafsluiter om er zeker van te zijn dat deze niet beschadigd is en vrij is van vuil en deeltjes.

- De schroefdraadaansluiting van de cilinderafsluiter moet onbeschadigd en vrij van vuil en deeltjes zijn.
- Als de cilinderafsluiter beschadigd is, moet deze buiten gebruik worden gesteld en worden opgestuurd naar een door MSA opgeleide of gecertificeerde monteur.

(2) Inspecteer de buitendraad van de cilinderadapter en de nippel van de mannelijke aansluiting op het reduceerventiel om er zeker van te zijn dat deze niet beschadigd is en vrij is van vuil en deeltjes.

- Zorg ervoor dat de o-ring is geïnstalleerd op de cilinderadapter en vrij van vuil en deeltjes is.

(3) Schroef de adapter in de cilinderafsluiter met een specifiek aanhaalmoment van 20 tot -30 Nm.

(4) Controleer voor het installeren of er geen vuil zit op het mannelijke en vrouwelijke deel van de koppeling. Controleer of de adapter op de cilinderafsluiter dicht is.

(5) Druk de snelkoppeling (met weinig kracht) op de mannelijke adapter van het reduceerventiel tot een klik hoorbaar is. Het handwieltje zal snel ca. 45° tegen de klok in draaien, wat aangeeft dat de afsluiter aangesloten is op het reduceerventiel.

(6) Pak het handwieltje stevig vast en trek eraan om te controleren dat het goed is bevestigd.

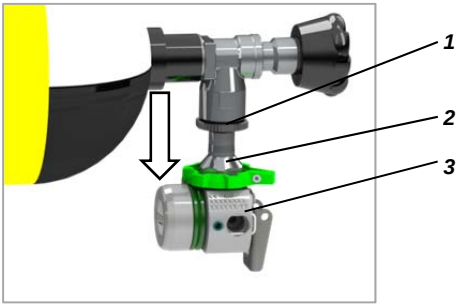

Fig. 20 Ademluchtcilinder met alphaCLICK 2

1 Ademluchtcilinder met alphaCLICK 2-cilinderadapter
2 alphaCLICK 2-koppeling
3 Reduceerventiel

3.2.2.2. Aansluiten van één ademluchtcilinder

(1) Draai, indien nodig, de *alphaCLICK 2*-cilinderadapter in de cilinderafsluiter met een specifiek aanhaalmoment van 20-30 Nm (→ Sectie 5).

(2) Zet het ademluchttoestel zodanig horizontaal dat de achterkant boven is (→ Fig. 17).

(3) Breng de cilinderscheider (1) in een horizontale positie tegenover de cilindergesp (4) totdat deze is vergrendeld.

Tijdens het monteren van de ademluchtcilinder aan de koppeling van de reduceerklep kan deze misschien naar beneden afhangen. Steun de reduceerklep, in dit geval, met uw hand.

(4) Open de cilindergesp op de cilinderspanband en verminder alle spanning door de band volledig uit te trekken door aan de kleine stift op de gesp te trekken (→ Fig. 18).

(5) Druk de ademluchtcilinder door de cilinderspanband (2) met de cilinderafsluiter gericht naar het reduceerventiel, zodat deze op de centrale steun rust (3).

(6) Lijn de ademluchtcilinder met de *alphaCLICK 2* axiaal uit met de koppeling en monteer deze op de *alphaCLICK 2*-koppeling.

Attentie!
Druk het koppelingssysteem nooit samen met te veel kracht.

(7) Sluit de koppeling door deze samen te drukken met een “zachte” druk en controleer of de pijl van de indicatiering verticaal is uitgelijnd met de rugplaat.

(8) Span de cilinderspanband aan door voorzichtig aan het vrije uiteinde te trekken.

Attentie!
Trek de cilinderspanband niet te strak aan! Er kan schade optreden bij gebruik van overmatige kracht om de cilindergesp te sluiten en de SCBA kan niet gebruiksklaar zijn.

De uiteindelijke bevestigingsspanning wordt bereikt bij het sluiten van de cilindergesp.

(9) Controleer de positie van de ademluchtcilinder en herpositioneer indien nodig.

(10) Kantel de cilindergesp (4) voorzichtig en klap hem helemaal over het midden totdat hij vastklikt.

(11) Als de drukkracht/-spanning te hoog is tijdens het omklappen van de cilindergesp, pas dan de bandlengte aan bij de cilindergesp. Als de bandspanning te laag is, pas dan de bandlengte aan bij de cilindergesp (→ Fig. 19).

(12) Maak het uiteinde van de cilinderspanband vast aan de klittenbandsluiting.

(13) Draai de cilinderafsluiter kort open en controleer of er lucht ontsnapt bij de schroefverbinding, draai indien nodig verder aan.

3.3. Aansluiten van twee ademluchtcilinders

3.3.1. Drukregelaar met draadverbinding

Fig. 21 SCBA-apparaat met twee ademluchtcilinders

3.3.1.1. Voorbereiden van het toestel voor gebruik met twee ademluchtcilinders

(1) Zet de cilinderscheider in een verticale stand in het midden van de cilindersteun tot deze vasthaakt

(2) Sluit het T-stuk aan op de hogedrukfitting van het reduceerventiel.

3.3.1.2. Aansluiten van twee ademluchtcilinders

(1) Plaats het ademluchtapparaat horizontaal, zodat de achterzijde bovenaan is (→ Fig. 17).

(2) Draai cilinderscheider (1) in verticale positie totdat deze wordt vergrendeld.

(3) Indien er geen T-stuk verbonden is met het reduceerklep (12), controleer dan pakkingen aan reduceerklep en T-stuk en voer T-stuk losjes in.

(4) Open de cilindergesp op de cilinderspanband en verminder alle spanning door de band volledig uit te trekken door aan de kleine stift op de cilindergesp te trekken (→ Fig. 19).

(5) Druk één ademluchtcilinder door de cilinderhouderriem zodat de cilinderafsluiter gericht is naar het T-stuk en rust op één van de buitenste steunen.

(6) Schroef de cilinderafsluiter losjes op het T-stuk.

(7) Druk een tweede ademluchtcilinder door de cilinderhouderriem zodat de cilinderafsluiter gericht is naar het T-stuk en op de buitenste steun rust.

(8) Schroef de tweede cilinderafsluiter losjes op het T-stuk.

Breng de ademluchtcilinders op één lijn met het T-stuk met rechtse hoek, door te draaien aan de reduceerklep en de twee cilinders bij elkaar te trekken (zie instructiehandleiding voor T-stukken).

(9) Draai alle drie handwieltjes van de hogedrukaansluiting vast.

(10) Draai cilinderafsluiters even open en controleer of er lucht ontsnapt; zo nodig opnieuw vastdraaien.

(11) Span de cilinderspanband aan door voorzichtig aan het vrije uiteinde te trekken.

Let op!

Trek de cilinderspanband niet te strak aan! Er kan schade optreden bij gebruik van overmatige kracht om de cilindergesp te sluiten en de SCBA kan niet gebruiksklaar zijn.

De uiteindelijke bevestigingsspanning wordt bereikt bij het sluiten van de cilindergesp.

(12) Draai cilindergesp naar beneden tot deze is vergrendeld.

(13) Als de drukkracht/-spanning te hoog is tijdens het omklappen van de cilindergesp, pas dan de bandlengte aan bij de cilindergesp. Als de bandspanning te laag is, pas dan de bandlengte aan bij de cilindergesp (→ Fig. 19).

(14) Maak het uiteinde van de cilinderhouderriem vast aan de Velcro-strook.

(15) Controleer of ademluchtcilinders stevig vast zitten en span deze zo nodig aan.

3.3.2. Reduceerventiel met *alphaCLICK 2*

(1) Draai, indien nodig, de *alphaCLICK 2*-cilinderadapter in de cilinderafsluiter met een specifiek aanhaalmoment van 20-30 Nm (→ Sectie 5).

(2) Ga te werk zoals beschreven vanaf (1) tot (5) voor reduceerventiel met schroefkoppeling.

(3) Schroef de cilinderafsluiter op het T-stuk.

(4) Druk een tweede ademluchtcilinder door de cilinderhouderriem zodat de cilinderafsluiter gericht is naar het T-stuk en op de buitenste steun rust.

(5) Schroef de tweede cilinderafsluiter op het T-stuk.

Het reduceerventiel kan omlaag kantelen wanneer het T-stuk met *alphaCLICK 2* op de koppeling wordt geplaatst.

Ondersteun het reduceerventiel in dit geval met uw hand.

(6) Lijn het T-stuk met de *alphaCLICK 2* axiaal uit met de koppeling en monteer deze op de *alphaCLICK 2*-koppeling.

Attentie!
Druk het koppelingssysteem nooit samen met te veel kracht.

(7) Sluit de koppeling door deze samen te drukken met een “zachte” druk en controleer of de pijl van de indicatiering verticaal is uitgelijnd met de rugplaat.

(8) Ga te werk zoals beschreven vanaf (9) tot (14) voor reduceerklep met draadverbinding.

3.4. Aantrekken van het ademluchtapparaat

(1) Controleer alle componenten van het ademluchtapparaat op fouten en storingen.

(2) Trek het ademluchtapparaat aan met volledig uitgetrokken schouderriemen.

(3) Sluit de heupgordel en maak losse uiteinden **naar voren** vast.

(4) Schouderriemen strakker trekken totdat rugplaat comfortabel past.

(5) Pas de schouderriemen aan om een comfortabele gewichtsverdeling te verkrijgen tussen schouderriemen en heupgordel.

(6) Sluit de ademhalingsautomaat zo nodig aan op het volgelaatsmasker (→ instructiehandleiding voor ademhalingsautomaat).

3.5. Korte controle vóór gebruik

(1) Controleer of het ademhalingstoestel gesloten is.

(2) Open cilinderafsluiter(s) en controleer druk op de manometer.

De manometer moet het volgende weergeven:

voor 300 bar cilinders	**minimum 270 bar**
voor 200 bar cilinders	**minimum 180 bar**

(3) Sluit de cilinderafsluiter(s) en controleer manometer.

- De druk mag niet meer dan 10 bar in 60 seconden dalen.

(4) Activeer voorzichtig de spoelstand van de ademhalingsautomaat door de uitlaatpoort zo veel mogelijk te sluiten.

(5) Kijk naar aanduiding op manometer.

- Het alarmsignaal moet afgaan bij 55 ±5 bar.

3.6. Opzetten van het volgelaatsmasker

(1) Zet de volgelaatsmasker op (→ gebruikershandleiding voor masker) en voer de palmtest uit.

(2) Open cilinderafsluiter(s) volledig.

Waarschuwing!
Wanneer u twee ademluchtcilinders gebruikt, moet u altijd de afsluiters openen van beide cilinders. Enkel dan zullen beide cilinders gelijkmatig leegraken.

(3) Sluit de ademhalingsautomaat aan op volgelaatsmasker (→ zie gebruikshandleiding voor ademhalingsautomaat)

(4) Het ademluchtapparaat is klaar voor gebruik.

3.7. Tijdens gebruik

(1) Controleer regelmatig vaste pasvorm van volledig masker en ademhalingsautomaat en zo nodig opnieuw span aan, evenals de luchttoevoer bij de manometer.

(2) Verlaat het gebied onmiddellijk indien het alarmsignaal afgaat.

Onafhankelijk van het alarmsignaal, is het in gevallen van een langere vluchtroute aan te bevelen om eerder het gebied te verlaten. Het moment wordt dan bepaald door het aflezen van de manometer.

Waarschuwing!
Het alarmsignaal gaat af wanneer de luchttoevoer in de ademluchtcilinders vermindert.
Verlaat in dergelijke gevallen onmiddellijk het gebied omdat er gevaar bestaat voor luchttekort.

3.8. Gebruik van extra verbindingen voor middendruk

(1) Verwijder beschermkap van de koppeling van de extra verbinding voor middendruk.

(2) Sluit de middendrukleiding van de ademhalingsautomaat van de tweede gebruiker aan, totdat de koppeling hoorbaar vastklikt.

Waarschuwing!
Bij het redden van personen met de reddingsset via de tweede aansluiting, wordt meer lucht verbruikt.
Daardoor is de werkingstijd aanzienlijk minder. Denk daar altijd aan bij gebruik van uw apparaat.

3.9. Bediening van de alarmvoorziening

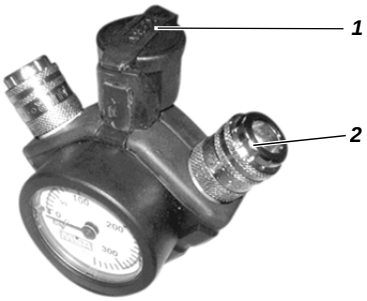

Fig. 22 Verdeelstuk

1 Alarmsignaal met beschermkap

2 Tweede aansluiting

Uitsluitend van toepassing op SingleLine pneumatica.

Na gebruik, kan het volume van de alarmvoorziening tijdens de decontaminatieprocedure worden gereduceerd. Dit gebeurt door het verwijderen van de beschermkap van de tweede aansluiting aan het verdeelstuk en dit op de alarmvoorziening te drukken.

Waarschuwing!

Tijdens gebruik, is het dempen van het alarmsignaal niet toegelaten.

Verwijder de beschermkap van de alarmvoorziening opnieuw en druk deze op de tweede aansluiting nadat het SCBA basisapparaat werd verwijderd.

3.10. Vullen met snelvulling

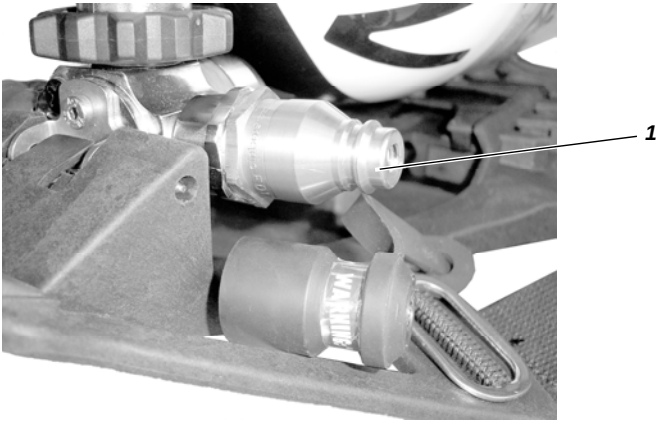

Fig. 23 Vullen met Quick-Fill (optionele uitrusting)

1 Snelvulkoppeling

Uitsluitend van toepassing op SingleLine pneumatica.

Met de snelvulfunctie kan (kunnen) de ademluchtcilinder(s) van het ademluchtapparaat tijdens het gebruik worden gevuld (→ gebruikshandleiding voor snelvulling).

3.11. Afleggen van het ademluchtapparaat

(1) Verwijder de ademhalingsautomaat of het volgelaatsmasker.

(2) Sluit cilinderafsluiter(s)

(3) Activeer spoelstand van ademhalingsautomaat en laat alle luchtdruk ontsnappen.

(4) Open de heupgordel.

(5) Maak de schouderriemen los door de geleiders omhoog te heffen.

Gevaar!

Werp het ademluchtapparaat niet neer. Dit zou het ventiel kunnen beschadigen en alle resterende ademlucht zou opeens kunnen ontsnappen.

Hierdoor kunnen u of eventuele omstanders zware verwondingen oplopen.

(6) Leg ademluchtapparaat af.

3.12. Verwijderen van de ademluchtcilinders

3.12.1. Reduceerventiel met schroefdraadaansluiting

(1) Plaats het ademluchtapparaat in horizontale positie zodat de cilinder naar boven wijst.

(2) Klap de cilindergesp omhoog van de cilinderriem (→ Fig. 18) en maak de riem los.

Bij het vervangen van ademluchtcilinders met dezelfde diameter (zonder schokabsorberende voering), hoeft alleen de cilindergesp geopend te worden.

(3) Sluit de cilinderafsluiter(s) en laat lucht ontsnappen uit het pneumatisch systeem met behulp van de ademautomaat.

(4) Draai cilinderafsluiter(s) los van reduceerklep en/of T-stuk.

Attentie!
Verwijder de ademluchtcilinder(s) niet uit de cilinderspanband en vervoer de ademluchtcilinder(s) niet aan het handwieltje.
Hierdoor zou de cilinderafsluiter misschien kunnen opengaan.

(5) Til de ademluchtcilinder(s) omhoog aan de afsluiter en trek ze uit de cilinderspanband.

(6) Sluit de hogedrukaansluiting van de cilinderafsluiter(s) af met beschermkap(pen).

3.12.2. Reduceerventiel met *alphaCLICK 2*

(1) Plaats het ademluchtapparaat in horizontale positie zodat de cilinder naar boven wijst.

(2) Klap de cilindergesp van de cilinderspanband (→ Fig. 18) omhoog en maak de band los.

Bij het vervangen van ademluchtcilinders met dezelfde diameter (zonder schokabsorberende voering), hoeft alleen de cilindergesp geopend te worden.

(3) Sluit de cilinderafsluiter(s) en laat lucht ontsnappen uit het pneumatisch systeem met behulp van de ademautomaat.

(4) Draai voor ademluchtcilinders met *alphaCLICK 2* het handwieltje op de koppelingskant (pijl 1) eerst met de wijzers van de klok mee (→ Fig. 25) en dan, wanneer deze gesloten is en stopt, omlaag richting reduceerventiel (pijl 2).

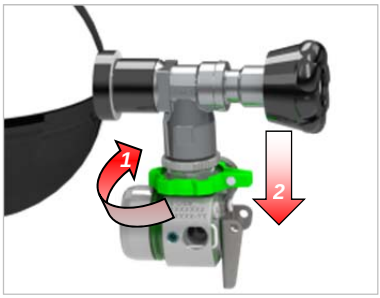

Fig. 24 Een cilinder met alphaCLICK 2 verwijderen

- De cilinderadapter komt los van de *alphaCLICK 2*-koppeling.

Attentie!
Verwijder de ademluchtcilinder(s) niet uit de cilinderspanband en vervoer de ademluchtcilinder(s) niet aan het handwieltje.
Hierdoor zou de cilinderafsluiter misschien kunnen opengaan.

(5) Til de ademluchtcilinder(s) omhoog aan de afsluiter en trek deze uit de cilinderriem.

4. Onderhoud en verzorging

4.1. Onderhoudsinstructies

Dit product dient regelmatig gecontroleerd en onderhouden te worden door specialisten. Inspectie- en servicelogboeken moeten worden bijgehouden. Gebruik altijd originele onderdelen van MSA.

Reparaties en onderhoud mogen enkel worden uitgevoerd door erkende servicecentra of door MSA. Het aanbrengen van wijzigingen aan toestellen of componenten is niet toegelaten en kan het verlies van de goedgekeurde status tot gevolg hebben.

MSA is enkel aansprakelijk voor onderhoud en reparaties uitgevoerd door MSA.

Gebruik geen organische oplosmiddelen zoals alcohol, terpentijn, petroleum, enz.

Overschrijd de maximaal toegelaten temperatuur van 60°C niet bij het drogen/spoelen.

MSA beveelt de volgende onderhoudsintervallen aan. Indien nodig en afhankelijk van het gebruik, kunnen de intervallen elkaar misschien sneller opvolgen dan aangeduid.

Houd u aan de nationale wetten en voorschriften!

Bij de geringste twijfel kunt u raad vragen aan uw lokale MSA-contactpersoon.

4.2. Onderhoudsintervallen

Testintervallen voor alle landen (behalve Duitsland)

Component	Uit te voeren werkzaamheden	Vóór gebruik	Na gebruik	Jaarlijks	Om de 3 jaren	Om de 9 jaren [1]
Volledig ademluchtapparaat	Schoonmaken		X		X	
	Visuele, functionele en dichtheidscontrole		X	X		
	Controle door gebruiker [2]	X				
Ademluchtapparaat zonder cilinder en ademhalingsautomaat	Revisie					X
alphaCLICK 2-koppeling	Schoonmaken		X			
	Smeren			X [3]		
	Controle door gebruiker	X				
Ademluchtcilinder met afsluiter	Controle van vuldruk	X				
	Technische test door vakman	Zie instructiehandleiding voor ademluchtcilinder. Gelieve nationale voorschriften na te leven!				
Ademhalingsautomaat	Zie gebruikshandleidingen voor ademhalingsautomaat/volgelaatsmasker. Houd u aan de nationale voorschriften! [4]					

1) Voor SCBA-apparaten die frequent worden gebruikt, raden we een complete revisie aan na ongeveer 540 uren. Dit stemt bijvoorbeeld overeen met 1080 gebruikstoepassingen met een duur van 30 minuten.

2) De controles worden uitgevoerd met de respectievelijke ademhalingsautomaten en indien nodig, met de respectievelijke volgelaatsmaskers.

3) Smeer de *alphaCLICK 2*-koppeling minimaal om de 500 koppelingscycli (zie onderhoudshandleiding).

4) Rubberen componenten zijn onderhevig aan veroudering in afwisselende mate naargelang de plaatselijke omstandigheden en moeten op regelmatige intervallen gecontroleerd en gerepareerd worden.

4.3. Reinigen

4.3.1. Voorafgaand aan schoonmaken

(1) Open cilinderafsluiter(s) van de gemonteerde ademluchtcilinder(s) volledig.

(2) Verwijder de grofste verontreiniging van het ademluchtapparaat met een waterslang. Hier raden we u aan, een niet-agressief reinigingsmiddel te gebruiken.

(3) Sluit cilinderafsluiter(s), laat lucht ontsnappen uit het apparaat via ademhalingsautomaat.

4.3.2. Reinigen, licht verontreinigd

(1) Verwijder de ademluchtcilinder(s) (→ Sectie 3.12).

(2) Maak het ademluchtapparaat schoon met de hand, een borstel, vochtige doek of dergelijke.

(3) Laat toestel volledig drogen in een droogkast bij max. 60°C.

4.3.3. Reinigen, sterk verontreinigd

Bij zware verontreiniging dient het ademluchttoestel gedeeltelijk te worden ontmanteld.

Het aantal leidingen is afhankelijk van het type pneumatica dat wordt gebruikt.

(1) Verwijder de ademluchtcilinder(s) (→ Sectie 3.12).

(2) Koppel ademhalingsautomaat los van middendrukleiding.

(3) Open de leidingsborgring en knoop de schoudervulling los (indien aanwezig).

De schouder- en heupgordels van het ademluchttoestel zitten vast in de rugplaat met metalen gespen. Om de riemen en de gordels te verwijderen, dient u de gespen lichtjes op te heffen, ze te kantelen en uit de gleuven in de rugplaat te duwen.

Indien een zwenkbare heupplaat is bevestigd, kunnen de riemen met de heupplaat worden verwijdered.

(4) Open de tunnel en knoop de schouderpads bij de kliksluitingen los.

De onderste drukknop van lijntunnel is een aan drie zijden sluitende kliksluiting ("Pull-The-Dot") voor zware toepassingen, die ontworpen is om extreme druk op drie zijden te weerstaan zonder open te gaan. Wanneer aan de vierde zijde wordt getrokken, waar een inkeping op de "Pull-The-Dot" drukknop (achterzijde tunnel) is, zal de sluiting direct opengaan.

De makkelijkste manier om de tunnel te openen is door aan beide tunnelelementen boven de "Pull-The-Dot" drukknop te trekken, zoals in de volgende afbeelding.

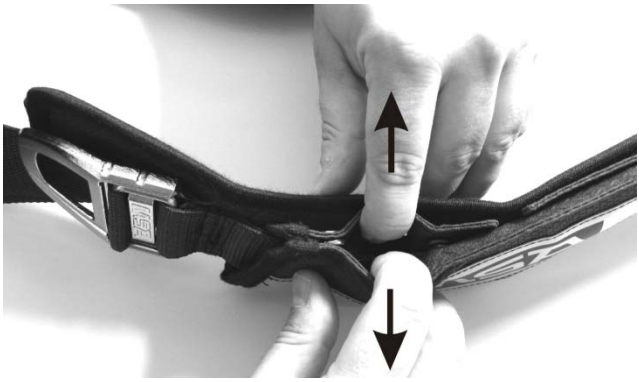

Fig. 25 "Pull-The-Dot" drukknop

(5) Verwijder de zwenkbare heupplaat, indien aanwezig (→ sectie 4.3.4).

(6) Knoop de schouderpads en de heupriem los van de rugplaat.

(7) Doe hetzelfde aan de andere kant van de rugplaat.

(8) Verwijder onafhankelijk van het pneumatisch systeem, de leidingen van de rails op de rugplaat.

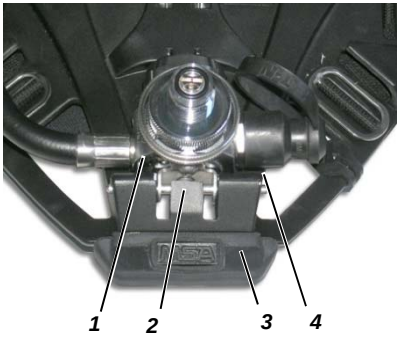

Fig. 26 Reduceerventiel met bumper

1 U-klem
2 Borgveer
3 Bumper
4 As

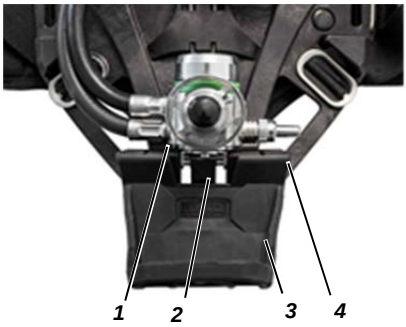

Fig. 27 Reduceerventiel met bumper en ventielbescherming

1 U-klem
2 Borgveer
3 Bumper met ventielbescherming
4 As

U-klem en slangleiding mogen na de demontage van het reduceerventiel niet worden verwijderd.

(9) Duw de as uit de houder van het reduceerventiel (→ Fig. 26 en Fig. 27).

(10) Verwijder de reduceerklep van de rugplaat, duw de borgveer niet omhoog.

(11) Reinig de rugplaat met cilinderriem bij max. 60°C.

(12) Reinig het harnas in een geschikte wasmachine bij max. 60°C.

(13) Reinig leidingen, reduceerklep en manometer bij voorkeur met de hand.
Als u onder water wilt reinigen: breng de reduceerklep onder druk en sluit het waarschuwingssignaal af (bijv. met een flexibele buis)

Attentie!
De reduceerklep moet onder druk worden gebracht als deze in water wordt ondergedompeld.
Zorg ervoor dat er geen water in hoge- en middendrukholten komt.

(14) Schud vocht van de reduceerklep

(15) Laat alle componenten van het ademluchttoestel volledig drogen in een droogkast bij max. 60°C.

(16) Monteer het ademluchttoestel in omgekeerde volgorde.

4.3.4. Verwijderen van de zwenkbare platen

Fig. 28 Zwenkbare plaat

1 Arrêteergesp

(1) Verwijder de arrêteergesp (U-klem) van de rugplaat.

(2) Verwijder de heupplaat van de rugplaat.

(3) Knoop de heupgordels los van de zwenkbare plaat (→ opm. in sectie 4.3.3).

(4) Monteer de heupplaat en de zwenkbare plaat in omgekeerde volgorde.

4.3.5. Reiniging en desinfectie van AutoMaXX op Fix pneumatica

Bestaande Fix middendrukleiding (zonder koppeling) moet worden vervangen door standaard midden drukleiding (→ sectie 9.4) voor reiniging/desinfectie onder druk en/of testen bij testunit.

(1) Verwijder beschermkap van AutoMaXX als volgt:

Voor AutoMaXX-AS

- Druk met één hand op beide bedieningsknoppen en houd deze ingedrukt, druk met de andere hand beide opspanhaken samen en verwijder de beschermkap.

Voor AutoMaXX-AE

- Draai aan het handwiel totdat de veiligheidsklem onder de zwarte bedieningsknop zichtbaar is door de opening in het handwiel.

Fig. 29 Behuizing

1 Veiligheidsklem (alleen AutoMaXX-AE en AutoMaXX-N)

- Druk de veiligheidsklem naar binnen met een schroevendraaier en druk tegelijk op beide bedieningsknoppen en verwijder het handwiel.
- Druk met één hand op beide bedieningsknoppen en houd deze ingedrukt, druk met de andere hand beide opspanhaken samen en verwijder de beschermkap.

Voor AutoMaXX-N

- Draai aan het handwiel totdat de veiligheidsklem onder een bedieningsknop zichtbaar is door de opening in het handwiel.
- Druk de veiligheidsklem naar binnen met een schroevendraaier en druk tegelijk op beide bedieningsknoppen en verwijder het handwiel.
- Druk met één hand op beide bedieningsknoppen en houd deze ingedrukt, druk met de andere hand beide opspanhaken samen en verwijder de beschermkap.

(2) Demonteren middendruk leiding

- Zodra de kap van de behuizing is verwijderd is het mogelijk om de zilver kleurige clip (U-clip) te demonteren.

Fig. 30 Demonteren middendruk leiding

- Neem de middendruk leiding uit de behuizing

(3) Montage middendruk leiding

- Controleer de O-ring op beschadigingen en vervang deze indien noodzakelijk
- Druk de middendruk leiding op zijn plaats
- Plaats de U-clip **vanaf de bovenzijde (membraan zijde)** (→ pijl in Fig. 31), de middendruk leiding is nu bevestigd.

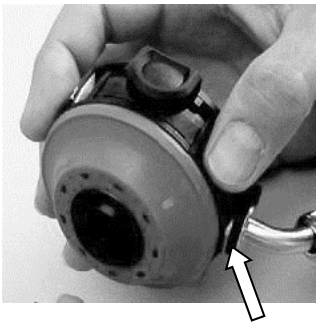

Fig. 31 Montage middendruk leiding

(4) Schuif de beschermkap op de volgende manier op:
- Druk beide bedieningsknoppen tegelijk in en schuif de beschermkap omhoog totdat deze hoorbaar en zichtbaar op haar plaats springt op de opspanhaken.

(5) Monteer handwiel als volgt:

Enkel voor AutoMaXX-AE en AuroMaXX-N
- Druk de veiligheidsklem naar binnen en druk tegelijk op beide bedieningsknoppen en houd deze ingedrukt.
- Schuif handwiel naar boven tot aan aanslag.

Attentie!
Controleer of de positieve drukveer in de geleider van het diafragma goed zit.

Fig. 32 Assembleer het handwiel

Voor meer informatie verwijzen wij u naar de afzonderlijke gebruikshandleiding voor het AutoMaXX systeem (stuknr. 10083261).

4.4. Riemen en gordel verwisselen

De schouderriemen en de heupgordel zijn op de rugplaat bevestigd met metalen gespen (→ Fig. 33 en Fig. 34).

Om de riemen en de gordels te verwijderen, dient u de gespen lichtjes op te heffen, ze te kantelen en uit de gleuven in de rugplaat te duwen.

4.4.1. Schouderriemen verwisselen

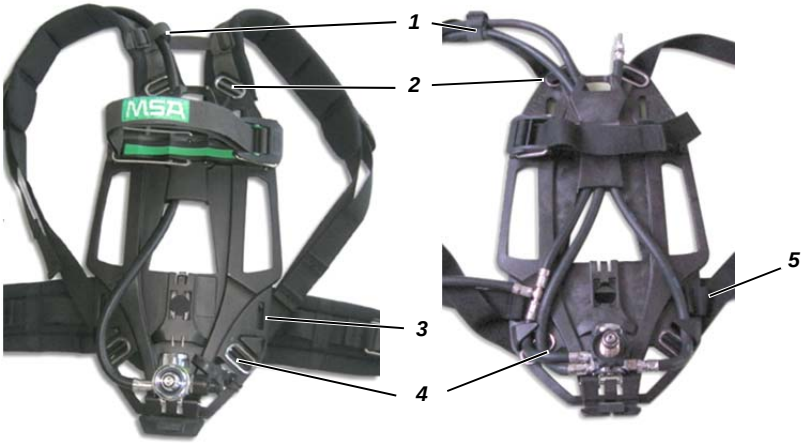

Fig. 33 AirGo pro harness

1 Leidingbevestiging
2 Schouderriemgespen
3 Heupgordel montagesleuf

Fig. 34 AirGo compact harness

4 Schouderriemgespen
5 Heupgordel afsluiter

(1) Maak de leidingbevestiging los en verwijder de drukleiding van de schouderriem.

(2) Verwijder de schouderriem uit de sleuven bovenaan de rugplaat.

(3) Verwijder de schouderriem uit de sleuven onderaan de rugplaat.

(4) In omgekeerde volgorde monteren.

4.4.2. Beschermtunnel verwisselen

Fig. 35 Beschermtunnel met dubbele drukknopen

1 Beschermtunnel met dubbele drukknopen

2 Schouderriem

Fig. 36 Beschermtunnel met "pull the dot" drukknop

1 Beschermtunnel met "pull the dot" drukknop

2 Schouderriem

(1) Open de “pull the dot” drukknop op één kant (zie sectie 4.3.3) en de dubbele drukknop op de andere kant.

(2) Verwijder de beschermtunnels van de schouderriem.

(3) Schuif de beschermtunnel onder de schouderriem en onder de leidinghouder.

(4) Leg de leiding over de schouderriem.

(5) Sluit de “pull the dot” drukknop en de dubbele drukknop.

4.4.3. Verwisselen van de houder voor de masker/helm combinatie

Fig. 37 Premium harnas met houder voor masker/helm combinatie

1 Houder voor masker/helm combinatie links

Fig. 38 Premium harnas met houder voor masker/helm combinatie

1 Houder voor masker/helm combinatie rechts

(1) Maak de gesp los van de houder voor de masker/helm combinatie.

(2) Trek de houder voor de masker/helm combinatie eruit.

(3) Assembleer in omgekeerde volgorde.

4.4.4. Verwijderen van de reddingsgreep

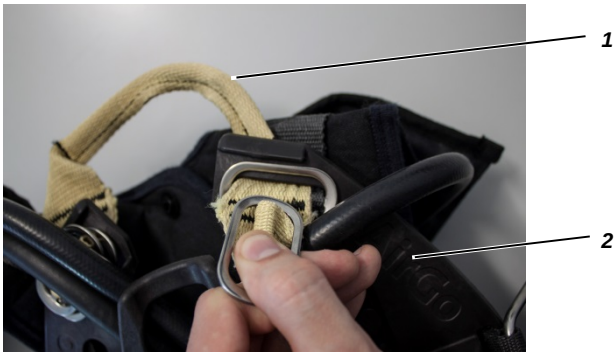

Fig. 39 Reddingsgreep

1 Reddingsgreep

2 Rugplaat

(1) Maak een uiteinde van de reddingsgreep los en draai de gesp zo dat deze uit de sleuven in de rugplaat kunnen worden geduwd.

(2) Verwijder de reddingsgreep van de rugplaat.

(3) Herhaal deze stappen voor de andere kant.

(4) Assembleer de reddingsgreep in omgekeerde volgorde.

4.4.5. Heupgordel verwisselen

4.4.5.1. Opties MaX, eXX en pro met zwenkbare plaat

Bij deze opties kan een zwenkbare heupplaat worden bevestigd. De heupgordel wordt direct op de zwenkbare plaat gemonteerd, zie Fig. 40.

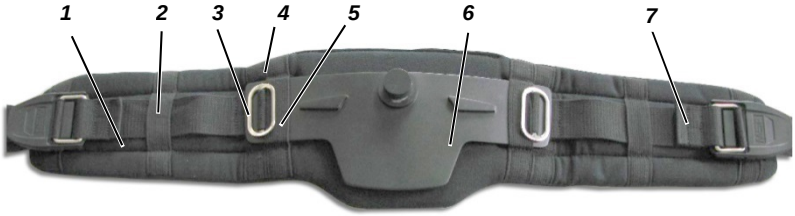

Fig. 40 Heupgordel met zwenkbare plaat

1	*Heupgordel met vulling*	*5*	*Binnenste lus*
2	*Buitenste lus*	*6*	*Zwenkbare plaat*
3	*Gesp*	*7*	*Achterstopper*
4	*Middelste lus*		

Demontage

(1) Verwijder één van de gespen van de zwenkbare plaat.

(2) Druk de heupplaat aan de zijkant en verwijder hem van de lus.

(3) Herhaal de procedure voor de tweede gesp (aan de andere zijde).

(4) Verwijder de linker en rechter heupgordel van de vulling.

Montage

Bij het monteren erop letten dat de gordel correct zit door de middelste riemlus aan beide zijden van de vulling.
Gebruik de binnenste lussen om de zwenkbare heupplaat te monteren.

(1) Voer de metalen gepsen en de riem, zoals wordt getoond in Fig. 40, door de **buitenste** lussen in de riemvulling.

(2) Voer de zwenkbare plaat in de twee **binnenste** lussen van de gordelvulling.

(3) Bevestig de metalen gespen, zoals afgebeeld bij de zwenkbare plaat.

4.4.5.2. Optie pro zonder zwenkbare plaat

Bij deze optie is de heupgordel gemonteerd op de rugplaat **zonder** een zwenkbare plaat, waarbij sleuven voor heupgordels worden gebruikt (→ Fig. 33).

De heupgordel met vulling wordt getoond in Fig. 41.

Fig. 41 Heupgordel zonder zwenkbare plaat

1	*Heupgordel met vulling*	*4*	*Gesp*
2	*Buitenste lus*	*5*	*Achterstopper*
3	*Middelste lus*		

Demontage

(1) Verwijder de metalen gespen van de rugplaat.

(2) Verwijder de linker en rechter heupgordel van de vulling.

Montage

Bij het monteren erop letten dat de gordel correct door de buitenste en middelste riemlusen aan beide zijden van de vulling zit.

Gebruik de binnenste lussen niet om de gordel te monteren. Deze gordels zijn bedoeld om de zwenkbare heupplaat te monteren.

(1) Voer de metalen gespen en de gesp, zoals wordt getoond in Fig. 41 door de buitenste en middelste lussen van de gordelvulling.

(2) Bevestig de metalen gespen in de heupgordelsloten op de rugplaat.

4.4.5.3. Opties com en mix

Bij deze opties is de heupgordel zonder exta vulling gemonteerd op de rugplaat met de heupgordelsloten (→ Fig. 34).

De heupgordel wordt op de rugplaat bevestigd met de achterstoppers.

(1) Verwijder een gordelgesp aan het einde van de heupgordel.

(2) Verwijder de heupgordel van de achterplaat door de achterstoppers door de montagesleuven te halen.

Bij het monteren erop letten dat de drukleidingen zich tussen de heupgordel en de rugplaat bevinden.

Controleer of de gordel correct vastzit met de achterstoppers.

(3) In omgekeerde volgorde monteren.

4.4.6. Cilinderriem verwisselen

4.4.6.1. Lange cilinderriem

Demontage

(1) Verwijder de metalen klamp van de spanner door hem iets te verwijden en uit de gordel te nemen.

(2) Indien nodig, de cilinderscheider vertikaal opstellen.

(3) De cilinderriem door de cilinderscheider halen.

(4) Druk de verstelbare klittenbandsluiting van de cilinderriem.

(5) Draai het einde van de cilinderriem door de rugplaat en verwijder de cilinderriem van de rugplaat.

Montage

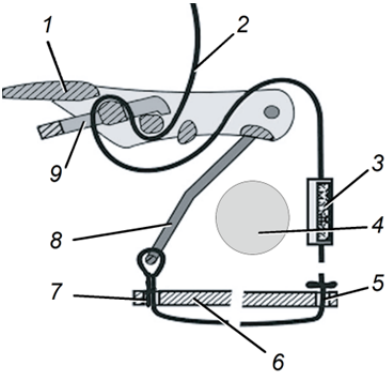

Fig. 42 Lange cilinderriem

1 Spanningshendel
2 Cilinderriem
3 Klittenbandsluiting
4 Cilinder
5 Linkersleuf in de rugplaat
6 Rugplaat
7 Rechtersleuf in de rugplaat
8 Metalen klamp
9 Klamp

(1) Voer de cilinderriem (→ Fig. 42) eerst door de sleuf in de rugplaat (aan de rechterzijde van de uitrustingsdrager), daarna door de rechtersleuf in de rugplaat en vervolgens door de cilinderklamp - trek de cilinderklamp verticaal.

(2) Druk de klittenbandsluiting op de cilinderriem met de gevoerde zijde naar buiten wijzend.

4.4.6.2. Korte cilinderriem

Demontage

(1) Verwijder de metalen klamp van de spanner door hem iets te verwijden en uit de gordel te nemen.

(2) Druk de verstelbare klittenbandsluiting van de cilinderriem.

(3) Draai het einde van de cilinderriem door de rugplaat en verwijder de cilinderriem van de rugplaat.

Montage

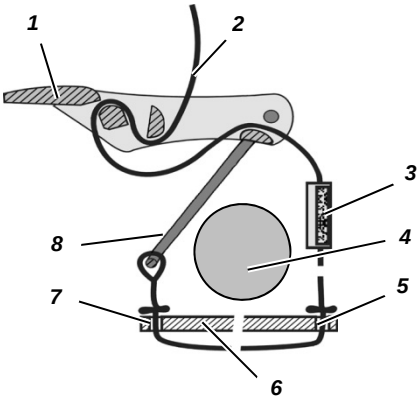

Fig. 43 Korte cilinderriem

1	*Spanningshendel*	*5*	*Linkersleuf in de rugplaat*
2	*Cilinderriem*	*6*	*Rugplaat*
3	*Klittenbandsluiting*	*7*	*Rechtersleuf in de rugplaat*
4	*Cilinder*	*8*	*Metalen klamp*

(1) Voer de cilinderriem (→ Fig. 43) eerst door de sleuf in de rugplaat (aan de rechterzijde van de uitrustingsdrager), daarna door de rechtersleuf in de rugplaat en vervolgens door de cilinderklamp - trek de cilinderklamp verticaal.

(2) Druk de klittenbandsluiting op de cilinderriem met de gevoerde zijde naar buiten wijzend.

4.4.6.3. alphaBELT en alpha FP

Informatie over het verwisselen kunt u vinden in de gebruiksaanwijzingen van de alphaBELT en de alphaFP.

4.5. Visuele, functionele en dichtheidscontrole

(1) Controleer de hogedrukpakkingen visueel (→ Sectie 4.7).

(2) Sluit ademluchtcilinder(s) aan op rugplaat (→ zie 3.2.1.1 en 3.3).

(3) Controleer alle onderdelen van het ademluchtapparaat op visuele gebreken of defecten, zoals verkeerd gemonteerde harnassen, loszittende ademluchtcilinders, verkeerd gemonteerde leidingen, enz.

(4) Open de cilinderafsluiter(s) en controleer de werkdruk op de manometer.

- De manometer moet het volgende weergeven:

voor 300 bar cilinders	minimum 270 bar
voor 200 bar cilinders	minimum 180 bar

(5) Sluit de cilinderafsluiters.

- Na 60 seconden mag de drukdaling in de manometer niet hoger zijn dan 10 bar.

(6) Controleer de waarschuwingsvoorziening (fluitsignaal) (→ Sectie 4.6).

4.6. Alarmvoorziening controleren

(1) Sluit ademhalingsautomaat aan op middendrukleiding.

(2) Open de cilinderafsluiter(s).

- De druk op de manometer moet tenminste 120 bar bedragen.

(3) Sluit cilinderafsluiter(s)

(4) Activeer voorzichtig spoelstand van ademhalingsautomaat (→ zie gebruikshandleiding voor ademhalingsautomaat)

(5) Kijk naar aanduiding op manometer.

- Het alarmsignaal moet afgaan bij 55 ±5 bar.

4.7. De hoge-drukafdichtingen controleren

Visuele controle van de afdichtring van de cilinderconnector in de reduceerklep. Beschadigde afdichtringen moeten worden vervangen.

4.8. De batterijen *alphaMITTER* / *alphaSCOUT* / *ICU* vervangen

Diverse componenten zijn ontworpen voor gebruik op batterijen.

Voor meer informatie over het vervangen van de batterijen, verwijzen wij u naar het alpha personeelsnetwerk of de ICU gebruikershandleiding.

Attentie!

Verwondingsgevaar!

Er is een explosiegevaar want batterijen kunnen vonken veroorzaken bij verwisseling!

Vervang de batterijen nooit in gevaarlijke gebieden.

Gebruikte batterijen moeten worden teruggegeven aan de dealer of fabrikant voor afvoer. Zij mogen niet terechtkomen in het huishoudelijke afval.

4.9. Revisie

De revisie van de reduceerklep mag enkel worden uitgevoerd door MSA of door een erkend servicecentrum.

Attentie!

Reduceerkleppen zijn afgesloten met een loodverzegeling. Waar de loodverzegeling ontbreekt of beschadigd is, kan niet worden gegarandeerd dat ze goed functioneren of dat ze overeenstemmen met de goedgekeurde status.

Optimaal gebruik van het ademluchtapparaat is in dit geval niet verzekerd.

4.10. Opslag

Opslaan in een droge ruimte, vrij van stof en vuil, bij ongeveer 20ºC. Bescherm het apparaat tegen direct zonlicht.

Beveilig het tegen omkantelen, afvallen en wegrollen. Gelieve eveneens de instructies in de gebruikshandleiding van de ademluchtcilinders op te volgen.

4.11. Storingen

In geval van storingen in het ademluchtapparaat, moet dit gecontroleerd en gerepareerd worden door een persoon of servicecentrum erkend door MSA.

5. Ademluchtcilinders met *alphaCLICK 2*

5.1. Vervangen van ademluchtcilinders aan *alphaCLICK 2*

Alle gebruikelijke ademluchtcilinders met schroefdraad van standaardafsluiters [EN 144-2] kunnen eenvoudig worden uitgerust met het *alphaCLICK 2*-koppelingssysteem.

Dit betekent dat ze efficiënt kunnen worden gebruikt in combinatie met het ademluchttoestel en de voordelen van het innovatieve koppelingssysteem.

De *alphaCLICK 2*-cilinderadapter is niet uitgerust met een stromingsbegrenzer.

Fig. 44 Overschakelen op alphaCLICK 2

1 alphaCLICK 2-cilinderadapter

2 Cilinderafsluiter

Attentie!

Tijdens het vervangen van de ademluchtcilinder(s) deze niet vastpakken aan het handwiel van de cilinderafsluiter.

Dit zou ongewild een cilinderafsluiter kunnen openen waardoor ademlucht onder hoge druk ongecontroleerd zou kunnen ontsnappen uit de cilinder.

(1) Controleer of de cilinderafsluiter gesloten is.

(2) Draai de *alphaCLICK 2*-cilinderadapter in de cilinderafsluiter met een specifiek aanhaalmoment van 20-30 Nm.

5.2. Vullen van ademluchtcilinders met *alphaCLICK 2*

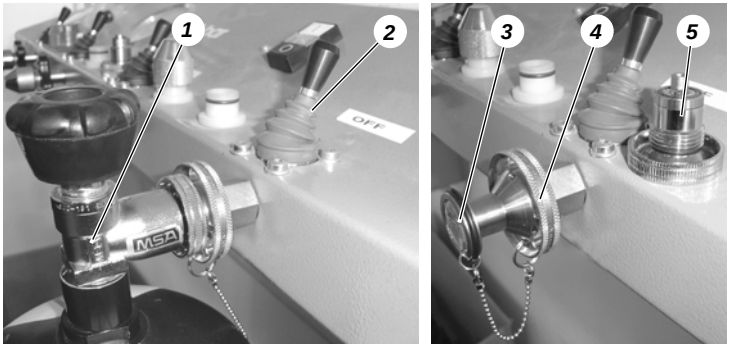

Fig. 45 Vulstation voor ademluchtcilinders met alphaCLICK 2

1 Ademluchtcilinder met alphaCLICK 2-cilinderadapter
2 Bedieningshendel
3 Blindstop
4 alphaCLICK 2-vulkoppeling
5 Cilinderadapter

Met behulp van het vulpaneel, kunnen verscheidene ademluchtcilinders snel en veilig tegelijk worden gevuld. Tijdrovend vastdraaien van ademluchtcilinders hoeft niet langer dankzij *alphaCLICK 2*. De ademluchtcilinder klikt eenvoudig in de *alphaCLICK 2*-vulkoppeling van het vulpaneel.

De ademluchtcilinders worden gevuld door middel van een bedieningshendel die bediend moet worden naargelang het ontwerp van het vulpaneel voor elke cilinder afzonderlijk of centraal voor het station.

Attentie!
Sluit tijdens het vullen van luchtcilinder(s) met het vulpaneel niet-gebruikte *alphaCLICK 2-vul*koppelingen af met een blindstop.
Een niet-gebruikte *alphaCLICK 2-vul*koppeling niet onder druk brengen zonder een blindstop. Dit kan leiden tot persoonlijk letsel en materiële schade.

(1) Haal de druk van het vulpaneel.
(2) Verwijder de blindstop van de *alphaCLICK 2*-koppeling op het vulpaneel.
(3) Sluit de ademluchtcilinder aan op de *alphaCLICK 2*-koppeling en open de cilinderafsluiter.

Attentie!

Tijdens het onder druk brengen, mag de cilinder niet worden gedraaid omdat dit schade kan veroorzaken aan de *alphaCLICK 2*-vulkoppeling.

Dit is vooral belangrijk indien een waterbak voor koeling wordt gebruikt tijdens het vullen.

(4) Vul de ademluchtcilinder door middel van de bedieningshendel.

(5) Zodra de ademluchtcilinder gevuld is, sluit u de cilinderafsluiter.

(6) Haal de druk van de verbinding tussen het vulpaneel en de cilinder.

(7) Draai het handwiel van de *alphaCLICK 2-vul*koppeling op het vulpaneel eerst met de klok mee en bij het bereiken van de aanslag, drukt u in de richting van het vulpaneel.

- De cilinderadapter komt los van de *alphaCLICK 2*-vulkoppeling.

(8) Verwijder de ademluchtcilinder uit de *alphaCLICK 2-vul*koppeling.

(9) Bescherm de *alphaCLICK 2-vul*koppeling met een blindstop.

6. Accessoires

6.1. Ademluchtcilinders

Gevaar!

Bij het omgaan met ademluchtcilinders dient u de betreffende gebruikshandleiding en alle veiligheidsvoorschriften die er in worden vermeld, in acht te nemen.

Verkeerde manipulatie van ademluchtcilinders kan fatale gevolgen hebben voor u en voor anderen.

Ademluchtcilinders;

Het ademluchtapparaat is compatibel met een groot aantal verschillende ademluchtcilinders (→ sectie 9.3). De MSA-ademluchtcilinders zijn vervaardigd van staal of koolstofvezelverbinding (composiet). Zij zijn qua type goedgekeurd en in overeenstemming met de respectievelijke normen.

Van toepassing zijnde nationale voorschriften dienen te worden nageleefd.

De cilinders moeten afzonderlijk worden besteld. Er zijn beschermmantels als accessoires leverbaar voor alle 6.0 l en 6.8 l samengestelde cilinders (→ sectie 9.4).

Afsluiters

De cilinderafsluiter(s) die in de cilinders zijn vastgedraaid, zijn qua type goedgekeurd overeenkomstig EN 144. De handwieltjes zijn beschermd tegen schokken. Ze moeten volledig open staan voor gebruik. De fail safe cilinderafsluiter kan enkel worden gesloten door ook aan het handwieltje te trekken. Dit voorkomt dat ze toevallig gesloten zouden worden.

T-stukken

Met de T-stukken kunnen twee ademluchtcilinders op het ademluchtapparaat worden aangesloten. Afhankelijk van de cilinderafmeting, moeten verschillende T-stukken worden gebruikt, bijv. de 4l/200 bar stalen cilinders vereisen het Ø115 /200 bar T-stuk; de 6l/300 bar, of de 6,8l/300 bar composietcilinders vereisen het Ø115 /300 bar T-stuk. T-stukken moeten apart worden besteld (→ Sectie 9.4).

6.2. Ademhalingsautomaat / volgelaatsmaskers

De basisapparaten van de AirGo-reeks zijn voorzien voor gebruik met verscheidene MSA-ademhalingsautomaten en volgelaatsmaskers. Een lijst van compatibele apparaten wordt vermeld onder sectie 9.2.

7. Technische specificaties/certificaties

Hogedrukaansluiting	:	200 bar resp. 300 bar
Middendruk	:	5 bar tot 9 bar
Gebruikstemperatuur	:	-30°C tot +60°C
Gewicht (ongeveer)	:	2.9 ... 3.8 kg
Afmetingen (ongeveer)	:	Lengte 580 mm
		Breedte 300 mm
		Hoogte: 170 mm

Goedkeuringen:

Het ademluchttoestel is in overeenstemming met onderstaande richtlijnen. Het is een reservoireenheid met ademlucht die voldoet aan EN 137.

PBM	Richtlijn 89/686/EEG of Verordening (EU) 2016/425	CE	DEKRA EXAM GmbH, Dinnendahlstr. 9, 44809 Bochum (Duitsland), Nummer aangemelde instantie: 0158.
ATEX	2014/34/EU	Ex	ATEX BVS 05 ATEXH 027 X I M1 II 1 G IIC T6 -30°C ≤ Ta ≤+60°C II 1 D
PED	2014/68/EU		

De Verklaring van overeenstemming vindt u onder de volgende link:
https://MSAsafety.com/DoC

Harnasgoedkeuringen

alpha BELT Pro en Basic

- EN 358 – Veiligheidsriemen
- EN 1498 – Klasse B reddingsstoel (alphaBELT Pro met vanglijn)

alphaBELT vanglijn

- EN 358 – Vanglijnen voor veiligheidsriemen
- EN 795 – Klasse B ankerpunt (voor 1 persoon)
- EN 1498 – Klasse A en C reddingslus

alphaBELT Pro, Basic en vanglijn

- Te gebruiken tot een maximum belasting van 140 kg

alpha FP

- EN 361 (valbescherming)
- EN 358 (werkpositionering)
- EN 813 (zitharnas)

8. Opmerking voor het bestellen

Alle componenten die in de lijst zijn opgenomen zijn overeenkomstig EN 137 en kunnen achteraf worden geïnstalleerd of overgeplaatst.

U kunt uw ademluchtapparaat geheel naar uw eigen wensen samenstellen uit de componenten door de configurator te gebruiken.

Om uw keuze eenvoudiger te maken, kunt u tevens kiezen uit diverse eenheden die door MSA zijn voorgeconfigureerd.

Voorbeeld van een ATO bestelcode:

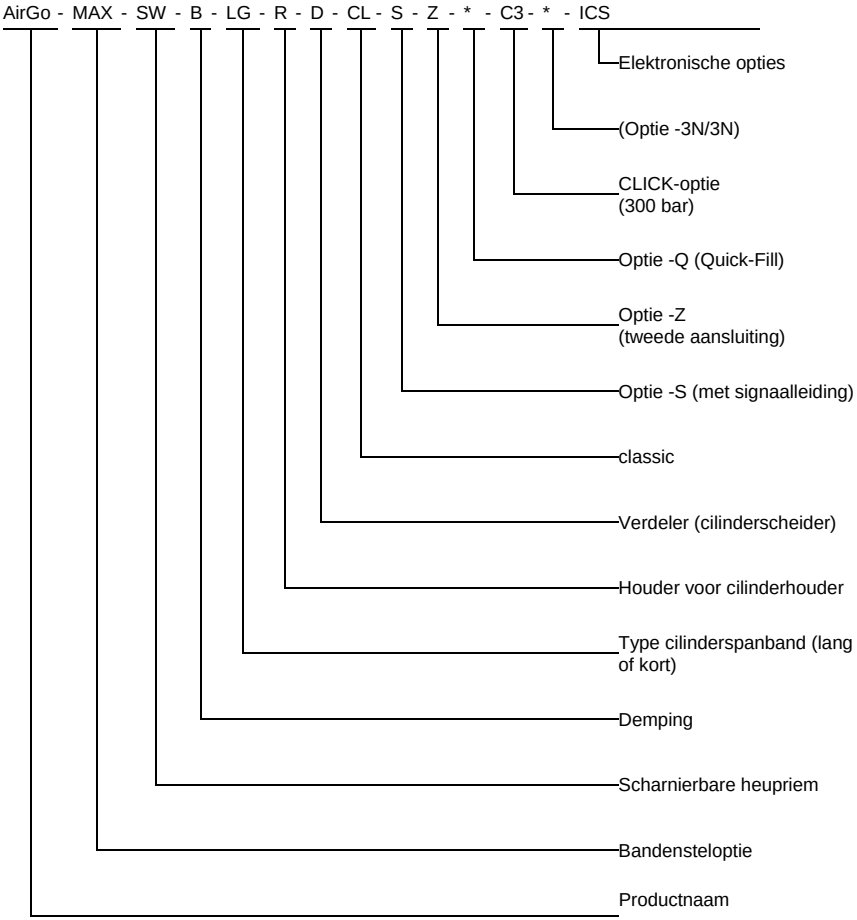

9. Bestelinformatie

9.1. Ademluchtapparaat

Beschrijving	Stuknr.
Basis apparaat AirGo pro (Preset: configuratie AirGo PRO-*-B-LG-R-D-SL-*-*-*-*-*-*)	10086571
Basis apparaat AirGo compact (Preset: configuratie AirGoFix COM-*-*-AS-*)	10086572

9.2. Ademautomaat

Omschrijving	Ond.nr.
Normale druk	
AutoMaXX N	10023686
Voor volgelaatsmaskers uit de 3S, Ultra Elite serie	
Overdruk standaard draadverbinding M45X3	
AutoMaXX AE	10023687
Voor volgelaatsmaskers uit de 3S-PF, Ultra Elite-PF G1 M45x3 serie	
Overdruk plug-in-verbinding ESA	
AutoMaXX ESA	10043464
Voor volgelaatsmaskers uit de 3S-PF-ESA, Ultra Elite-PF-ESA, G1 PF-ESA serie	
Overdruk plug-in-verbinding AutoMaXX	
AutoMaXX AS	10023688
Voor volgelaatsmaskers uit de 3S-PS-MaXX, Ultra Elite-PS-MaXX, G1 PS-MaXX serie	

Andere AutoMaXX versies op aanvraag

9.3. Ademluchtcilinders

Beschrijving	Ond.nr.
Ademluchtcilinders, staal	
4 liter/200 bar, gevuld	D5103965
4 liter/200 bar, leeg	D5103985
6 liter/300 bar, gevuld	D5103967
6 liter/300 bar, leeg	D5103986
6 liter/300 bar, gevuld, met stroomweerstand	10015960
6 liter/300 bar, gevuld, met ratelafsluiter	10024010
Ademluchtcilinders; composiet	
6 liter/300 bar, gevuld	D5103947
6 liter/300 bar, leeg	D5103976
6,8 liter/300 bar, gevuld	D5103962
6,8 liter/300 bar, leeg	D5103979
6,8 liter/300 bar, gevuld, met stroomweerstand	10015961
6,8 liter/300 bar, gevuld, met ratelafsluiter	D5103973
6,8 liter/300, leeg, met ratelafsluiter	D5103980
6,9 liter/300 bar, gevuld	10055167
6,9 liter/300 bar, leeg	10055168
6,9 liter/300 bar, gevuld, met ratelafsluiter	10055169
6,9 liter/300 bar, gevuld, met ratelafsluiter	10055170
6,9 liter/300 bar, gevuld, met stroomweerstand	10072889
6,9 liter/300 bar, leeg, met stroomweerstand	10072888

9.4. Accessoires

Beschrijving	Ond.nr.
T-stuk 115/200 bar, voor twee 4 liter/200 bar cilinders	D4085817
T-stuk 156/300 bar, voor twee 300 bar composiet-cilinders	D4075818
Beschermmantel blauw-zwart voor composiet-cilinders	D4075877
Beschermmantel geel voor composiet-cilinders	D4075878
Snelvulleiding, 1 meter	D4075929
Snelvul-cilinderadapter	D4075971
Reddingskit in tas	D4075720
Reddingskit in draagtas	D4075723
Reddingsgreep AirGo/AirMaXX	10152624
Upgrade-kit ventielbescherming AirGo	10145942
Borstriem	D4075822
Respi-Hood, reddingshoes	10045764
Standaard middendrukleiding	10020783
Beschermingstunnel BSPP, zwart, links	10152627-SP
eXXtreme beschermingstunnel, zwart, links	10145844
eXXtreme beschermingstunnel, zwart, rechts	10145845
alphaBELT Pro, veiligheids- en reddingsriem, incl. vanglijn	10151246
alphaBELT Basic, positioneringsriem zonder vanglijn	10151241
alphaBELT vanglijn	10151242
alphaFP basic, standaard	10116510
alphaFP basic, large	10117620
alphaFP pro, standaard	10116541
alphaFP pro, large	10117573
Kleine aansluitlus voor SCBA harnassen	10151249
Adapter, snelontspangesp voor SCBA, 2x	10151248-SP
Tri-Lock stalen karabijnhaak	10157585
SingleLine SCOUT met 2 middendrukaansluitingen - zonder SingleLine	10183243
SingleLine SCOUT - geen drukleiding, 1 middendrukaansluiting	10184951

9.5. Werkplaatsaccessoires

Omschrijving	Ond.nr.
Steeksleutel van 19 mm voor de montage van de *alphaCLICK* op het reduceerventiel (alleen voor *alphaCLICK* van de 1e generatie)	10075231
Controlemanometer max. 400 bar cilinderdruk	D4080929
Controlemanometer (klasse 1.0) voor manometercontrole (400 bar)	D5175825
Controlemanometer (klasse 0.6) voor manometercontrole (400 bar)	D5175867
Controlemanometer (klasse 1.6 middendruk) (10 bar)	D5175860
Controlemanometer (klasse 0.6 middendruk) (16 bar)	D5175866
alphaCLICK 2-testmanometer (tot 400 bar)	10192641
alphaCLICK 2-vulkoppelingen voor vulpanelen 300 bar (set omvattend 300 bar-koppeling, blindstop, bussen voor M 16 x 1.5 en G1/4 schroefdraden en afdichtingen)	10191332
Vulpanelen met *alphaCLICK 2*	op aanvraag
Testkoffer Multitest ND	10073519

Notities

MSA
The Safety Company

For local MSA contacts, please visit us at ***MSAsafety.com***

Because every life has a ***purpose...***