© 2020 Sunbeam Products, Inc. All rights reserved.
Distributed by Sunbeam Products, Inc., Boca Raton, Florida 33431.

U.S. 1-800-MR COFFEE (1-800-672-6333)
Canada 1-800-667-8623

Visit us at www.mrcoffee.com
You will find exciting and entertaining tips and ideas, including great recipes!

© 2020 Sunbeam Products, Inc. Todos los derechos reservados. Distribuido por Sunbeam Products, Inc. Boca Raton, Florida 33431.

Visítenos en www.mrcoffee.com
Ahí encontrará consejos e ideas excitantes y entretenidos, ¡incluyendo excelentes recetas!

Printed in China/Impreso en China
BVMC-EHX33 Series_20ESM1

P.N. 202474
GCDS-MRC-SL

User Manual /Manual del Usuario

Coffeemaker / Cafetera
EHXSS Series

www.mrcoffee.com

IMPORTANT SAFEGUARDS

When using electrical appliances, basic safety precautions should always be followed to reduce the risk of fire, electric shock, and/or injury to persons including the following:

1. Read all instructions.
2. Do not touch hot surfaces. Use handles or knobs.
3. To protect against electric shock, do not place or immerse cord, plugs, or appliance in water or other liquid.
4. This appliance is not intended for use by children or by persons with reduced physical, sensory, or mental capabilities, or lack of experience and knowledge. Close supervision is necessary when any appliance is used near children. Children should be supervised to ensure that they do not play with the appliance. Keep the appliance and its cord out of reach of children.
5. Unplug from outlet when either the appliance or display clock (if provided) is not in use, and before cleaning. Allow to cool before putting on or taking off parts, and before cleaning the appliance.
6. Do not operate any appliance with a damaged cord or plug or after the appliance malfunctions, or has been damaged in any manner. Return appliance to an Authorized Service Center for examination, repair or adjustment. Do not attempt to replace or splice a damaged cord.
7. The use of an accessory not recommended by the appliance manufacturer for use with this appliance may result in fire, electric shock or injury to persons.
8. Do not use outdoors.

9. Do not let cord hang over edge of table or counter, or touch hot surfaces.
10. Do not place on or near a hot gas or electric burner, or in a heated oven.
11. Always attach plug to appliance first, then plug cord into the wall outlet (for appliances with detachable cords). To disconnect, turn any control to the off position, then remove plug from wall outlet.
12. Do not use appliance for other than intended use.
13. All lids should be closed during use.
14. Scalding may occur if the lid is removed or brew basket door is opened during or immediately after the brewing cycles. Contents may be hot. Allow to cool before opening the lid.

For appliances with glass containers:

15. The container is designed for use with this appliance. It must never be used on a range top.
16. Do not set a hot container on a wet or cold surface.
17. Avoid sudden temperature changes, such as rinsing, washing, filling, or immersing a hot container with cold liquids.
18. Do not use a cracked or chipped container or a container having a loose or weakened handle.
19. Do not clean container with cleansers, steel wool pads, or other abrasive material.

For appliances with service panels:

20. **WARNING:** TO REDUCE THE RISK OF FIRE OR ELECTRIC SHOCK, DO NOT REMOVE THIS COVER. NO USER–SERVICEABLE PARTS INSIDE. REPAIR SHOULD BE DONE BY AUTHORIZED SERVICE PERSONNEL ONLY.

SAVE THESE INSTRUCTIONS

HOUSEHOLD USE ONLY

POLARIZED PLUG

This appliance has a polarized plug (one blade wider than the other). As a safety feature to reduce the risk of electrical shock, this plug is intended to fit in a polarized outlet only one way. If the plug does not fit fully in the outlet, reverse the plug. If it still does not fit, contact a qualified electrician. Do not attempt to defeat this safety feature or modify the plug in any way. If the plug fits loosely into the AC outlet or if the AC outlet feels warm do not use that outlet.

POWER CORD INSTRUCTIONS:

A short power-supply cord (or detachable power-supply cord) may be provided to reduce risks resulting from becoming entangled in or tripping over a longer cord. Longer detachable power-supply cords or extension cords are available and may be used if care is exercised in their use. If a long detachable power-supply cord or extension cord is used:

a. The marked electrical rating of the detachable power-supply cord or extension cord should be at least as great as the electrical rating of the appliance;
b. If the appliance is of the grounded type, the extension cord should be a grounding type 3-wire cord; and
c. The longer cord should be arranged so that it will not drape over the counter top or table top where it can be pulled on by children or tripped over unintentionally.

Do not pull, twist or otherwise abuse the power cord.

PRODUCT NOTICES

1. Place the appliance on a hard, flat, level surface to avoid interruption of airflow underneath the coffeemaker.
2. Glass decanters only: Discard the decanter immediately if it is ever boiled dry.
3. Glass decanters only: Protect the decanter from sharp blows, scratches or rough handling.
4. Do not operate the appliance with an empty water tank.
5. Keep the area above the appliance clear during use, as hot steam will escape the appliance.

INTRODUCTION

Welcome and congratulations on the purchase of your new MR. COFFEE® Coffeemaker. Your new EHX Series coffeemaker will wake up with you in the morning and provide you breaks and treats during your hectic daily activities. How you enjoy your MR. COFFEE® Coffeemaker is up to you!

TABLE OF CONTENTS

Important Safeguards.....2
Introduction.....4
Carafe Use and Care.....4
Special Cord Set Instructions.....4
Table of Contents.....6
Parts Diagram.....7
Coffeemaker Features and Benefits.....9
Clean Your Coffeemaker Before Using the First Time.....10
Setting the Clock and Brew Later Function.....11
Preparing for Use.....12
- Suggested Coffee Measurement Chart
- Adding Water and Ground Coffee
- Water Filtration System (not included)

Brewing Coffee Now.....15
Brewing Coffee Later (Brew Later).....16
Cleaning and Maintaining Your Coffeemaker.....17
Troubleshooting Your Mr. Coffee® Coffeemaker.....21
Service and Maintenance.....20
Warranty Information.....26

PARTS DIAGRAM

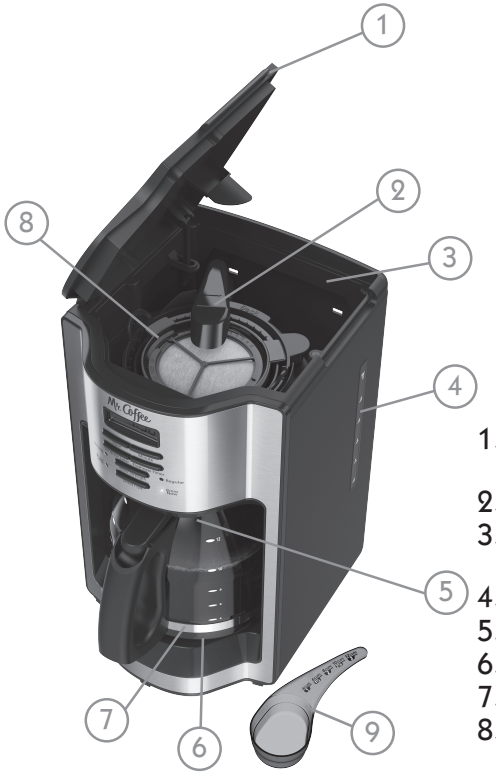

1. Brew Basket Lid
2. Shower Head
3. Water Reservoir
4. Water Window
5. Pause 'n Serve
6. Warming Plate
7. Carafe
8. Removable Filter Basket
9. Coffee Measuring Scoop

CONTROL PANEL

a. Clock Display / Freshness Timer Display
b. Minute Button
c. Clock Display / Freshness Timer Button
d. Brew Strength Selector (Regular / Strong)
e. Brew Strength Button
f. Select/Off Button
g. Brew Now Indicator
h. Brew Later Indicator
i. Set Brew Later Button
j. Hour Button

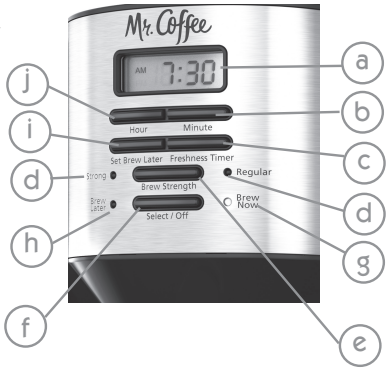

Coffeemaker Extras (not included with all models)

Water Filtration System

Mr. Coffee® Brand Reusable Coffee Filter

Coffee Measuring Scoop

COFFEEMAKER FEATURES AND BENEFITS

Your new MR. COFFEE® coffeemaker has the following features:

- **Brewing Capacity** – 12 cups – glass carafe series
- **Removable Filter Basket** – The filter basket lifts out for fast and easy cleaning and filling.
- **Pause 'n Serve** – Can't wait for the coffee to finish brewing? The Pause 'n Serve feature allows you up to 30 seconds to pour a cup of coffee while the coffeemaker is still brewing. Carefully remove the carafe and the Pause 'n Serve feature will be automatically activated, temporarily stopping the flow of coffee into the carafe.
- **Water Window** – Show amount of water in the reservoir for accurate filling.
- **Non-Stick Warming Plate** – This feature allows you to keep your coffee hot after brewing. The non-stick attribute prevents the carafe from sticking to the surface of the warming plate.
- **Brew Strength Selector** – Adjusts the brewing time to create a more full-flavored coffee.
- **Water Filtration Capable** – Great tasting coffee begins with great water! Using the Mr. Coffee® carbon-based water filter in the Mr. Coffee® coffeemaker during the brewing process helps remove up to 97% of the chlorine from the water and improves the taste of your coffee. If you would like to purchase a filter please visit www.mrcoffee.com.
- **Cord Storage** – Safely stores excess cord to keep your countertop neat.
- **2 Hour Auto Shut-Off** – Keeps your coffee hot for two hours, then automatically shuts off.

- **Programmable Controls:**
  – **Clock** – The clock serves as a handy kitchen clock and allows you to set the Brew Later feature and functions as the Freshness Timer feature.
  – **Freshness Timer feature** – Lets you know how long your coffee has been waiting for you.
  – **Brew Later** – Would you like to wake up to a fresh pot of coffee? The timer allows you to preset when you would like the coffeemaker to automatically begin brewing your coffee, up to 24 hours in advance.

NOTE: If you have selected any of the operating functions, the coffeemaker will act upon the last operation selected if the power is restored within 10 seconds after a power outage.

CLEAN YOUR COFFEEMAKER BEFORE USING THE FIRST TIME

Make sure your first cup of coffee is as good as can be by cleaning your MR. COFFEE® Coffeemaker before its first use. Just follow these simple steps:

1. Wash the carafe, carafe lid and the filter basket in a mixture of mild detergent and water. Rinse each thoroughly (please refer to the parts diagram listed above).
2. Replace all the parts and close the lid. Then, run a brew cycle with water only, without adding coffee and coffee filter.
3. When brewing is complete, turn your coffeemaker off, discard the water in the carafe and rinse the carafe, carafe lid, and filter basket.

Your coffeemaker is now ready to use. Enjoy it!

SETTING THE CLOCK AND DELAY BREW LATER TIME

To Set the Clock:

1. Plug the power cord into a standard electrical outlet. The clock will flash on the control panel to indicate that the time has not been set yet.
2. Press and hold the HOUR and MINUTE buttons until you reach the current time. The AM or PM indicator will light at the bottom of the display (Figures 1 and 2).

Figure 1

The clock is now set!

NOTE: Pressing any button before setting the clock will cause the clock to start keeping time from 12:00 a.m. You must set the clock if you want to use the Brew Later feature.

Figure 2

To Set the Delay Brew Later Time:

While the display is in the clock mode, simply press the Set Brew Later button (Figure 3) and, while the Brew Later light is flashing, set the brew time by pressing the HOUR and MINUTE buttons. The AM or PM indicator will light at the left of the clock display. (Figure 4)

Figure 3

Within a few seconds the display will change to the current time.

The Brew Later Time is now set!

NOTE: To activate the BREW LATER cycle, see the **"Brewing Coffee Later"** section.

To check the programmed time, push the SET BREW LATER button. The display will

Figure 4

show the time you have programmed the coffee to brew. If you press the SET BREW LATER button again or wait a few seconds, the display will switch back.

PREPARING FOR USE

Selecting and Measuring Ground Coffee

For best results, use the included coffee measuring scoop for ground coffee measurements. Make sure you use medium grind coffee for a perfect brew.

A. Suggested Coffee Measurement Chart

For best results, brew 4 of more cups of coffee.	
Water To Brew	Ground Coffee
12 cups = 60 oz.	3 scoops = 9 tbs.
10 cups = 50 oz.	2.5 scoops = 7.5 tbs.
8 cups = 40 oz.	2 scoops = 6 tbs.
6 cups = 30 oz.	1.5 scoops = 4.5 tbs.
4 cups = 20 oz.	1 scoop = 3 tbs.
Bonus: For a BOLDER CUP, use heaping scoops. **NOTE:** The coffee measuring scoop is 3 tablespoons total.	

B. Water Filtration System

Using the Mr. Coffee® carbon-based water filter in the Mr. Coffee® coffeemaker during the brewing process helps remove up to 97% of the chlorine from the water and improves the taste of your coffee. If you would like to purchase a filter please visit www.mrcoffee.com.

If you are using the water filtration system first, look for the MR. COFFEE® Filter Friendly symbol on the bottom of your filter basket. If you do not see this symbol, please call 1-800-672-6333.

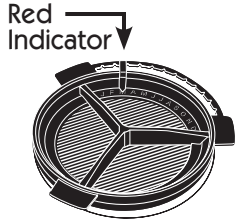

To use the water filtration system in your MR.COFFEE® Coffeemaker, please follow these steps:

1. Align the red indicator on the frame to the letter that corresponds with the month that you are using the disk for the first time. This serves to remind you to change the disk every month (approx. 30 brewing cycles). To change the disk, remove the used disk, insert new disk into the frame.

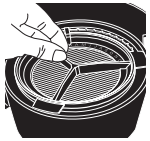

NOTE: For optimum results, use the water filtration system with a permanent filter.

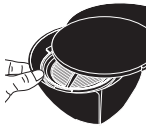

2. Rinse the water filter in fresh water before first use.
3. Follow **Adding Water and Coffee** instructions.
4. When you are done brewing your coffee, rinse the water filter with fresh water. Do not put your water filter in the dishwasher.

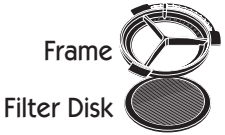

C. Adding Water and Ground Coffee

1. Open the brew basket lid. For your convenience, you can lift out the removable filter basket.

2. Place a 10-12 cup paper basket-style filter or a MR. COFFEE® reusable permanent coffee filter into the removable filter basket (Figure 5).
   NOTE: If using paper filters, it is important that the sides of the filter fit flush against the side of the filter basket. If filter collapse occurs, dampen the filter before placing in the filter basket and adding ground coffee and water.

Figure 5

3. Add the desired amount of coffee and gently shake to level the coffee. See the **Suggested Coffee Measurement Chart**.
4. If you are using water filtration system, place the MR. COFFEE® water filter in the basket, making sure that the side marked “this side up” faces you and that the water filter is level.
5. Be sure the removable filter basket is properly centered and all the way down in the brew basket and close the lid.
6. Fill the carafe with cold, fresh water to the desired capacity (1 cup equals 5 ounces) For easy and accurate filling, the water markings on the glass carafe and on the dual water windows show the amount of water needed to make the corresponding desired number of cups. Do not fill past the “12 cup MAX line” or water will flow out of the overfill hole in the back of the coffeemaker. The amount of coffee brewed will always be slightly less than the amount of water poured in the water reservoir. This is due to the minimum absorption of water by the coffee grounds.

7. Lift the pour through reservoir lid and pour the water into the water reservoir. Close the lid and place the empty carafe onto the warmer plate.

NOTE: Make sure the carafe is fully placed on the warming plate or the water and the grounds will overflow from the filter basket. An overflow may cause personal injury or damage to property.

CAUTION! To reduce the risk of damaging the carafe and/or the risk of personal injury, do not add cold water to the carafe if the carafe is already hot. Allow the carafe to cool before using.

BREWING COFFEE NOW

1. After completing the steps in the **Adding Water and Coffee** section and with the glass carafe and the filter basket securely in place, turn the coffeemaker on by pressing the SELECT button once. The BREW NOW and REGULAR green light will turn on to signal that the coffeemaker is on and brewing (Figure 6).

Figure 6

2. To enjoy a more full flavored cup of coffee, press the Brew Strength button once. The STRONG Brew Strength amber light will turn on. The coffeemaker will remain in the Brew Strength you have selected until you change it back to REGULAR strength by pressing the Brew Strength button or until you unplug the machine (Figure 7).

Figure 7

3. After the used coffee grounds have cooled, carefully remove the filter basket and discard them.

Caution: The shower head cover is hot after brewing. Always allow the coffeemaker to cool down before cleaning.

4. Prior to making a second pot of coffee, turn the coffeemaker off. This will reset the Freshness Timer feature. To turn the coffeemaker off, press the SELECT/OFF button all lights will turn off.
5. Make sure the carafe is empty before starting to brew coffee.
6. Be sure to turn your coffeemaker off when no longer using it.

The Freshness Timer Feature

The Freshness Timer feature lets you know how long your coffee has been waiting for you. At the start of the brew cycle, the Freshness Timer feature will automatically be activated.

Figure 8

Press the Freshness Timer TIMER button once (Figure 8) and the clock time will change to show the amount of time that has passed since brewing completed. Push again to display current time.

NOTE: The BREW NOW green light must be on for the Freshness Timer feature to operate. The time and delay brew later time cannot be set when the freshness timer is displayed.

BREWING COFFEE LATER

1. You must first set the time for when you would like the coffeemaker to begin brewing your coffee as described in **"Setting the Clock and the Brew Later Timer"** section.
2. Prepare your coffeemaker as described in **"Adding Water and Ground Coffee"** section.
3. To activate Brew Later and program your coffeemaker to brew coffee at a later time, press the SELECT button twice (Figure 9). The Brew Later light will turn on. The coffeemaker is now set to automatically brew coffee at the pre-set later time. At this time the REGULAR light will turn on. You can select the strength that you desire by pressing the BREW STRENGTH button. (Amber for STRONG, green for REGULAR)

Figure 9

4. At the pre-set time, the green BREW NOW light will turn on and the Brew Later Amber light will turn off, indicating the brewing has started in the selected brew strength. The Freshness Timer feature will start.
5. The coffeemaker warmer plate will keep your coffee hot for 2 hours and then automatically turn off.

As a safety feature, your coffeemaker will NOT start again automatically the next day. If you want your coffee to brew at the same time the following day, simply add a new filter, coffee and water and set Brew Later, by repeating Steps 2 and 3 above.

To cancel Brew Later: Press the SELECT button three times until all lights turn off (Figure 9).

CLEANING AND MAINTAINING YOUR COFFEEMAKER

Daily Cleaning

Always unplug the coffeemaker and allow to cool before cleaning.

Remove the filter basket, permanent filter (not

included), carafe and carafe lid and wash them in a solution of hot water and mild liquid soap.

Never use abrasive cleansers, steel wool pads or other abrasive materials. Dishwasher top rack safe parts: glass carafe and lid, filter basket and permanent filter (not included). The water filter disk (not included) is not dishwasher safe.

CAUTION! Never immerse the coffeemaker itself in water, in any other liquid or place in the dishwasher.

Decalcifying your MR. COFFEE® Coffeemaker

Minerals (calcium/limestone) found in water will leave deposits in your coffeemaker and affect its performance. It's recommended that you regularly remove these deposits using vinegar.

1. Pour 4 cups or 20 fl. oz. of undiluted, white household vinegar into the water reservoir. If using water filtration disk, remove the water filtration disk from the machine before decalcifying.
2. Place an empty 10-12 cup basket-style paper filter or MR. COFFEE® permanent filter into the filter basket and close the brew basket lid.
3. Place the empty carafe back in the unit, centered on the warming plate.
4. Press Brew Now and leave coffeemaker on until the all the vinegar has cycled through.
5. Turn the coffeemaker off and let stand for 30 minutes.
6. Run the remainder of the cleaning solution through the coffeemaker.
7. Discard the cleaning solution and rinse the carafe thoroughly with clean water.
8. Fill the water reservoir with clean, fresh water.
9. Place the empty carafe back on the coffeemaker, centered on the warming plate.
10. Remove and discard the paper filter used during the cleaning cycle. If a Mr. Coffee® permanent filter was used during cleaning, remove it and rinse it thoroughly before replacing it in the filter basket.
11. Begin brewing and allow the full brew cycle to complete.
12. Repeat steps 8 through 11 one more time.

Your coffeemaker is now clean and ready to brew the next pot of delicious, hot coffee!

Suggested Decalcifying Interval

Type of Water	Cleaning Frequency
Soft Water	Every 80 Brew Cycles
Hard Water	Every 40 Brew Cycles

Water Filtration Disk Replacement

Your water filtration disk will need to be replaced once a month (approx. 30 brew cycles). If the machine will not be in use for an extended period of time, rinse the water filter with running water and clean the coffeemaker before use.

Cleaning the Carafe

Hard water can leave a whitish stain on the carafe, and coffee may then turn this stain brown.

To remove carafe stains:

1. Fill the carafe with a solution of equal parts water and vinegar and let the solution stand in the carafe for approximately 20 minutes.
2. Discard the solution, then wash and rinse the carafe.

Do not use harsh abrasive cleaners that may scratch the carafe, scratches may cause the carafe to break.

This appliance has no user serviceable parts. Any servicing beyond that described in the Cleaning Section should be performed by an Authorized Service Representative only. See warranty available online.

TROUBLESHOOTING YOUR MR. COFFEE® COFFEEMAKER

Your MR. COFFEE® Coffeemaker has been carefully designed to give you many years of trouble-free service. In the unlikely event that your new coffeemaker does not operate satisfactorily, please review the following potential problems and try the steps recommended BEFORE you call an Authorized Sunbeam Service Center.

PROBLEM	POSSIBLE CAUSE	SOLUTION
THE “BREW NOW”/ON LIGHT DOES NOT LIGHT UP	The appliance is unplugged.	PLUG UNIT IN.
	There’s a power outage.	WAIT FOR POWER TO BE RESTORED.
THE COFFEE IS NOT BREWING	The appliance is unplugged.	PLUG UNIT IN.
	There’s a power outage.	WAIT FOR POWER TO BE RESTORED.
	The water reservoir is empty.	CHECK THE WATER WINDOWS.
	The filter basket is not properly inserted.	INSERT FILTER BASKET CORRECTLY.
	The carafe is not placed all the way on the warming plate.	PLACE Carafe CORRECTLY ON WARMING PLATE.
THE COFFEEMAKER ONLY BREWS WATER	There are no coffee grounds in the filter basket.	ADD THE DESIRED AMOUNT OF COFFEE TO THE FILTER.

PROBLEM	POSSIBLE CAUSE	SOLUTION
THE COFFEEMAKER BREWS SLOWLY	The coffeemaker needs cleaning.	CLEAN COFFEEMAKER AS DESCRIBED IN "CLEANING AND MAINTAINING" SECTION.
THE FILTER BASKET OVERFLOWS	The filter basket is not properly inserted.	INSERT FILTER BASKET CORRECTLY.
	The carafe is not placed all the way on the warming plate.	PLACE Carafe CORRECTLY ON WARMING PLATE.
	The carafe lid is not on carafe.	PLACE LID ON THE Carafe.
	Too many coffee grounds were placed in the filter.	REMOVE FILTER DISCARD GROUNDS. IF PAPER FILTER, REPLACE. IF PERMANENT FILTER, RINSE. BEGIN BREWING PROCESS AGAIN.
	The carafe was removed from the warming plate for more than 30 seconds.	TURN OFF AND UNPLUG THE UNIT. ALLOW TO COOL. WIPE UP THE SPILL. DO NOT SET HOT Carafe BACK ON THE WET WARMING PLATE OR IT MIGHT CRACK.

PROBLEM	POSSIBLE CAUSE	SOLUTION
THE COFFEE IS NOT HOT	There's a power outage.	WAIT FOR POWER TO BE RESTORED.
	Auto SHUT-OFF has been activated.	FOR BEST RESULTS, BREW A FRESH POT OF COFFEE.
THE COFFEE TASTES BAD	Coffee grounds other than for an automatic drip coffeemaker were used.	USE COFFEE GROUNDS RECOMMENDED FOR AUTOMATIC DRIP COFFEEMAKERS.
	The ground coffee-to-water ratio was unbalanced.	USE CORRECT GROUND COFFEE-TO-WATER RATIO.
	The coffeemaker needs cleaning.	CLEAN COFFEEMAKER AS DESCRIBED IN "MAINTAINING YOUR COFFEEMAKER" SECTION.
THE GROUNDS ARE IN THE COFFEE	The filter is not properly seated in the basket.	SEAT FILTER PROPERLY WITHIN THE FILTER BASKET.
	The filter collapsed.	REMOVE FILTER AND REPLACE.

Do you still have questions? You can call us toll-free at the MR. COFFEE™ Consumer Service Department, **1-800-MR COFFEE (1-800-672-6333)** or you can visit us at www.mrcoffee.com.

SERVICE AND MAINTENANCE

Replacement Parts

- Water filtration system and Replacement water filtration disks can be purchased through your local retailer, online at www.mrcoffee.com, or by calling 1-800-MR-COFFEE (1-800-672-6333) in the U.S. or 1-800-667-8623 in Canada.
- Carafes – You can usually purchase a replacement carafe from the store where you purchased your coffeemaker. If you are unable to find a replacement, please visit us online at www.mrcoffee.com, or call 1-800-MR COFFEE (1-800-672-6333) in the U.S. or 1-800-667-8623 in Canada for information on where you can find a store that carries replacement carafes.

Repairs

This appliance has no user serviceable parts.

If your coffeemaker requires service, do not return it to the store where you purchased it. All repairs and replacements must be made by Sunbeam or an authorized Sunbeam Service Center. If you live in the U.S. or Canada, please call us at the following toll-free telephone numbers to find the location of the nearest authorized service center:

U.S. 1-800-MR COFFEE (1-800-672-6333)
Canada 1-800-667-8623

You may also visit our website at **www.mrcoffee.com** for a list of service centers.

To assist us in serving you, please have the coffeemaker model number and date of purchase available when you call. The model number is stamped on the bottom metal plate of the coffeemaker.

We welcome your questions, comments or suggestions.

In all your communications, please include your complete name, address and telephone number and a description of the problem.

Visit our website at www.mrcoffee.com and discover the secret to brewing the perfect cup of coffee.
You will also find a rich blend of gourmet recipes, entertaining tips and the latest information on MR. COFFEE® products.

WARRANTY INFORMATION

1-YEAR LIMITED WARRANTY

Sunbeam Products, Inc. or if in Canada, Sunbeam Corporation (Canada) Limited doing business as Jarden Consumer Solutions (collectively "Sunbeam") warrants that for a period of one year from the date of purchase, this product will be free from defects in material and workmanship. Sunbeam, at its option, will repair or replace this product or any component of the product found to be defective during the warranty period. Replacement will be made with a new or remanufactured product or component. If the product is no longer available, replacement may be made with a similar product of equal or greater value. This is your exclusive warranty. Do NOT attempt to repair or adjust any electrical or mechanical functions on this product. Doing so will void this warranty.

This warranty is valid for the original retail purchaser from the date of initial retail purchase and is not transferable. Keep the original sales receipt. Proof of purchase is required to obtain warranty performance. Sunbeam dealers, service centers, or retail stores selling Sunbeam products do not have the right to alter, modify or any way change the terms and conditions of this warranty.

This warranty does not cover normal wear of parts or damage resulting from any of the following: negligent use or misuse of the product, use on improper voltage or current, use contrary to the operating instructions, disassembly, repair or alteration by anyone other than Sunbeam or an authorized Sunbeam service center. Further, the warranty does not cover: Acts of God, such as fire, flood, hurricanes and tornadoes.

What are the limits on Sunbeam's Liability?

Sunbeam shall not be liable for any incidental or consequential damages caused by the breach of any express, implied or statutory warranty or condition.

Except to the extent prohibited by applicable law, any implied warranty or condition of merchantability or fitness for a particular purpose is limited in duration to the duration of the above warranty.

Sunbeam disclaims all other warranties, conditions or representations, express, implied, statutory or otherwise.

Sunbeam shall not be liable for any damages of any kind resulting from the purchase, use or misuse of, or inability to use the product including incidental, special, consequential or similar damages or loss of profits, or for any breach of contract, fundamental or otherwise, or for any claim brought against purchaser by any other party.

Some provinces, states or jurisdictions do not allow the exclusion or limitation of incidental or consequential damages or limitations on how long an implied warranty lasts, so the above limitations or exclusion may not apply to you.

This warranty gives you specific legal rights, and you may also have other rights that vary from province to province, state to state or jurisdiction to jurisdiction.

How to Obtain Warranty Service

In the U.S.A.

If you have any question regarding this warranty or would like to obtain warranty service, please call 1-800-672-6333 and a convenient service center address will be provided to you.

In Canada

If you have any question regarding this warranty or would like to obtain warranty service, please call 1-800-667-8623 and a convenient service center address will be provided to you.

In the U.S.A., this warranty is offered by Sunbeam Products, Inc. located in Boca Raton, Florida 33431. In Canada, this warranty is offered by Sunbeam Corporation (Canada) Limited, located at 20 B Hereford Street, Brampton, Ontario L6Y 0M1. If you have any other problem or claim in connection with this product, please write our Consumer Service Department.

PLEASE DO NOT RETURN THIS PRODUCT TO ANY OF THESE ADDRESSES OR TO THE PLACE OF PURCHASE

MEDIDAS DE SEGURIDAD IMPORTANTES

A fin de reducir el riesgo de incendio, descarga eléctrica y/o lesión personal al utilizar aparatos eléctricos siempre se deben seguir precauciones básicas de seguridad, incluyendo las siguientes:

1. Lea todas las instrucciones.
2. No toque las superficies calientes. Utilice asas o perillas.
3. A fin de protegerse contra una descarga eléctrica, no coloque ni sumerja el cable, los enchufes o el aparato en agua o ningún otro líquido.
4. Este aparato no está diseñado para ser utilizado por los niños ni por personas con su capacidad física, sensorial o mental reducida, o falta de experiencia o conocimiento. Todo aparato utilizado cerca de los niños, requiere la supervisión cercana de un adulto. Los niños deben ser supervisados para asegurar que no jueguen con el aparato. Mantenga el aparato y su cable fuera del alcance de los niños.
5. Desenchufe el aparato del tomacorriente cuando éste o el reloj digital (si es proporcionado) no esté en uso y antes de limpiarlo. Permita que el aparato se enfríe antes instalarle o retirarle piezas y antes de limpiarlo.
6. No opere ningún aparato que tenga un cable o enchufe dañado o después de presentar un fallo en su funcionamiento o si ha sido dañado de manera alguna. Devuelva el aparato a un centro de servicio autorizado para su revisión, reparación o ajuste. No intente reemplazar o cortar un cable dañado.
7. El uso de accesorios no recomendados por el

fabricante del aparato podría ocasionar incendio, descarga eléctrica o lesiones personales.

8. No utilice el aparato a la intemperie.
9. No permita que el cable cuelgue del borde de la mesa o del mostrador ni que toque superficies calientes.
10. No coloque el aparato sobre o cerca de una hornilla caliente de gas o eléctrica ni dentro de un horno caliente.
11. Siempre conecte primero el enchufe al aparato y luego enchufe el cable al tomacorriente (para aparatos con cables separables). Para desconectar, gire todo control a la posición de apagado y luego retire el enchufe del tomacorriente.
12. No utilice el aparato para otro fin que no sea para el que ha sido diseñado.
13. Todas las tapas deben estar cerradas durante el uso.
14. Si la tapa es retirada o la puerta de la cesta de preparación se abre durante o inmediatamente después que termine el ciclo de preparación, esto podría ocasionar quemaduras. El contenido puede estar caliente. Permita que se enfríe antes de abrir la tapa.

Para aparatos con jarras de vidrio:

15. La jarra está diseñada para utilizarse con este aparato. Nunca debe ser utilizada sobre una estufa.
16. No coloque una jarra caliente sobre una superficie mojada ni fría.
17. Evite los cambios de temperatura bruscos, tales como enjuagar, lavar, llenar o sumergir una jarra caliente en líquidos fríos.
18. No utilice una jarra rajada o astillada, o que tenga el asa floja o debilitada.

19. No limpie la jarra con limpiadores, estropajos de lana de acero ni ningún otro material abrasivo.

Para aparatos con paneles de servicio:

20. ADVERTENCIA: PARA REDUCIR EL RIESGO DE INCENDIO O DESCARGA ELÉCTRICA, NO RETIRE ESTA TAPA. NO TIENE PIEZAS EN EL INTERIOR QUE DEBAN SER REPARADAS POR EL USUARIO. CUALQUIER REPARACIÓN SOLO DEBE SER REALIZADA POR PERSONAL DE SERVICIO AUTORIZADO.

CONSERVE ESTAS INSTRUCCIONES

SOLO PARA USO DOMÉSTICO

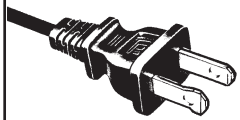

ENCHUFE POLARIZADO

Este electrodoméstico tiene un enchufe polarizado (un contacto es más ancho que el otro). Para reducir el riesgo de descargas eléctricas, como una función de seguridad, este enchufe está diseñado para encajar en un tomacorriente polarizado solo de una forma. Si el enchufe no se inserta completamente en el tomacorriente, invierta el enchufe. Si aún no encaja, consulte a un electricista calificado. No intente ignorar esta medida de seguridad ni modificar el enchufe en forma alguna. Si el enchufe se inserta holgadamente en el tomacorriente de corriente alterna o si el tomacorriente de corriente alterna se siente caliente, no use ese tomacorriente.

INSTRUCCIONES PARA EL CABLE DE ALIMENTACIÓN:

Un cable de alimentación corto (o cable de alimentación separable) puede ser provisto para reducir los riesgos de enredarse o tropezar con un cable más largo. Existen cables de alimentación separables más largos o cables de extensión disponibles y estos pueden ser utilizados si se toma el cuidado debido en su uso. Si se utiliza un cable de alimentación separable largo o un cable de extensión:

a. La clasificación eléctrica marcada del cable de alimentación separable o cable de extensión debe ser, como mínimo, igual a la clasificación eléctrica del aparato;
b. Si el aparato es del tipo de conexión a tierra, el cable de extensión debe ser un cable de tres alambres de conexión a tierra; y
c. El cable más largo debe ser acomodado de manera que no cuelgue del mostrador o de la mesa para evitar que un niño tire del mismo o que alguien se tropiece sin darse cuenta.

No hale, tuerza ni maltrate de manera alguna el cable de alimentación.

AVISOS DEL PRODUCTO

1. Coloque el aparato sobre una superficie dura, plana y nivelada para evitar interrupciones en el flujo de aire por debajo de la cafetera.
2. Solo para jarras de vidrio: Descarte la jarra de inmediato si en alguna ocasión hierve hasta evaporarse su contenido.
3. Solo para jarras de vidrio: Proteja la jarra contra golpes secos, rasguños o maltrato.
4. No opere el aparato con un tanque de agua vacío.
5. Mantenga el área encima del aparato despejada durante el uso, ya que vapor caliente saldrá del aparato.

USO Y CUIDADO DE LA JARRA

Siga las instrucciones a continuación para disminuir o eliminar el riesgo de quebrar la jarra de vidrio:

- Descarte la jarra de inmediato si en alguna ocasión hierve hasta evaporarse todo su contenido.
- Proteja la jarra contra golpes secos, rasguños o maltrato.

TABLA DE CONTENIDO

Advertencias de Seguridad.....29
Introducción.....31
Uso y Cuidado de la Jarra.....31
Instrucciones Especiales Sobre el Cordel Eléctrico.....31
Tabla de Continedo.....33
Diagrama de las Partes.....34
Características y Beneficios de la Cafetera.....36
Limpie su Cafatera Antes de Utilizarla por Primera Vez.....37
Programando la Hora del Reloj y la Función de Colar Luego.....38
Preparándose para Utilizar la Cafetera.....39
• Tabla de Medidas de Café Sugeridas
• Añadiendo agua y Café Molido
• Sistema de Filtración de Agua (no incluido)
Colando Café Ahora.....43
Colando Café Luego (Colar Luego).....45
Limpiando y Dándole Mantenimiento a su Cafetera.....47
Resolviendo Problemas con su Cafetera Mr. Coffee®.....50
Servicio y Mantenimiento.....54
Información Sobre la Garantía.....56

DIAGRAMA DE LAS PARTES

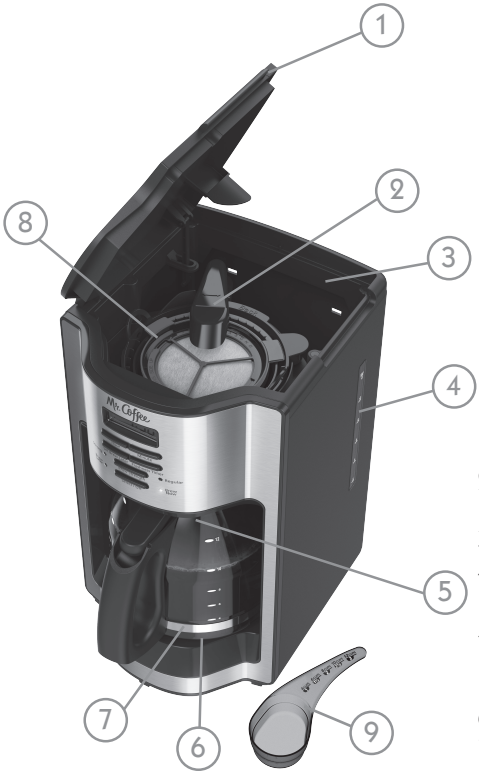

1. Tapa de la Canasta del Filtro
2. Cubierta de la Regadera
3. Tanque de Agua
4. Ventanilla del Nivel de Agua
5. Detenga y Sírvase (Pause 'n Serve)
6. Plato Calefactor
7. Jarra
8. Canasta Removible del Filtro
9. Cuchara Medidora de Café

PANEL DE CONTROLES

a. Pantalla del Reloj/ Pantalla del Contador de Tiempo de Frescura
b. Botón de Minutos
c. Contador del Tiempo de Frescura
d. Selector de Intensidad del Colado (Regular/ Fuerte)
e. Botón de Intensidad del Colado
f. Boton de Select/Off (Seleccionar/Apagar)
g. Luz de Colar Ahora
h. Indicador de la Función de Colar Luego

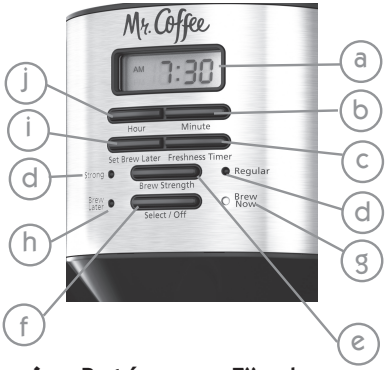

i. Botón para Fijar la Función de Colar Luego
j. Botón de la Hora

Otros artículos para su cafetera (no incuido en todos los modelos)

Sistema de Filtración de Agua

Filtro de Café Reusable Marca Mr. Coffee®

Cuchara Medidora de Café

CARACTERÍSTICAS Y BENEFICIOS DE LA CAFETERA

Su nueva Cafetera MR. COFFEE® cuenta con las siguientes características:

- **Capacidad de preparación** – 12 tazas – Serie con jarra de vidrio
- **Canasta Removible del Filtro** – La canasta del filtro se saca para un limpiado y llenado fácil y rápido.
- **Pause 'n Serve (Detenga y Sírvase)** – ¿No puede esperar a que el café termine de colarse? Pause 'n Serve le otorga hasta 30 segundos para servirse una taza de café mientras la cafetera aún está colando. Saque la jarra con cuidado y Pause 'n Serve se activará automáticamente, deteniendo temporalmente el flujo del café hacia la jarra.
- **Ventanilla del Nivel de Agua** – Muestra la cantidad de agua en el tanque para un llenado preciso.
- **Plato Calefactor Antiadherente** – (no incluido con modelos térmicos) Esta característica le permite mantener su café caliente luego de colado. El atributo antiadherente evita que la jarra se adhiera a la superficie del plato calefactor.
- **Selector de Intensidad del Colado** – Ajusta el período de colado para preparar un café más cargado.
- **Filtracion de agua capaz** – ¡Un café de sabor óptimo comienza con un agua óptima! Utilizando el Mr. Coffee® filtro de carbono del agua en la cafetera Mr. Coffee® durante el proceso de preparación de café ayuda a eliminar hasta 97% del cloro del agua y mejora el sabor de su café. Si quieres comprar un filtro de agua por favor visitar www.mrcoffee.com.
- **Almacenaje del Cordel** – Almacena el sobrante del cordel eléctrico de manera segura para que su mostrador se vea nítido.

- **Apagado Automático de 2 Horas** – Mantiene su café caliente durante dos horas, y luego se apaga automáticamente.
- **Controles Programables:**
  Reloj – El reloj sirve como un práctico reloj de cocina y le permite programar la función Brew Later (colar luego) a la hora que desería que la cafetera comience a preparar su café y funciona como Contador de Tiempo de Frescura.
  Función de Contador de Tiempo de Frescura – Le permite saber por cuanto tiempo su café ha estado esperando por usted.
  Colar Luego – ¿Le gustaría despertarse y disfrutar de una jarra de café acabada de colar? La función Brew Later (colar luego) le permite programar de antemano la hora que desearía que la cafetera comience a colar su café automáticamente, hasta 24 horas por adelantado.

ADVERTENCIA: Si usted ha seleccionado cualquiera de las funciones de realizar operaciones, la cafetera efectuará la última operación seleccionada si se restaura el servicio eléctrico durante los primeros diez segundos luego de un apagón eléctrico.

LIMPIE SU CAFETERA ANTES DE UTILIZARLA POR PRIMERA VEZ

Asegúrese de que su primera taza de café sea tan buena como sea posible limpiando su Cafetera MR. COFFEE® antes de utilizarla por primera vez. Solo tiene que seguir estos pasos sencillos:

1. Lave la jarra, la tapa de la jarra y la canasta del filtro en una mezcla de detergente suave y agua.

Enjuague bien cada una (favor referirse al diagrama de las partes que antecede).

2. Ponga todas las partes de vuelta y cierre la tapa. Luego, sin poner el café ni el filtro del café, complete un filtro de colado según se describe en el Paso 1 de “Colando Café Ahora”.
3. Cuando se complete el colado, apague su cafetera, descarte el agua en la jarra y enjuague la jarra, la tapa de la jarra y la canasta del filtro.

Su cafetera ya está lista para utilizarse. ¡Disfrútela!

PROGRAMANDO LA HORA DEL RELOJ Y LA FUNCIÓN DE COLAR LUEGO

Para Programar la Hora del Reloj:

Figura 1

Figura 2

1. Enchufe el cordel eléctrico en un tomacorriente estándar. El reloj parpadeará en el panel de controles para indicar que la hora aún no ha sido programada.
2. Oprima y mantenga oprimidos los botones de HOUR (HORA) y MINUTE (MINUTO) hasta que el reloj marque la hora actual. Los indicadores de AM o PM se encenderán en la parte de fondo de la pantalla (Figuras 1 y 2).

¡El reloj ya ha sido programado!

ADVERTENCIA: El oprimir cualquier botón antes de programar el reloj hará que el reloj comience a marcar la hora a partir de las 12:00 a.m. Usted debe programar el reloj si desea usar la característica de Demora del Colado.

Para Programar la Hora de Demora de la Función de Colar Luego:

Figura 3

Figura 4

Cuando la pantalla esté en el modo del reloj, simplemente presione el botón Set Brew Later (programar la función de colar luego) (Figura 3) y, cuando la luz de la función de Colar a Luego esté parpadeando, ajuste el tiempo de colado, presionando los botones HOUR (hora) y MINUTE (minutos). El indicador AM o PM se iluminará en el lado izquierdo de la pantalla del reloj. (Figura 4)

En solo unos segundos, la pantalla cambiará a la hora actual. ¡La hora de la función de Colar Luego ya está programada!

NOTA: Para activar el ciclo de COLAR LUEGO consulte la sección “**Colando Café Luego**”. Para verificar la hora programada, presione el botón SET BREW LATER (programar la función de colar luego). La pantalla mostrará la hora que usted ha programado para colar el café. Si presiona el botón SET BREW (programar el colado) de nuevo o espera unos segundos, la pantalla regresará a la hora actual.

PREPARÁNDOSE PARA UTILIZAR LA CAFETERA

Seleccionando y Midiendo el Café Molido

Para los mejores resultados, utilice la cuchara medidora de café incluida para medir el café molido. Asegúrese de utilizar un molido de café medio para lograr un colado perfecto.

A. Tabla de Medidas de Café Sugeridas

Para los mejores resultados, cuele 4 o más tazas de café.	
Agua para colar	Café molido
12 tazas = 60 oz.	3 cucharas = 9 cdtas.
10 tazas = 50 oz.	2.5 cucharas = 7.5 cdtas.
8 tazas = 40 oz.	2 cucharas = 6 cdtas.
6 tazas = 30 oz.	1.5 cucharas = 4.5 cdtas.
4 tazas = 20 oz.	1 cucharas = 3 cdtas.
Bono: para una TAZA MÁS CARGADA, use cucharas rellenas. **NOTA:** La cuchara medidora de café equivale a 3 cucharadas en total.	

B. Sistema de Filtración de Agua

Utilizando el Mr. Coffee® filtro de carbono del agua en la cafetera Mr. Coffee® durante el proceso de preparación de café ayuda a eliminar hasta 97% del cloro del agua y mejora el sabor de su café. Si quieres comprar un filtro de agua por favor visitar www.mrcoffee.com

Primero busque el símbolo MR. COFFEE® de Afinidad con la Filtración en la parte inferior de la canasta del filtro. Si no ve este símbolo, favor de llamar al 1-800-672-6333.

Para utilizar el sistema de filtración de agua en su Cafetera MR. COFFEE®, favor de seguir los siguientes pasos:

1. Utilizando el indicador rojo en el filtro de agua del marco, alinee el indicador con la letra en el marco que corresponde al mes en que utiliza el disco por primera vez. Esto sirve para recordarle de cambiar el disco cada mes (aproximadamente 30 ciclos de colado). Para Cambiar el disco, retire el disco usado, inserte el disco nuevo en la montura.

2. Coloque el filtro de papel o filtro permanente MR.COFFEE® en la canasta del filtro. Coloque el café molido en el filtro de papel o en el permanente.

ADVERTENCIA: Para resultados idóneos, utilice el sistema de filtración de agua con un filtro permanente.

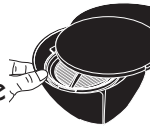

3. Coloque el filtro de agua MR. COFFEE® en la canasta del filtro, asegurándose de que el lado marcado “this side up” (“este lado hacia arriba”) apunta hacia usted y de que el filtro de agua esté nivelado.

4. Cierra la tapa de la canasta del filtro. Ya está listo para colar un café de sabor excelente.
5. Cuando termine de colar el café, enjuague el filtro de agua con agua fresca. No ponga su filtro de agua en el lavaplatos.

C. Añadiendo Agua y Café Molido

1. Levante y abra la tapa de la canasta del filtro. Para su conveniencia, usted puede sacar la canasta removible del filtro.

2. Coloque un filtro de papel estilo canasta de 10 a 12 tazas o un filtro permanente reusable MR COFFEE® dentro de la canasta removible del filtro (Figura 5).

ADVERTENCIA: Si utiliza filtros de papel, es importante que los lados del filtro queden lisos contra las paredes de la canasta del filtro. Si se está colapsando el filtro, humedézcalo antes de colocarlo en la canasta del filtro y añadir café molido y agua.

Figura 5

3. Añada la cantidad de café deseada y sacúdala suavemente para nivelar el café. Vea la **"Tabla de Medidas de Café Sugeridas"**.
4. Asegúrese de que el filtro esté centrado adecuadamente e insertado hasta dentro en la canasta exterior del filtro. Cierre la tapa.
5. Llene la jarra con agua fresca y fría hasta la capacidad deseada (1 taza es igual a 5 onzas). Para un llenado fácil y preciso, las marcas de agua en la jarra de vidrio y en las ventanillas dobles del nivel de agua muestran la cantidad de agua requerida para preparar la cantidad correspondiente de tazas deseadas. No llene por encima de la línea rotulada "12 cup MAX line" ("Línea de 12 tazas MAX") o el agua se derramará por el agujero de sobrellenado en la parte trasera del tanque de agua.
   La cantidad de café colado siempre será levemente menor a la cantidad de agua vertida en el tanque de agua. Esto se debe a la absorción mínima de agua por la borra o café molido.

6. Levante la Tapa para Verter del Tanque de Agua y vierta el agua en el tanque de agua. Cierre la tapa y coloque la jarra vacía en el plato calefactor.

ADVERTENCIA: Asegúrese de que la jarra esté colocada completamente sobre el plato calefactor o sino el agua y la borra se desbordarán de la canasta del filtro. Un desbordamiento puede causar lesiones personales o daños a la propiedad.

¡ADVERTENCIA! Para disminuir el riesgo de dañar la jarra y/o el riesgo de lesiones personales, no añada agua fría a la jarra si ésta ya está caliente. Permita que la jarra se enfríe antes de usarla.

COLANDO CAFÉ AHORA

1. Luego de completar los pasos en la sección **"Añadiendo Agua y Café Molido"** y con la jarra de vidrio y la canasta del filtro colocadas en su sitio, encienda la cafetera. Para modelos programables, oprima el botón de SELECT (SELECTOR) una sola vez para encender la cafetera. La luz verde boton BREW NOW (COLAR AHORA) se encenderá para indicar que la cafetera está encendida y está colando.
   La luz verde de REGULAR STRENGTH (INTENSIDAD REGULAR DEL COLADO) se encenderá para indicarle que está colando una jarra de café de intensidad regular. La Señal Audible de Café Listo timbrará tres veces cuando el ciclo de colado haya concluido.
   Para modelos con interruptor, oprima el botón de ON (ENCENDIDO) y la luz de ON (ENCENDIDO) se encenderá. El BREW NOW y REGULAR la luz verde se encenderá para indicar que la cafetera está encendida y elaborando cerveza. (figura 6)

2. Para disfrutar de un café más cargado, oprima el botón de BREW STRENGTH (INTENSIDAD DEL COLADO) una sola vez. La luz ambarina de STRONG BREW STRENGTH (INTENSIDAD CARGADA DEL COLADO) se encenderá. La cafetera se mantendrá en la intensidad del colado que usted ha seleccionado hasta que vuelva a cambiarla a intensidad REGULAR oprimiendo el botón de BREW STRENGTH (INTENSIDAD DEL COLADO) o hasta que desenchufe la unidad. (Figura 7)

Figura 6

Figura 7

3. Luego de que la borra o café molido usado se haya enfriado, abra cuidadosamente la canasta del filtro y descártela.

ADVERTENCIA: La cubierta de la regadera está caliente luego del colado.Permita siempre que la cafetera se enfríe antes de limpiarla.

4. Antes de preparar una segunda jarra de café, apague la cafetera. Esto reiniciará el Contador del Tiempo de Frescura. Para apagar la cafetera, presione el botón SELECT/OFF (seleccionar/apagar), todas las luces se apagarán.
5. Asegúrese de que la jarra esté vacía antes de comenzar a colar café.
6. Asegúrese de apagar su cafetera cuando ya no la esté utilizando.

Función de Contador de Tiempo de Frescura

La función de Contador del Tiempo de Frescura le permite saber por cuanto tiempo su café ha estado esperando por usted. Al comienzo del ciclo de colado, la función de Contador de Tiempo de Frescura se activará automáticamente.

Figura 8

Presione una vez el botón TIMER (contador de tiempo) de la función de Contador de Tiempo de Frescura (Figura 8) y la hora del reloj cambiará y mostrará la cantidad de tiempo que ha transcurrido desde que se completó el ciclo de colado. Presione el botón una vez más para mostrar la hora actual.

NOTA: La luz verde de la función BREW NOW (colar ahora) debe estar encendida para que la función de Contador de Tiempo de Frescura pueda funcionar. El tiempo y la demora del tiempo de colado no pueden programarse cuando aparece en la pantalla el tiempo del contador de tiempo de frescura.

COLANDO CAFÉ LUEGO

1. Primero debe fijar la hora en que desearía que la cafetera comience a colar su café, según descrito en la sección **“Programando la Hora del Reloj y la Función de Colar Luego”**.
2. Prepare su cafetera según descrito en la sección **“Añadiendo Agua y Café Molido”**.
3. Para activar la función de Colar Luego y programar su cafetera para colar café más tarde, presione dos veces el botón SELECT (seleccionar) (Figura 9). La luz indicadora de la función de Colar Luego se iluminará. La cafetera ahora ya está programada para colar café automáticamente a la hora preprogramada. En este instante, la luz indicadora de la función REGULAR se iluminará. Usted puede seleccionar la intensidad que desee, presionando

el botón BREW STRENGTH (intensidad del colado). (color ÁMBAR para FUERTE, verde para REGULAR).

4. A la hora preprogramada, la luz verde indicadora de la función de Colar Ahora se iluminará y la luz ámbar indicadora de la función de Colar Luego se apagará, indicando que ha comenzado el ciclo de colado con la intensidad de café seleccionada. La función del contador de tiempo de frescura comenzará.
5. El plato calefactor de la cafetera mantendrá su café caliente por 2 horas y luego se apagará automáticamente.

Figura 9

Como una medida de seguridad, su cafetera NO COMENZARÁ a colar automáticamente al día siguiente. Si desea que su café cuele a la misma hora al día siguiente, simplemente añada un filtro nuevo, café y agua, y programe la función Brew Later (colar luego) repitiendo los pasos 2 y 3 más arriba.

Para cancelar la función de Colar Luego: Presione tres veces el botón SELECT (seleccionar) hasta que todas las luces se apaguen (Figura 9).

LIMPIANDO Y DÁNDOLE MANTENIMIENTO A SU CAFETERA

Limpieza Diaria de su Cafetera MR. COFFEE®

Siempre desenchufe la cafetera y permita que se enfríe antes de limpiarla.

Saque la canasta del filtro, el filtro permanente (no está incluido con todos los modelos), la jarra y la tapa de la jarra y lávelos en una solución de agua caliente y detergente líquido suave.

Nunca utilice polvos limpiadores, fibras metálicas o cualquier otro material abrasivo. Las partes aptas para lavavajillas incluyen: jarra de vidrio y tapa, canasta de filtro y filtro permanente (no incluido). El disco del filtro de agua (no incluido) no es apto para lavavajillas.

¡ADVERTENCIA! Nunca sumerja la cafetera en sí en agua ni en ningún otro líquido, ni la ponga en el lavaplatos.

Cómo Limpiar los Depósitos Minerales en su Cafetera MR. COFFEE®

Los minerales (calcio/piedra caliza) en el agua dejarán depósitos en su cafetera y le afectarán. Se recomienda que los remueva regularmente utilizando el limpiador o vinagre.

1. Vierta 4 tazas ó 20 onzas fluidas de vinagre blanco doméstico sin diluir dentro del tanque de agua. Si ha utilizado el disco de filtración de agua, retírelo de la máquina antes de comenzar el proceso de descalcificación.
2. Coloque un filtro de papel tipo canasta para 10-12 tazas o un filtro permanente MR. COFFEE®, vacío, en la canasta del filtro y cierre la tapa.
3. Coloque la jarra vacía de vuelta en la unidad, centrada en el plato calefactor.
4. Presione el botón BREW NOW (colar ahora) y deje encendida la cafetera hasta que todo el vinagre se haya colado.
5. Apague la cafetera y déjela reposar por 30 minutos.
6. Haga funcionar la cafetera con el resto de la solución de limpieza.

7. Descarte la solución limpiadora y enjuague bien la jarra con agua limpia.
8. Liene el tanque de agua con agua fresca y limpia.
9. Coloque la jarra vacia de vuelta en la cafetera, centrada en el plato calefactor.
10. Saque y descarte el filtro utilizado durante el ciclo de limpieza y reemplacelo con un filtro de papel tipo canasta para 10-12 tazas Mr. Coffee® nuevo. Si se utilizo un filtro permanente Mr. Coffee® durante la limpieza, saquelo y enjuáguelo bien antes de reemplazario en la canasta del filtro.
11. Comience a colar y permita que concluya el ciclo de colar completo.
12. Repita los Pasos 8 al 11 vez mas.

Su cafetera ya está lista limpia y lista para colar la próxima jarra de cafe caliente delicioso!

Intervalo de Limpieza Sugerido

Tipo de Agua	Frecuencia de la Limpieza
Agua Blanda	Cada 80 Ciclos de Colado
Agua Dura	Cada 40 Ciclos de Colado

Reemplazo del Disco de Filtración de Agua

Su disco de filtración de agua necesita reemplazarse cada mes (aproximadamente cada 30 ciclos de colado). Si la máquina no se utilizará durante un período extendido, enjuague el filtro de agua con agua limpia y limpie la cafetera.

Cómo Lavar la Jarra

El agua dura puede dejar una mancha blancuzca en la jarra, y el café y el té pueden hacer que esta mancha se torne marrón.

Para eliminar las manchas en la jarra:

1. Llene la jarra con una solución compuesta de partes iguales de agua y vinagre y déjela reposar en la jarra por aproximadamente 20 minutos.
2. Descarte la solución, y luego lave y enjuague la jarra.

No utilice limpiadores fuertes abrasivos que puedan rasguñar la jarra, los rasguños pueden hacer que la jarra se quiebre.

Este aparato no tiene piezas que deban ser reparadas por el usuario. Cualquier servicio que se extienda más allá de lo descrito en la sección de Limpieza, debe ser realizado solo por un representante de servicio autorizado. Consulte la garantía, disponible en línea.

RESOLVIENDO PROBLEMAS CON SU CAFETERA MR. COFFEE®

Su Cafetera MR. COFFEE® ha sido diseñada con esmero para darle muchos años de servicio sin contratiempos. En el caso improbable de que su nueva cafetera no funcione adecuadamente, favor de examinar los siguientes problemas potenciales y efectuar los pasos recomendados ANTES de llamar a un Centro de Servicio Autorizado Sunbeam.

PROBLEMA	CAUSA POSIBLE	SOLUCIÓN
LA LUZ DE COLAR AHORA/ ENCENDIDO NO SE ENCIENDE	La unidad está desenchufada.	ENCHUFE LA UNIDAD.
	Hay un apagón eléctrico.	ESPERE A QUE SE RESTAURE EL SERVICIO.
EL CAFÉ NO SE ESTÁ COLANDO	La unidad está desenchufada.	ENCHUFE LA UNIDAD.
	Hay un apagón eléctrico.	ESPERE A QUE SE RESTAURE EL SERVICIO.
	El tanque de agua está vacío.	COTEJE LAS VENTANILLAS DEL NIVEL DE AGUA.
	La canasta del filtro no está insertada correctamente.	INSERTE LA CANASTA DEL FILTRO CORRECTAMENTE.
	La jarra no está insertada completamente sobre el plato calefactor.	COLOQUE LA JARRA CORRECTAMENTE SOBRE EL PLATO CALEFACTOR.

PROBLEMA	CAUSA POSIBLE	SOLUCIÓN
LA CAFETERA SÓLO CUELA AGUA	No hay café molido en la canasta del filtro.	AÑADA LA CANTIDAD DESEADA DE CAFÉ AL FILTRO DE PAPEL.
LA CAFETERA CUELA LENTAMENTE	La cafetera requiere ser limpiada.	LIMPIE LA CAFETERA SEGÚN SE INDICA EN LA SECCIÓN “DÁNDOLE MANTENIMIENTO A SU CAFETERA”.
LA CANASTA DEL FILTRO SE DESBORDA	La canasta del filtro no está insertada correctamente.	INSERTE LA CANASTA DEL FILTRO CORRECTAMENTE.
	La jarra no está insertada completamente sobre el plato calefactor.	COLOQUE LA JARRA CORRECTAMENTE SOBRE EL PLATO CALEFACTOR.
	La jarra no tiene su tapa puesta.	COLOQUE LA TAPA SOBRE LA JARRA.
	Se puso demasiado café molido en el filtro.	SAQUE EL FILTRO, DESCARTE LA BORRA O HARINA DE CAFÉ USADA. SI ES UN FILTRO DE PAPEL, SUSTITÚYALO. SI ES UN FILTRO PERMANENTE, ENJUÁGUELO. COMIENCE EL PROCESO DE COLAR NUEVAMENTE.

PROBLEMA	CAUSA POSIBLE	SOLUCIÓN
LA CANASTA DEL FILTRO SE DESBORDA	La jarra se retiró del plato calefactor por más de 30 segundos.	APAGUE LA UNIDAD Y DESCONÉCTELA DÉJELA ENFRIAR. RECOJA LO DERRAMADO. NO PONGA LA JARRA CALIENTE DE VUELTA SOBRE EL PLATO CALEFACTOR MOJADO PUES ÉSTA PODRÍA QUEBRARSE.
EL CAFÉ NO ESTÁ CALIENTE	Hay un apagón eléctrico.	ESPERE A QUE SE RESTAURE EL SERVICIO.
	Se ha activado el apagado automático.	PARA UN MEJOR RESULTADO, CUELE CAFÉ FRESCO.
EL CAFÉ NO SABE BIEN	Se utilizó un grado de café molido que no es apropiado para una cafetera de goteo automático.	USE UN GRADO DE CAFÉ MOLIDO RECOMENDADO PARA CAFETERAS DE GOTEO AUTOMÁTICO.
	La proporción de café molido a agua estaba desequilibrada.	UTILICE UNA PROPORCIÓN ADECUADA DE CAFÉ MOLIDO A AGUA.
	Hay que limpiar la cafetera.	LIMPIE LA CAFETERA SEGÚN SE DESCRIBE EN LA SECCIÓN “DÁNDOLE MANTENIMIENTO A SU CAFETERA”.

PROBLEMA	CAUSA POSIBLE	SOLUCIÓN
HAY BORRA O CAFÉ MOLIDO	El filtro no está asentado correctamente dentro de la canasta.	COLOQUE EL FILTRO CORRECTAMENTE DENTRO DE LA CANASTA.
	Se colapsó el filtro.	SAQUE EL FILTRO Y SUSTITÚYALO.

¿Aún tiene preguntas? Puede llamarnos libre de cargos al Departamento de Servicios al Consumidor de MR. COFFEE™ al **1-800-MR COFFEE (1-800-672-6333)**, o puede visitarnos en mrcoffee.com.

SERVICIO Y MANTENIMIENTO

Piezas de Repuesto

- Filtros – Para un café con mejor sabor, recomendamos que utilice un filtro de papel tipo canasta para 10-12 tazas marca MR. COFFEE® o un filtro permanente marca MR. COFFEE®. Estos filtros están disponibles en la mayoría de los supermercados.
- Filtración de Agua – Los discos de filtración de agua de reemplazo pueden adquirirse a través de tiendas de ventas detallistas, por internet en la página web www.mrcoffee.com, o llamando al 1-800-MR COFFEE (1-800-672-6333) en los EE.UU. o al 1-800-667-8623 en el Canadá.
- Jarras – Usualmente usted puede adquirir una jarra de repuesto en la tienda donde adquirió su cafetera. Si no logra encontrar un reemplazo, por favor visita por internet en la página web www.mrcoffee.com, llame al 1-800-MR COFFEE (1-800-672-6333) en los EE.UU. o al 1-800-667-8623 en el Canadá para obtener información sobre dónde puede encontrar una tienda que venda jarras de repuesto.

Reparaciones

Este aparato no tiene piezas que deban ser reparadas por el usuario.

Si hace falta reparar su cafetera, no la devuelva a la tienda donde la adquirió. Todas las reparaciones deben ser efectuadas por Sunbeam o por un Centro de Servicio Autorizado Sunbeam. Si usted vive en los EE.UU. o en el Canadá, por favor llámenos a los siguientes números de teléfono libres de cargo para encontrar la ubicación del centro de servicio autorizado más cercano:

EE.UU. 1-800-MR COFFEE (1-800-672-6333)
Canadá 1-800-667-8623

También puede visitar nuestro website en mrcoffee.com para ver una lista de centros de servicio.

Para ayudarnos a servirle, por favor tenga a la mano el número de modelo de la cafetera y la fecha de la compra cuando nos llame. El número del modelo está estampado en la placa de metal inferior de la cafetera.

Agradecemos sus preguntas, comentarios o sugerencias. En todas sus comunicaciones, favor de incluir su nombre, dirección y número telefónico completos y una descripción del problema.

Visite nuestro website en mrcoffee.com y descubra el secreto de cómo colar la taza perfecta de café. También encontrará una deliciosa variedad de recetas gourmet, consejos para fiestas y actividades y la información más reciente sobre los productos MR. COFFEE®

INFORMACIÓN DE GARANTÍA

GARANTÍA LIMITADA POR UN AÑO

Sunbeam Products, Inc. o en Canadá, Sunbeam Corporation (Canada) Limited, (en forma conjunta, “Sunbeam”), garantiza que por un período de un año a partir de la fecha de compra, este producto estará libre de defectos de materiales y mano de obra. Sunbeam, a su elección, reparará o reemplazará este producto o cualquier componente del mismo que presente defectos durante el período de garantía. El reemplazo se realizará por un producto o componente nuevo o reparado. Si el producto ya no estuviera disponible, se lo reemplazará por un producto similar de valor igual o superior. Ésta es su garantía exclusiva. No intente reparar o ajustar ninguna función eléctrica o mecánica de este producto. Al hacerlo elimínará ésta garantía.

La garantía es válida para el comprador minorista original a partir de la fecha de compra inicial y la misma no es transferible. Conserve el recibo de compra original. Para solicitar servicio en garantía se requiere presentar un recibo de compra. Los agentes y centros de servicio de Sunbeam o las tiendas minoristas que venden productos de Sunbeam no tienen derecho a alterar, modificar ni cambiar de ningún otro modo los términos y las condiciones de esta garantía.

Esta garantía no cubre el desgaste normal de las piezas ni los daños que se produzcan como resultado de uso negligente o mal uso del producto, uso de voltaje incorrecto o corriente inapropiada, uso contrario a

las instrucciones operativas, y desarme, reparación o alteración por parte de un tercero ajeno a Sunbeam o a un Centro de Servicio autorizado por Sunbeam. Asimismo, la garantía no cubre actos fortuitos tales como incendios, inundaciones, huracanes y tornados.

¿Cuál es el límite de responsabilidad de Sunbeam?

Sunbeam no será responsable de daños incidentales o emergentes causados por el incumplimiento de alguna garantía o condición expresa, implícita o legal.

Excepto en la medida en que lo prohíba la ley aplicable, cualquier garantía o condición implícita de comerciabilidad o aptitud para un fin determinado se limita, en cuanto a su duración, al plazo de la garantía antes mencionada.

Sunbeam queda exenta de toda otra garantías, condiciones o manifestaciones, expresa, implícita, legal o de cualquier otra naturaleza.

Sunbeam no será responsable de ningún tipo de daño que resulte de la compra, uso o mal uso del producto, o por la imposibilidad de usar el producto, incluidos los daños incidentales, especiales, emergentes o similares, o la pérdida de ganancias, ni de ningún incumplimiento contractual, sea de una obligación esencial o de otra naturaleza, ni de ningún reclamo iniciado contra el comprador por un tercero.

Algunas provincias, estados o jurisdicciones no permiten la exclusión o limitación de los daños incidentales o emergentes ni las limitaciones a la duración de las garantías implícitas, de modo que es posible que la exclusión o las limitaciones antes mencionadas no se apliquen en su caso.

Esta garantía le otorga derechos legales específicos y es posible que usted tenga otros derechos que varían de un estado, provincia o jurisdicción a otro.

Cómo solicitar el servicio en garantía

En los Estados Unidos

Si tiene alguna pregunta sobre esta garantía o desea recibir servicio de garantía, llame al1.800.672.6333 y podrá obtener la dirección del centro de servicio que le resulte más conveniente.

En Canadá

Si tiene alguna pregunta sobre esta garantía o desea recibir servicio de garantía, llame al1.800.667.8623 y podrá obtener la dirección del centro de servicio que le resulte más conveniente.

En los Estados Unidos, esta garantía es ofrecida por Sunbeam Products, Inc. Boca Ratón, Florida 33431. En Canadá, esta garantía es ofrecida por Sunbeam Corporation (Canada) Limited, 20 B Hereford Street, Brampton, Ontario L6Y 0M1. Si usted tiene otro problema o reclamo en conexión con este producto, por favor escriba al Departamento de Servicio al Consumidor.

POR FAVOR NO DEVUELVA ESTE PRODUCTO A NINGUNA DE ESTAS DIRECCIONES NI AL LUGAR DE COMPRA.