© 2020 Sunbeam Products, Inc. All rights reserved. Distributed by Sunbeam Products, Inc. Boca Raton, Florida 33431. Made in China.

BVMC-TP-115_20ESM2 (US) GCDS-MRC-JC

Mr. Coffee®

LED TOUCH DISPLAY WITH SELECT-A-CUP

BREW NOW OR LATER!

- automatically measures water for the selected cup size
- strong brew selector
- grab-a-cup auto pause
- 4 hour auto shut-off

TOUCH DISPLAY SERIES

LED TOUCH DISPLAY Coffeemaker

USER MANUAL

P.N. ART0000856524 Rev A

www.mrcoffee.com

INTRODUCTION

Welcome and congratulations on the purchase of your new MR. COFFEE® Coffeemaker. Your new LED Touch Display Coffeemaker will wake up with you in the morning and be there for tasty breaks throughout your hectic daily schedule. How you enjoy your MR. COFFEE® Coffeemaker is up to you! Our number one goal is to give you the best-tasting cup of coffee every time, so if you have any questions about your new coffeemaker, please contact us at 1-800-672-6333 or visit us at **www.mrcoffee.com**.

IMPORTANT SAFEGUARDS

When using electrical appliances, basic safety precautions should always be followed to reduce the risk of fire, electric shock, and/or injury to persons including the following:

1. Read all instructions.
2. Do not touch hot surfaces. Use handles or knobs.
3. To protect against electric shock, do not place or immerse cord, plugs, or appliance in water or other liquid.
4. This appliance is not intended for use by children or by persons with reduced physical, sensory, or mental capabilities, or lack of experience and knowledge. Close supervision is necessary when any appliance is used near children. Children should be supervised to ensure that they do not play with the appliance. Keep the appliance and its cord out of reach of children.
5. Unplug from outlet when either the appliance or display clock (if provided) is not in use, and before cleaning. Allow to cool before putting on or taking off parts, and before cleaning the appliance.
6. Do not operate any appliance with a damaged cord or plug or after the appliance malfunctions, or has been damaged in any manner. Return appliance to an Authorized Service Center for examination, repair or adjustment. Do not attempt to replace or splice a damaged cord.
7. The use of an accessory not recommended by the appliance manufacturer for use with this appliance may result in fire, electric shock or injury to persons.
8. Do not use outdoors.
9. Do not let cord hang over edge of table or counter, or touch hot surfaces.
10. Do not place on or near a hot gas or electric burner, or in a heated oven.
11. Always attach plug to appliance first, then plug cord into the wall outlet (for appliances with detachable cords). To disconnect, turn any control to the off position, then remove plug from wall outlet.
12. Do not use appliance for other than intended use.
13. All lids should be closed during use.
14. Scalding may occur if the lid is removed or brew basket door is opened during or immediately after the brewing cycles. Contents may be hot. Allow to cool before opening the lid.

For appliances with glass containers:

15. The container is designed for use with this appliance. It must never be used on a range top.
16. Do not set a hot container on a wet or cold surface.
17. Avoid sudden temperature changes, such as rinsing, washing, filling, or immersing a hot container with cold liquids.
18. Do not use a cracked or chipped container or a container having a loose or weakened handle.
19. Do not clean container with cleansers, steel wool pads, or other abrasive material.

BVMC-TP-115_20ESM2 (US).indd 1-2
6/5/20 09:49

For appliances with service panels:

20. **WARNING:** TO REDUCE THE RISK OF FIRE OR ELECTRIC SHOCK, DO NOT REMOVE THIS COVER. NO USER-SERVICEABLE PARTS INSIDE. REPAIR SHOULD BE DONE BY AUTHORIZED SERVICE PERSONNEL ONLY.

SAVE THESE INSTRUCTIONS
HOUSEHOLD USE ONLY

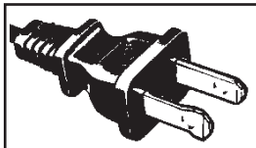

POLARIZED PLUG

This appliance has a polarized plug, (one blade is wider than the other). As a safety feature to reduce the risk of electrical shock, this plug is intended to fit in a polarized outlet only one way. If the plug does not fit fully in the outlet, reverse the plug. If it still does not fit, contact a qualified electrician. Do not attempt to defeat this safety feature or modify the plug in any way. If the plug fits loosely into the AC outlet or if the AC outlet feels warm do not use that outlet.

POWER CORD INSTRUCTIONS

A short power supply cord (or detachable power-supply cord) may be provided to reduce risks resulting from becoming entangled in or tripping over a longer cord. Longer detachable power-supply cords or extension cords are available and may be used if care is exercised in their use. If a long detachable power-supply cord or extension cord is used:

a. The marked electrical rating of the detachable power-supply cord or extension cord should be at least as great as the electrical rating of the appliance;
b. If the appliance is of the grounded type, the extension cord should be a grounding type 3-wire cord; and
c. The longer cord should be arranged so that it will not drape over the counter top or table where it can be pulled on by children or tripped over unintentionally. Do not pull, twist or otherwise abuse the power cord.

Do not pull, twist or otherwise abuse the power cord.

PRODUCT NOTICES

1. Place the appliance on a hard, flat, level surface to avoid interruption of airflow underneath the coffeemaker.
2. Glass carafes only: Discard the carafe immediately if it is ever boiled dry.
3. Glass carafes only: Protect the carafe from sharp blows, scratches or rough handling.
4. Do not operate the appliance with an empty water tank.
5. Keep the area above the appliance clear during use, as hot steam will escape the appliance.

GET TO KNOW YOUR COFFEEMAKER

1. Water Reservoir
2. Brew Basket
3. Showerhead
4. Control Panel
5. Carafe
6. Warming Plate
7. Water Window
8. Cord Storage (not shown)

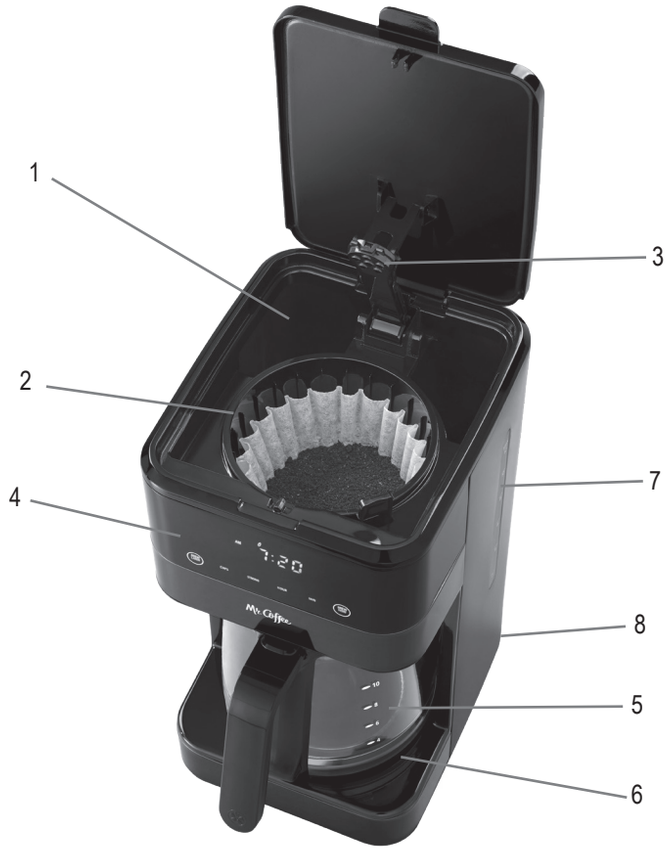

BVMC-TP-115_20ESM2 (US).indd 3-4
6/5/20 09:49

GETTING STARTED

Unpack your Coffeemaker

1. Unpack your coffeemaker and remove plastic bags, cartons and any tape on the unit.
   WARNING: KEEP PLASTIC BAGS AWAY FROM CHILDREN.

Clean Coffeemaker Before Use

Just follow these simple steps:

1. Wash the carafe and the brew basket in a mixture of mild detergent and water. Rinse each thoroughly.
2. Replace all the parts and close the lid. Then, run a brew cycle by adding only water to the coffeemaker. After adding water, press Brew Now.
3. When brewing is complete, turn your coffeemaker off. Turn your coffeemaker off by pressing the Brew Now button again.
4. Discard the water in the carafe and rinse the carafe, carafe lid, and brew basket.
   NOTE: Carafe and brew basket are top rack dishwasher safe.

Setting the Clock

Plug in the coffeemaker and set the current time using the hour and minute buttons. 3 Seconds of inactivity will set clock at time selected.

HOW TO MAKE YOUR FIRST POT OF COFFEE

Suggested Coffee Measurement Chart:

To Brew	Ground Coffee	
4 cups	4 tbsp	1 level tablespoon (tbsp) = 5 gr./0.17 oz. 1 cup = 5 fl. oz. of brewed coffee Use more or less coffee to suit your taste.
6 cups	6 tbsp	
8 cups	8 tbsp	
10 cups	10 tbsp	
12 cups	12 tbsp	

*Using fine coffee or decaf may cause overflow.

Bonus: For a BOLDER CUP, use heaping TBS

1. Fill the carafe with fresh cold water to the desired level.
   NOTE: Some water will be absorbed into the coffee grounds and water filter during the brewing process.
2. Line the brew basket with a standard basket-style paper filter (sold separately) or reusable filter (if included).
3. Referencing the chart above, scoop the equivalent amount of coffee grounds into the filter using a tablespoon.
4. You are ready to brew now!
5. Enjoy fresh coffee every time!

BREW NOW

UNDERSTAND YOUR CONTROL PANEL

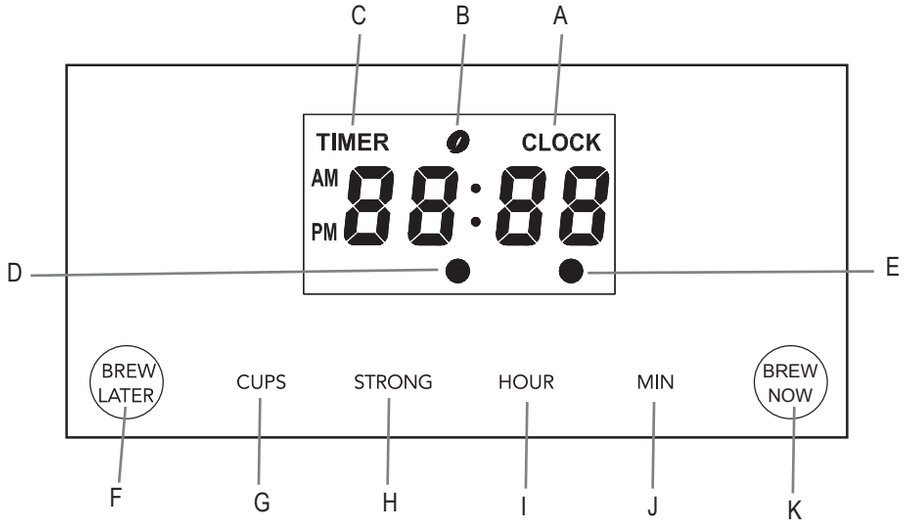

A. Clock Display
B. Strong Brew Indicator ( )
C. Set Brew Later indicator
D. Brew Later indicator (Amber light)
E. Brew Now Indicator (Green Light)
F. Brew Later Button
G. Cup Selector Button
H. Strong Brew Button
I. Hour Button
J. Minute Button
K. Brew Now

NOTE: This coffeemaker allows you to set the number of cups of coffee you'd like to brew, rather than using all available water in the reservoir. A full reservoir can brew up to three 4-Cup batches before needing to refill. However, if the number of cups is not selected, the machine will act like a traditional coffeemaker by brewing all the water in the reservoir.

1. After filling the coffeemaker with water and grounds, press the Brew Now button.
2. The display will change for a few seconds to allow you to select the number of cups you desire to brew. You can select to brew 4, 6, 8, 10, 12 cups of coffee or ALL. The default ALL cup function allows you to brew all the water in the reservoir without selecting a specific cup size.
3. A green light will appear on the display once the machine is in the brewing process and will remain ON until the machine is turned off or after the 4 hours have passed.

BVMC-TP-115_20ESM2 (US).indd 5-6
6/5/20 09:49

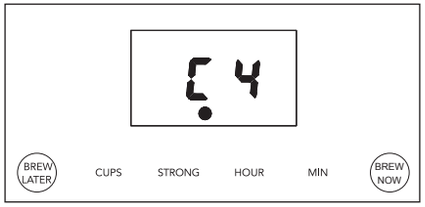

4. For a stronger, bolder coffee, simply press the Strong Button. A small coffee bean ( ) will appear on the screen indicating STRONG BREW is activated. To turn off STRONG BREW, simply press the Strong Button again. The bean ( ) will disappear.

NOTE: If you don't press the Strong Button to turn off STRONG BREW, the STRONG feature will remain active.

5. Once brewing is complete the coffeemaker will beep. The warming plate will keep the coffee hot for up to 4 hours and then will automatically shut off.
6. To turn off the warming plate prior to auto-shut off, press the BREW NOW button.

NOTE: Push Brew Now button prior to 4 hours to turn the coffeemaker off early.

BREW LATER

IMPORTANT: You must set the clock before using this feature.

1. Press the BREW LATER button. The display will flash the previously set brew later time. If no brew later time has previously set the display will flash 12:00 AM. The display will flash for a few seconds to allow you to set the brew time, using the HOUR and MIN buttons. After 3 seconds of inactivity the brew later time will be set for the selected time.
2. A yellow/amber indicator light will show up on the display to indicate the BREW LATER function has been activated.
3. If you change your mind and wish to turn off the BREW LATER feature, simply press the BREW LATER button again and it will turn off.
   Once the BREW LATER feature has been set up, the coffeemaker will automatically remember the last settings until you change it again or if the coffeemaker is unplugged.

NOTE: As a reminder, if you want to continue to use the Brew Later feature, you have to press Brew Later each time. The coffeemaker will not automatically start again the next day.

HOW TO BREW THE PERFECT CUP

Paper Filters vs. Reusable Filters

PAPER FILTERS: To achieve a smoother, less bitter cup of coffee, use a paper filter. It will be most effective in trapping bitter sediments.
REUSABLE FILTERS: For a more robust and full taste, use a reusable filter. It will allow the coffee's full flavor to fill your cup. Reusable filters have tiny holes that allow rich coffee oils to brew through.

COFFEEMAKER EXTRAS

(not included with this model)

Reusable Filter

Water

While it may not seem like an important ingredient, coffee is 98 percent water. The type of water that you brew with greatly affects the final taste. Always use clean, fresh water that is filtered and free of impurities – avoid hard water or well water.

Cleanliness

A clean coffeemaker is essential to brewing great tasting coffee each and every time.

BVMC-TP-115_20ESM2 (US).indd 7-8
6/5/20 09:49

ROUTINE CLEANING

Daily Cleaning

CAUTION: Make sure your coffeemaker is unplugged and has cooled completely before cleaning.

- Remove the brew basket, reusable filter (if applicable), carafe, carafe lid, and wash them in a solution of hot water and mild liquid soap, and dry thoroughly. You can also place in the dishwasher; top-rack only.

Decalcifying your MR. COFFEE® LED Touch Display Coffeemaker

Minerals (calcium/limestone) found in water will leave deposits in your coffeemaker and affect its performance. It's recommended that you regularly remove these deposits using a vinegar solution.

1. Prepare a solution of equal parts water and vinegar and pour the solution into the Water Reservoir.
2. Place an empty 12 cup basket-style paper filter or MR. COFFEE® reusable filter into the brew basket and close the coffeemaker's lid.
3. Place the empty carafe back in the unit, centered on the warming plate.
4. Select 12 or ALL using the CUPS button.
5. Brew prepared cleaning solution through the coffeemaker.
6. Turn the coffeemaker off and let stand for 30 minutes.
7. Discard the cleaning solution and rinse the carafe thoroughly with clean water.
8. Fill the water reservoir with 12 cups of clean, fresh water.
9. Place the empty carafe back on the coffeemaker, centered on the warming plate.
10. Remove and discard the paper filter used during the cleaning cycle. If a MR. COFFEE® reusable filter was used during cleaning, remove it and rinse it thoroughly before replacing it in the brew basket.
11. Turn the switch to ON and allow the full brew cycle to complete, rinsing the coffeemaker with hot water.
12. Discard the water and rinse the carafe thoroughly with clean water.
13. Repeat steps 8 through 12 one more time, to ensure it is fully rinsed.

Your coffeemaker is now clean and ready to brew the next pot of delicious, hot coffee!
NOTE: It is recommended that you decalcify your coffeemaker every 30 days.

Cleaning Frequency

TYPE OF WATER	CLEANING FREQUENCY
Soft Water	Every 80 Brew Cycles
Hard Water	Every 40 Brew Cycles

CARAFE USE AND CARE

Follow the instructions below to reduce or eliminate the chance of breaking the glass carafe:

- Discard the carafe immediately if it is ever cracked.
- Protect the carafe from sharp blows, scratches or rough handling. Do not use harsh abrasive cleaners that may scratch the carafe. Scratches may cause the carafe to break.

USER MAINTENANCE

This appliance has no user serviceable parts. Any servicing beyond that described in the Cleaning Section should be performed by an Authorized Service Representative only. See warranty available online.

SERVICE MAINTENANCE AND WARRANTY

- **Coffee Filters** – For better tasting coffee, we recommend that you use a MR. COFFEE® brand 8-12 cup filter or a MR. COFFEE® brand permanent filter. These filters are available at most grocery stores.
- **Carafes:** You can usually purchase a replacement carafe from the store where you purchased your coffeemaker or online. If you are unable to find a replacement, please call 1-800-MRCOFFEE (1-800-672-6333) in the U.S. for information on where you can find a store that carries replacement carafe.

Repairs
If your coffeemaker requires service, do not return it to the store where you purchased it. All repairs and replacements must be made by Sunbeam or by an authorized MR. COFFEE® Service Center. If you live in the U.S., please call us at the following toll-free telephone numbers to find the location of the nearest authorized service center: U.S. 1-800-MR COFFEE (1-800-672-6333)

You may also visit our website at www.mrcoffee.com for a list of service centers. To assist us in serving you, please have the coffeemaker model number and date of purchase available when you call. The model number is on the bottom of the coffeemaker.
We welcome your questions, comments or suggestions. In all your communications, please include your complete name, address and telephone number and a description of the problem.
Visit our website at www.mrcoffee.com and discover the secret to brewing the perfect cup of coffee. You will also find a rich blend of gourmet recipes, entertaining tips and the latest information on MR. COFFEE® products.

BVMC-TP-115_20ESM2 (US).indd 9-10 6/5/20 09:49

WARRANTY INFORMATION
1-YEAR LIMITED WARRANTY

Sunbeam Products, Inc, ("Sunbeam") warrants that for a period of one year from the date of purchase, this product will be free from defects in material and workmanship. Sunbeam, at its option, will repair or replace this product or any component of the product found to be defective during the warranty period.

Replacement will be made with a new or remanufactured product or component. If the product is no longer available, replacement may be made with a similar product of equal or greater value. This is your exclusive warranty from Sunbeam.

This warranty is valid for the original retail purchaser from the date of initial retail purchase and is not transferable. Keep the original sales receipt. Proof of purchase is required to obtain warranty performance. Sunbeam dealers, service centers, or retail stores selling Sunbeam products do not have the right to alter, modify or any way change the terms and conditions of this warranty.

This warranty does not cover normal wear of parts or damage resulting from any of the following: negligent use or misuse of the product, use on improper voltage or current, use contrary to the operating instructions, disassembly, repair or alteration by anyone other than Sunbeam or an authorized Sunbeam service center. Further, the warranty does not cover: Acts of God, such as fire, flood, hurricanes and tornadoes.

What are the Limits on Sunbeam's Liability?

Sunbeam shall not be liable for any incidental or consequential damages caused by the breach of any express, implied or statutory warranty or condition.

Except to the extent prohibited by applicable law, any implied warranty or condition of merchantability or fitness for a particular purpose is limited in duration to the duration of the above warranty.

Sunbeam disclaims all other warranties, or conditions or representations, express, implied, statutory or otherwise.

Sunbeam shall not be liable for any damages of any kind resulting from the purchase, use or misuse of, or inability to use the product including incidental, special, consequential or similar damages or loss of profits, or for damages arising from any tort, including negligence or gross negligence, or fault committed by Sunbeam, its agents or employees or for any breach of contract, fundamental or otherwise, or for any claim brought against purchaser by any other party.

Some states or jurisdictions do not allow the exclusion or limitation of incidental or consequential damages or limitations on how long an implied warranty lasts, so the above limitations or exclusions may not apply to you. This warranty gives you specific legal rights, and you may also have other rights that vary from state to state or jurisdiction to jurisdiction.

How to Obtain Warranty Service

In the U.S.A.

If you have any question regarding this warranty or would like to obtain warranty service, please call 1-800-672-6333 and a convenient service center address will be provided to you.

BVMC-TP-115_20ESM2 (US).indd 11-12

6/5/20 09:49

© 2020 Sunbeam Products Inc. Todos los derechos reservados. Distribuido por Sunbeam Products, Inc. Boca Raton, Florida 33431. Hecho en China.

BVMC-TP-115_20ESM2 (US) GCDS-MRC-JC

- **mide automáticamente el agua según el número de tazas elegido**
- **selector colado fuerte**
- **pausa automática para tomar una taza**
- **apagado automático en 4 horas**

SERIE DE PANTALLA TÁCTIL

Cafetera CON PANTALLA LED TÁCTIL

MANUAL DE USUARIO

P.N. ART0000856524 Rev A

www.mrcoffee.com

INTRODUCCIÓN

Bienvenido y felicitaciones por la compra de su nueva Cafetera MR. COFFEE®. Su nueva Cafetera con Pantalla LED Táctil se despertará en la mañana con usted y estará disponible en el momento que necesite tomarse un descanso de su agitada rutina diaria. ¡De qué manera disfrutará su Cafetera MR. COFFEE® dependerá de usted!
Nuestro objetivo principal es ofrecerle una taza llena del mejor sabor de café cada vez, por lo tanto, si tiene alguna pregunta acerca de su nueva cafetera, por favor llámenos al 1-800-672-6333 o visítenos en **www.mrcoffee.com**.

MEDIDAS DE SEGURIDAD IMPORTANTES

A fin de reducir el riesgo de incendio, descarga eléctrica y/o lesión personal al utilizar aparatos eléctricos siempre se deben seguir precauciones básicas de seguridad, incluyendo las siguientes:

1. Lea todas las instrucciones.
2. No toque las superficies calientes. Utilice asas o perillas.
3. A fin de protegerse contra una descarga eléctrica, no coloque ni sumerja el cable, los enchufes o el aparato en agua o ningún otro líquido.
4. Este aparato no está diseñado para ser utilizado por los niños ni por personas con su capacidad física, sensorial o mental reducida, o falta de experiencia o conocimiento. Todo aparato utilizado cerca de los niños, requiere la supervisión cercana de un adulto. Los niños deben estar bajo supervisión para asegurar que no jueguen con el aparato. Mantenga el aparato y su cable fuera del alcance de los niños.
5. Desenchufe el aparato del tomacorriente cuando éste o el reloj digital (si es proporcionado) no esté en uso y antes de limpiarlo. Permita que el aparato se enfríe antes instalarle o retirarle piezas y antes de limpiarlo.
6. No opere ningún aparato que tenga un cable o enchufe dañado o después de presentar un fallo en su funcionamiento o si ha sido dañado de manera alguna. Devuelva el aparato a un centro de servicio autorizado para su revisión, reparación o ajuste. No intente reemplazar o cortar un cable dañado.
7. El uso de accesorios no recomendados por el fabricante del aparato podría ocasionar incendio, descarga eléctrica o lesiones personales.
8. No utilice el aparato al aire libre.
9. No permita que el cable cuelgue del borde de la mesa o del mostrador ni que toque superficies calientes.
10. No coloque el aparato sobre o cerca de una hornilla caliente de gas o eléctrica ni dentro de un horno caliente.
11. Siempre conecte primero el enchufe al aparato y luego enchufe el cable al tomacorriente (para aparatos con cables separables). Para desconectar, gire todo control a la posición de apagado y luego retire el enchufe del tomacorriente.
12. No utilice el aparato para otro fin que no sea para el que ha sido diseñado.
13. Todas las tapas deben estar cerradas durante el uso.
14. Si la tapa es retirada o la puerta de la cesta de preparación se abre durante o inmediatamente después que termine el ciclo de preparación, esto podría ocasionar quemaduras. El contenido puede estar caliente. Permita que se enfríe antes de abrir la tapa.

Para aparatos con jarras de vidrio:

15. La jarra está diseñada para utilizarse con este aparato. Nunca debe ser utilizada sobre una estufa.

BVMC-TP-115_20ESM2 (US).indd 15-16
6/5/20 09:49

16. No coloque una jarra caliente sobre una superficie mojada ni fría.
17. Evite los cambios de temperatura bruscos, tales como enjuagar, lavar, llenar o sumergir una jarra caliente en líquidos fríos.
18. No utilice una jarra rajada o astillada, o que tenga el asa floja o debilitada.
19. No limpie la jarra con limpiadores, estropajos de lana de acero ni ningún otro material abrasivo.

Para aparatos con paneles de servicio:

20. **ADVERTENCIA:** PARA REDUCIR EL RIESGO DE INCENDIO O DESCARGA ELÉCTRICA, NO RETIRE ESTA TAPA. NO TIENE PIEZAS EN EL INTERIOR QUE DEBAN SER REPARADAS POR EL USUARIO. CUALQUIER REPARACIÓN SOLO DEBE SER REALIZADA POR PERSONAL DE SERVICIO AUTORIZADO.

CONSERVE ESTAS INSTRUCCIONES SOLAMENTE PARA USO DOMÉSTICO

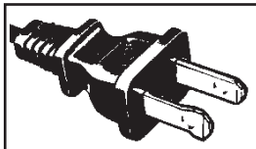

ENCHUFE POLARIZADO

Este aparato tiene un enchufe polarizado (un contacto es más ancho que el otro). Para reducir el riesgo de descargas eléctricas, como una característica de seguridad, este enchufe está diseñado para encajar en un tomacorriente polarizado solo de una manera. Si el enchufe no encaja completamente en el tomacorriente, invierta el enchufe. Si aún no encaja, consulte a un electricista calificado. No intente ignorar esta medida de seguridad ni modificar el enchufe de manera alguna. Si el enchufe se encaja holgadamente en el tomacorriente de corriente alterna o si el tomacorriente de corriente alterna se siente caliente, no utilice ese tomacorriente.

INSTRUCCIONES PARA EL CABLE DE ALIMENTACIÓN

Un cable de alimentación corto (o cable de alimentación separable) puede ser provisto para reducir los riesgos de enredarse o tropezar con un cable más largo. Existen cables de alimentación separables más largos o cables de extensión disponibles y estos pueden ser utilizados si se toma el cuidado debido en su uso. Si se utiliza un cable de alimentación separable largo o un cable de extensión:

a. La clasificación eléctrica marcada del cable de alimentación separable o cable de extensión debe ser, como mínimo, igual a la clasificación eléctrica del aparato;
b. Si el aparato es del tipo de conexión a tierra, el cable de extensión debe ser un cable de tres alambres de conexión a tierra; y
c. El cable más largo debe ser acomodado de manera que no cuelgue del mostrador o de la mesa para evitar que un niño tire del mismo o que alguien se tropiece sin darse cuenta.

No hale, tuerza ni maltrate de manera alguna el cable de alimentación.

AVISOS SOBRE EL PRODUCTO

1. Coloque el aparato sobre una superficie dura, plana y nivelada para evitar interrupciones en el flujo de aire por debajo de la cafetera.
2. Solo para jarras de vidrio: Descarte la jarra de inmediato si en alguna ocasión hierve hasta evaporarse su contenido.
3. Solo para jarras de vidrio: Proteja la jarra contra golpes secos, rasguños o maltrato.
4. No opere el aparato con un depósito de agua vacío.
5. Mantenga el área encima del aparato despejada durante el uso, ya que vapor caliente saldrá del aparato.

CONOZCA SU CAFETERA

1. Depósito de agua
2. Cesta de preparación
3. Distribuidor de agua
4. Panel de control
5. Jarra
6. Placa de calentamiento
7. Ventana de agua
8. Almacenamiento del cable (no mostrado)

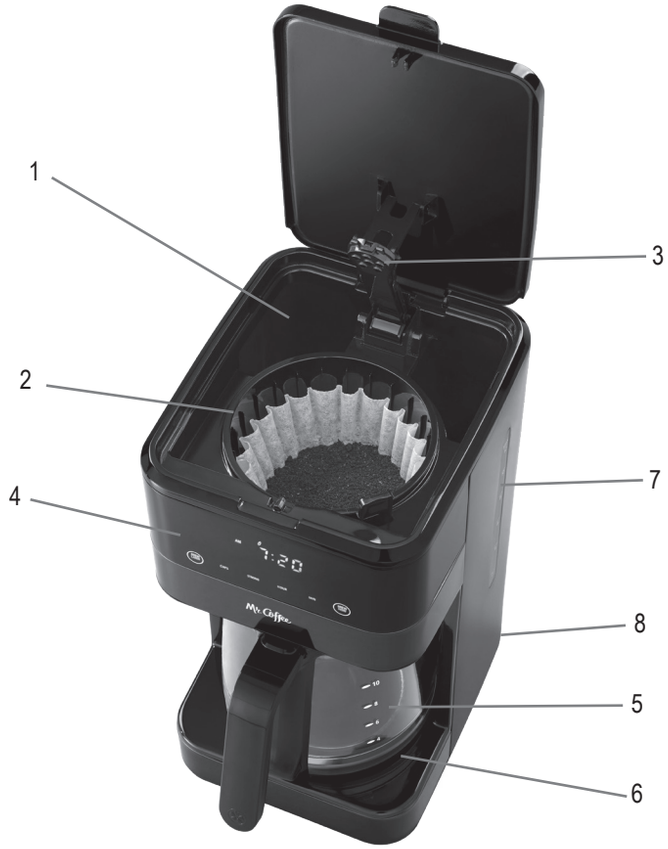

BVMC-TP-115_20ESM2 (US).indd 17-18
6/5/20 09:49

PRIMEROS PASOS ANTES DE UTILIZAR SU CAFETERA

Desempaque su cafetera

1. Desempaque su cafetera y retire las bolsas plásticas, los cartones y cualquier cinta adhesiva en la unidad.
   ADVERTENCIA: MANTENGA LAS BOLSAS PLÁSTICAS ALEJADAS DE LOS NIÑOS.

Limpie la cafetera antes de utilizar

Simplemente siga estos pasos:

1. Lave la jarra y cesta de preparación en una mezcla de detergente suave y agua. Enjuague bien cada pieza.
2. Coloque de nuevo en su lugar todas las piezas y cierre la tapa. Luego, realice un ciclo de preparación, añadiendo solo agua a la cafetera. Después de añadir el agua, presione el botón "BREW NOW" (preparar ahora).
3. Cuando termine el ciclo de preparación, apague su cafetera. Apague su cafetera, presionando el botón "BREW NOW" (preparar ahora) una vez más.
4. Deseche el agua de la jarra y enjuague la jarra, la tapa de la jarra y la cesta de preparación.
   NOTA: La jarra y la cesta de preparación son aptas para lavar en la rejilla superior del lavaplatos.

Programe la hora del reloj

Enchufe la cafetera y programe la hora actual utilizando los botones "HOUR" (hora) y "MIN" (minuto). El reloj se programará a la hora seleccionada después de 3 minutos de inactividad.

CÓMO PREPARAR SU PRIMERA JARRA DE CAFÉ

Tabla de Medidas de Café Sugeridas:

Para preparar	Café molido	
4 tazas	4 cdas.	1 cucharada (cda.) rasa = 5 gr./0.17 oz. 1 taza = 5 oz. líquida de café preparado Use más o menos cantidad de café según su gusto.
6 tazas	6 cdas.	
8 tazas	8 cdas.	
10 tazas	10 cdas.	
12 tazas	12 cdas.	

*El uso de café fino o descafeinado puede ocasionar desbordamiento.

Bono: para una TAZA MÁS FUERTE, use cucharadas llenas.

1. Llene la jarra con agua fresca hasta el nivel deseado.
   NOTA: Los granos de café y el filtro absorberán un poco del agua durante el proceso de preparación.

2. Inserte y alinee la cesta de preparación con el filtro de papel estilo cesta estándar (vendido por separado) o el filtro reusable (si se incluye).
3. Consultando la tabla de arriba, llene una cuchara con la cantidad de granos de café seleccionada.
4. ¡Ya está listo para preparar café ahora!
5. Disfrute de café fresco ¡cada vez!

CÓMO PREPARAR CAFÉ AHORA
ENTIENDA SU PANEL DE CONTROL

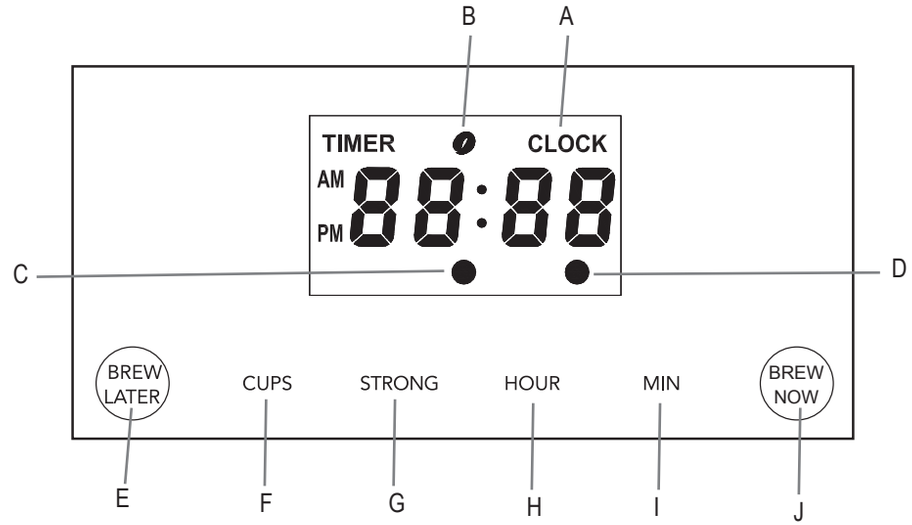

A. Pantalla del reloj
B. Indicador colado fuerte ( )
C. Indicador preparar luego (luz ámbar)
D. Indicador preparar ahora (luz verde)
E. Botón preparar luego
F. Botón selector de tazas
G. Botón colado fuerte
H. Botón de hora
I. Botón de minutos
J. Botón preparar ahora

NOTA: Esta cafetera le permite programar el número de tazas de café que le gustaría preparar en vez de utilizar toda el agua disponible en el depósito. Sin embargo, si no se selecciona el número de tazas, la máquina actuará como una cafetera tradicional y preparará toda el agua en el depósito.

1. Cuando llene la cafetera con agua y el café molido, presione el botón "BREW NOW".
2. La pantalla cambiará para permitirle seleccionar el número de tazas que desea preparar. Su cafetera medirá automáticamente la cantidad de agua para el número de tazas seleccionado. Usted puede preparar 4, 6, 8, 10 tazas hasta una jarra llena. Si no selecciona el número de tazas, la cafetera preparará toda el agua en el depósito.

BVMC-TP-115_20ESM2 (US).indd 19-20 6/5/20 09:49

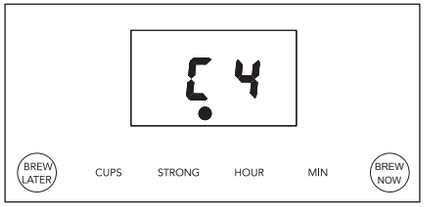

3. Para un café más fuerte, simplemente presione el botón “STRONG” (fuerte). Un grano pequeño de café ( ) aparecerá en la pantalla, indicando que la función de COLADO FUERTE está activada. Para apagar la función de “STRONG BREW”, presione el botón “STRONG” una vez más. El grano de café ( ) desaparecerá de la pantalla.

NOTA: Si no presiona el botón “STRONG” para apagar la función de colado fuerte, ésta se mantendrá activada.

4. Una vez que el ciclo de preparación termine, la cafetera emitirá un sonido de bip. La placa de calentamiento mantendrá caliente el café por hasta 4 horas y luego se apagará automáticamente.
5. Para apagar la placa de calentamiento antes de que se apague automáticamente, presione el botón “BREW NOW”.

NOTA: Para apagar la cafetera con anterioridad, presione el botón “BREW NOW” antes de 4 horas.

CÓMO PREPARAR CAFÉ PARA LUEGO

IMPORTANTE: Se debe programar el reloj antes de utilizar esta función.

1. Presione el botón “BREW LATER”. La pantalla parpadea rápidamente “12:00” por varios segundos para permitirle programar la hora de “BREW LATER” y luego cambiará a la pantalla de selección del número de tazas. El reloj se programará en la hora seleccionada después de 3 minutos de inactividad.
2. Para programar la hora deseada para preparar café luego, presione los botones “HOUR” y “MIN”.
3. Si cambia de pensar y desea apagar la función de “BREW LATER”, simplemente presione el botón “BREW LATER” una vez más y se apagará. Una vez que la función de “BREW LATER” se ha programado, la cafetera recordará automáticamente la última programación hasta que se vuelva a cambiar o si la cafetera es desenchufada.

NOTA: Solo para recordarle, si desea continuar utilizando la función de “BREW LATER”, debe presionar el botón “BREW LATER” cada vez. La cafetera no activará automáticamente la función al día siguiente.

CÓMO PREPARAR LA TAZA DE CAFÉ PERFECTA

Filtros de Papel en Comparación con Filtros Reusables

Filtros de papel: Para lograr una taza de café más suave y menos amarga, utilice un filtro de papel. Éste será muy efectivo para atrapar los sedimentos amargos.

Filtros reusables: Para un café más robusto y lleno de sabor, utilice un filtro reusable. Le permitirá llenar su taza con sabor puro de café. Los filtros reusables están diseñados con orificios pequeños que permiten colar aceites de café, ricos en sabor.

OTROS ARTÍCULOS PARA SU CAFETERA

(no incluido en este modelo)

Filtro reusable

Agua

Aunque no aparenta ser un ingrediente importante, el café es 98% agua. El tipo de agua que usted utilice para la preparación tendrá un gran impacto en el sabor final. Siempre utilice agua limpia y fresca filtrada y libre de impurezas – evite utilizar agua suave o agua de pozo.

Limpieza

Una cafetera limpia es esencial para preparar café con gran sabor cada vez.

BVMC-TP-115_20ESM2 (US).indd 21-22
6/5/20 09:49

LIMPIEZA DE RUTINA

Limpieza diaria

PRECAUCIÓN: Asegúrese de que su cafetera esté desenchufada y se haya enfriado completamente antes de limpiarla.

- Retire la cesta de preparación, el filtro reusable (si aplica), la jarra, la tapa de la jarra y lávelos en una mezcla de agua caliente y líquido de fregar suave, luego séquelos bien. También puede lavarlos solo en la rejilla superior del lavaplatos.

Descalcificación de su Cafetera con Pantalla LED Táctil MR. COFFEE®

Los minerales (calcio/caliza) en el agua dejarán depósitos en su cafetera que afectarán su rendimiento. Se recomienda eliminar regularmente estos depósitos, utilizando una solución de vinagre.

1. Prepare una solución de partes iguales de agua y vinagre y vierta la solución dentro del depósito de agua.
2. Coloque un filtro de papel estilo cesta de 12 tazas vacío o el filtro reusable MR. COFFEE® dentro de la cesta de preparación y cierre la tapa de la cafetera.
3. Coloque la jarra vacía en la unidad, centrada sobre la placa de calentamiento.
4. Cuele la solución de limpieza preparada a través de la cafetera.
5. Apague la cafetera y deje reposar por 30 minutos.
6. Deseche la solución de limpieza y enjuague bien la jarra con agua limpia.
7. Llene el depósito de agua con 12 tazas de agua fresca y limpia.
8. Coloque la jarra vacía de nuevo en la cafetera, centrada sobre la placa de calentamiento.
9. Retire y deseche el filtro de papel utilizado durante el ciclo de limpieza. Si se utilizó un filtro reusable MR. COFFEE® durante la limpieza, retírelo y enjuáguelo bien antes de volverlo a colocar en la cesta de preparación.
10. Mueva el interruptor a la posición "ON" (encendido) y permita que termine el ciclo de preparación completo, enjuagando la cafetera con agua caliente.
11. Deseche el agua y enjuague bien la jarra con agua limpia.
12. Repita los pasos del 8 al 12 una vez más para asegurar que la cafetera esté enjuagada completamente.

Ahora su cafetera está limpia y lista para preparar la próxima jarra de ¡café caliente y delicioso!

NOTA: Se recomienda que descalcifique su cafetera cada 30 días.

Frecuencia de la Limpieza

TIPO DE AGUA	FRECUENCIA DE LA LIMPIEZA
Agua suave	Cada 80 ciclos de preparación
Agua dura	Cada 40 ciclos de preparación

USO Y CUIDADO DE LA JARRA

Siga las instrucciones a continuación para reducir o eliminar el riesgo de romper la jarra de vidrio:

- Descarte la jarra de inmediato si en alguna ocasión se raja..
- Proteja la jarra contra golpes secos, rasguños o maltrato. No limpie la jarra con limpiadores abrasivos que puedan rayar la jarra. Los rayones pueden provocar que la jarra se rompa.

MANTENIMIENTO POR EL USUARIO

Este aparato no tiene piezas que deban ser reparadas por el usuario. Cualquier servicio que se extienda más allá de lo descrito en la sección de Limpieza, debe ser realizado solamente por un Representante de Servicio Autorizado. Ver la garantía, disponible en línea.

MANTENIMIENTO DE SERVICIO Y GARANTÍA

- **Filtros de café** – Para un café con mejor sabor, recomendamos que utilice un filtro de papel estilo cesta para 8-12 tazas marca MR. COFFEE® o un filtro permanente marca MR. COFFEE®. Estos filtros están disponibles en la mayoría de los supermercados.
- **Jarras:** Usualmente es posible adquirir jarras de repuesto en la tienda donde compró su cafetera o en línea. Si no puede conseguir un reemplazo, por favor, llame al 1-800-MRCOFFEE (1-800-672-6333) en los Estados Unidos para solicitar información sobre una tienda que ofrezca jarras de reemplazo.

Reparaciones

Si su cafetera necesita servicio, no la devuelva a la tienda donde la compró. Todas las reparaciones y los reemplazos deben ser efectuados por Sunbeam o por un Centro de Servicio Autorizado MR. COFFEE®. Si usted vive en los EE.UU., por favor llámenos a los siguientes números de teléfono gratis para encontrar la localidad del centro de servicio autorizado más cercano: EE.UU. 1-800-MR COFFEE (1-800-672-6333).

También puede visitarnos en www.mrcoffee.com para ver una lista de centros de servicio. Para ayudarnos a servirle mejor cuando llame, por favor tenga disponible el número de modelo de su cafetera y la fecha de compra. El número de modelo se encuentra por debajo de su cafetera.

Agradecemos sus preguntas, comentarios o sugerencias. En todas sus comunicaciones, por favor incluya su nombre completo, dirección y número de teléfono y una descripción del problema.

Visite nuestro sitio web en www.mrcoffee.com y descubra el secreto de cómo colar la taza de café perfecta. También podrá encontrar una extensa variedad de recetas, consejos para reuniones y la más reciente información sobre los productos MR. COFFEE®.

BVMC-TP-115_20ESM2 (US).indd 23-24 6/5/20 09:49

INFORMACIÓN DE GARANTÍA
GARANTÍA LIMITADA DE 1 AÑO

Sunbeam Products, Inc. o si en Canadá, Sunbeam Corporation (Canada) Limited (en forma conjunta, "Sunbeam"), garantiza que por un período de un año a partir de la fecha de compra, este producto estará libre de defectos de materiales y mano de obra. Sunbeam, a su elección, reparará o reemplazará este producto o cualquier componente del mismo que presente defectos durante el período de garantía. El reemplazo se realizará por un producto o componente nuevo o reparado. Si el producto ya no estuviera disponible, se lo reemplazará por un producto similar de valor igual o superior. Esta es su garantía exclusiva de Sunbeam.

Esta garantía es válida para el comprador minorista original a partir de la fecha de compra inicial y la misma no es transferible. Conserve el recibo de compra original. Para solicitar servicio en garantía se requiere presentar un recibo de compra. Los agentes y centros de servicio de Sunbeam o las tiendas minoristas que venden productos de Sunbeam no tienen derecho a alterar, modificar ni cambiar de ninguna manera los términos y las condiciones de esta garantía.

Esta garantía no cubre el desgaste normal de las piezas ni los daños que se produzcan como resultado de lo siguiente: uso negligente o mal uso del producto, uso de voltaje incorrecto o corriente inapropiada, uso contrario a las instrucciones de operación, desensamble, reparación o alteración por parte de un tercero ajeno a Sunbeam o a un Centro de Servicio autorizado por Sunbeam. Asimismo, la garantía no cubre: actos fortuitos tales como incendios, inundaciones, huracanes y tornados.

¿Cuáles son los límites de responsabilidad de Sunbeam?

Sunbeam no será responsable de daños incidentales o emergentes causados por el incumplimiento de alguna garantía o condición expresa, implícita o legal. Excepto en la medida en que lo prohíba la ley aplicable, cualquier garantía o condición implícita de comerciabilidad o aptitud para un fin determinado se limita, en cuanto a su duración, al plazo de la garantía antes mencionada. Sunbeam queda exenta de todas otras garantías, condiciones o manifestaciones, expresas, implícitas, legales o de cualquier otra naturaleza. Sunbeam no será responsable de ningún tipo de daño que resulte de la compra, uso o mal uso del producto, o por la imposibilidad de usar el producto, incluyendo los daños incidentales, especiales, emergentes o similares, o la pérdida de ganancias, o por los daños generados por agravio, incluyendo negligencia o negligencia grave, o una falta cometida por Sunbeam, sus agentes o empleados ni de ningún incumplimiento contractual, sea de una obligación esencial o de otra naturaleza, ni de ningún reclamo iniciado contra el comprador por un tercero.

Algunas provincias, estados o jurisdicciones no permiten la exclusión o limitación de los daños incidentales o emergentes ni las limitaciones a la duración de las garantías implícitas, de modo que es posible que la exclusión o las limitaciones antes mencionadas no se apliquen en su caso.

Esta garantía le otorga derechos legales específicos y es posible que usted tenga otros derechos que varían de provincia a provincia, estado a estado, o jurisdicción a jurisdicción.

Cómo solicitar el servicio de garantía

En los Estados Unidos

Si tiene alguna pregunta sobre esta garantía o desea recibir servicio de garantía, por favor llame al 1-800-672-6333 y podrá obtener la dirección del centro de servicio que le resulte más conveniente.

BVMC-TP-115_20ESM2 (US).indd 25-26

6/5/20 09:49